Produktinformation

DIX HEURES DIX FIESTA x 3 Pendelleuchte

Art-Nr.: DIX102 / Marke: Dix heures Dix



dix heures dix

840,00 €

inkl. 19% USt. inkl. Versand

Lieferzeit: 4 - 5 Wochen





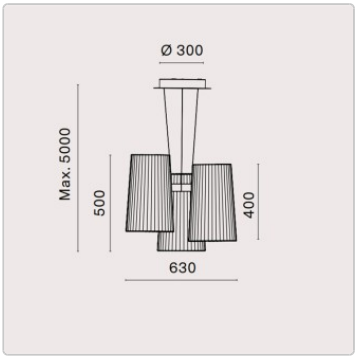

Produktinformation



Abmessungen / Technische Daten:

Maße ca.: Ø 63cm, Höhe 50cm, Gesamthöhe inkl. Abhängung 5m

Leuchtmittel: Integrierte LED 32 Watt, 2700° Kelvin, 1800 Lumen, 110-240 Volt

Baldachin: Ø 300mm, Aluminium weiß

Lampenschirm: Aluminium mit Goldfinish

Bezug-Lampenschirm: Mehrfach gefalteter, Plissee-Bezug, weiß

Farbe des Bezugs: weiß

Steuerung wahlweise:
Phasenan- & Abschnitt dimmbar (Stromkabel 3-adrig)
DALI dimmbar (DALI = Digitale Lichtsteuerung) 4- oder 5-adriges Stromkabel (Steuerleitung) erforderlich!
Casambi-Bluetooth dimmbar. Lichtsteuerung über App (Stromkabel 3-adrig).

Zuleitung: 5 Meter langes, transparentes Kabel

Design: Fabrice Berrux

Produktbeschreibung

Fiesta – Neue Kollektion französischer Designerleuchten von 10 Heures 10 (2025)

Die Fiesta-Kollektion von 10 Heures 10 ist eine Hommage an Leichtigkeit, Freude und modernes französisches Design.
Entworfen von Fabrice Berrux, vereint diese neue Serie von Pendelleuchten eine schlichte, textile Eleganz mit einem poetischen Lichtspiel.

Der weiße Stoffschirm in feiner Faltenstruktur erzeugt ein sanft diffuses Licht, das Räume in eine warme, einladende Atmosphäre taucht.
Erhältlich als Einzelleuchte oder in den Varianten Fiesta x3, x6 und x8, bietet die Serie zahlreiche Möglichkeiten für private und öffentliche Räume – von Wohn- und Essbereichen bis zu Hotel-Lounges.

Mit integrierter, dimmbarer LED-Beleuchtung (TRIAC) sowie optionaler DALI- oder CASAMBI-Steuerung steht Fiesta für modernes Lichtdesign, das Emotion und Technik auf elegante Weise verbindet.

Durchmesser 630 mm – Canopy weiß – Made in France

über Dix heures Dix

Produktinformation

Hinter dem Namen Dix heures Dix verbergen sich die beiden Designer Catherine Grandidierund Fabrice Berrux. Die Manufaktur Dix heures Dix spiegelt diese Zweiteilung deutlich wieder. Ausgefallene Farbkombinationen und die Verwendung von ungewöhnlichen Materialien sind das Markenzeichen der Leuchten Catherine Grandidiers. Nach dem Erfolg von Textilkollektionen wie La Colonne hat sich dix heures dix bei seinen neuesten Kreationen bewusst für die Verwendung moderner, innovativer und hochwertiger Materialien (Tyvek®, Dibond®, Corian® usw.) entschieden. Durch die Mischung architektonischer, künstlerischer, pflanzlicher oder modischer Inspirationen streben die beiden Designer (Fabrice Berrux und Ludovic Roth) danach, ein narratives Licht zu erfinden, bei dem jedes Produkt seine eigene Geschichte erzählt.

Die Balance zwischen dem rigorosen Ansatz des industriellen Designs und dem Reichtum an handwerklichen Know-how ermöglicht Dix heures Dix, die Herstellung innovativer und hochwertiger Lichtlösungen.

Alles rund um Ihren Kauf

Individuelle Angebote mit Haltung

Fragen? Antworten gibt’s hier

Versand, wie er sein sollte.

Bonusprogramm

Aktuelle Deals %

Unser Showroom in Rüsselsheim

Echte Projekte, echte Qualität

Material, Pflege & Zubehör

verfügbare Optionen

Anschluss

Produktinformation



Phasen an-/Abschnitt dimmbar



Dali dimmbar (+90,00 €)



Casambi Bluetooth-dimmbar (+155,00 €)