Produktinformation

MAWA Wittenberg 4.0 – LED-Einbaustrahler Downlight IP44 rund – 1-flammig

Art-Nr.: MAW424 / GTIN: 4059735044649 / Marke: Mawa Design



120,00 €

inkl. 19% USt. inkl. Versand

Staffelpreise

Ab 4	105,00 € - Sie sparen 15,00 €
Ab 6	98,00 € - Sie sparen 22,00 €

Lieferzeit 3 - 5 Wochen

Produktinformation



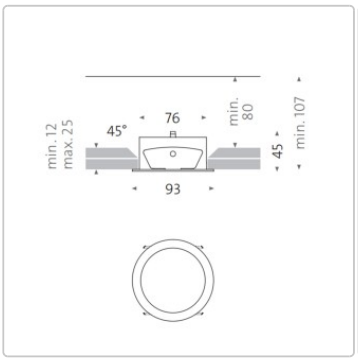





Abmessungen / Technische Daten:

Maße ca: Ø 9,3m

Gesamthöhe: 4,5cm
Deckenausschnitt: Ø 8cm
Einbautiefe: 10,7cm

Leuchtmittel wahlweise:
LED 12,7 Watt, Ra > 95, Lebensdauer > 61000 Stunden
dim2warm LED 12 Watt, Ra > 97, Lebensdauer > 50000 Stunden (für DALI oder Casambi Bluetooth)

Farbtemperatur wahlweise:
2700 Kelvin warmweiß - 930 Lumen
3000 Kelvin helles warmweiß - 980 Lumen
4000 Kelvin neutralweiß - 1100 Lumen
1800 - 3000 Kelvin dim2warm - 1045 Lumen

Produktinformation

Abstrahlwinkel wahlweise:
12° = Spot
24° = Medium
38° = Flood

Mit Aufweitungsvorsatz (30° / 60°) erweitert auf:
12° → 32° / 61°
24° → 38° / 64°
38° → 48° / 71°

Material: Aluminium pulverbeschichtet

Steuerung wahlweise:
Ohne Konverter (2700 - 3000 - 4000 Kelvin): Kein Betrieb ohne Konverter möglich! Kauf über Elektriker (Stromkabel 3-adrig)
Phasenan- & Abschnitt dimmbar (2700 - 3000 - 4000 Kelvin): Stromkabel 3-adrig
DALI dimmbar (2700 - 3000 - 4000 Kelvin): Für 4- oder 5-adriges Stromkabel (Steuerleitung) erforderlich!
Casambi-Bluetooth dimmbar (2700 - 3000 - 4000 Kelvin): Lichtsteuerung über App (Stromkabel 3-adrig).
dim2warm DALI dimmbar (1800-3000 Kelvin): Für 4- oder 5-adriges Stromkabel (Steuerleitung) erforderlich!
dim2warm Casambi-Bluetooth dimmbar 1800-3000 Kelvin): Lichtsteuerung über App (Stromkabel 3-adrig).

Konverter: Exklusive

Design: MAWA

Lieferbares Zubehör:
LED-Konverter & Sekundärkabel
Aufweitungsvorsatz: Zur Aufweitung des Abstrahlwinkels. Montage ab Werk empfehlenswert!
Shutter: Aus Aluminium in Farbe des Strahlers (weiß oder schwarz) zur seitlichen Entblendung
Wabenraster: Es sorgt für die gezielte Entblendung der Strahler der Wittenberg 4.0 Serie
Skulpturenlinse: Sie sorgt durch ihre elliptische Lichtverteilung für eine gleichmäßige Beleuchtung.
Saugheber: Zum werkzeuglosen Wechsel der Linse z.B. von 12° auf 24° oder 38°

Mindestbestellmenge: 2 Strahler

Produktbeschreibung

wittenberg 4.0
EINBAUSTRAHLER DOWNLIGHT wi4-eb-1r-dl-ip44

DOWNLIGHT

mit rundem, überdeckendem Rand für den festen Einbau in Trockenbaudecken, ohne sichtbare Schrauben und Kabel. Der neue Lichtkopf mit verdoppelter Lichtleistung und verbesserter Farbwiedergabe besticht durch seine große, gut entblendete Lichtaustrittsfläche. Durch eine zusätzliche Acrylglasabdeckung ist die Leuchte gegen Spritzwasser geschützt IP44 (nur bei Überkopfmontage). Baureihen DEKRA geprüft.

Produktinformation

Mit dem umfangreichen Zubehör – Wechseloptiken, LSD-Spezialdiffusoren, Wabenraster und Shutter – lassen sich Abstrahlwinkel und Lichtlenkung fein abstimmen. Ein Bajonettverschluss fixiert den Lichtkopf am Gehäuse und ermöglicht einen schnellen partiellen Austausch. Ein weiterer Vorteil: Deckenintegrierte Komponenten bleiben zur Revision zugänglich - ohne Ausbau des gesamten Gehäuses. Die Oberfläche ist standardmäßig RAL 9016 weiß matt oder RAL 9005 schwarz matt pulverbeschichtet. Individuelle Sonderleuchten fertigt mawa auf Anfrage.

Hinweis:
Für den Betrieb der Leuchte ist ein Betriebsgerät zwingend erforderlich. Das Betriebsgerät ist standardmäßig nicht im Lieferumfang enthalten, kann aber im Konfigurationsmenü optional hinzugefügt werden.

über Mawa

MAWA Design wurde im Jahr 1977 von Martin Wallroth gegründet. In der damals in Kreuzberg ansässigen Firma entwickelte und produzierte er Objekte für den Wohnbereich. In den folgenden Jahren vergrößerte sich der Ein-Mann-Betrieb und etablierte sich als professionelles Unternehmen. In dieser Zeit nahmen die MAWA Design-Entwürfe häufig eine Vorreiterrolle für prägende Ideen im Bereich Produktdesign ein. Bis heute trägt die außergewöhnliche Kombination aus Designbüro und Manufaktur maßgeblich zum Erfolg des Unternehmens bei.

Die Achtziger Jahre machten Verständnis und Interesse für Design populär. MAWA Design beschritt daher neue Wege. In Kooperation mit externen Designern konnten Produktideen für das tägliche Leben entworfen und durch die flexible Struktur des Unternehmens zügig umgesetzt werden. Die Produktpalette findet ihre Abnehmer vorwiegend im gehobenen Einzelhandel.

Über das Standardprogramm der Manufaktur hinaus lassen sich selbstverständlich auch Sonderfertigungen nach individuellen Vorgaben realisieren. So entstanden Leuchten z.B. für das Bundeskanzleramt, das Wirtschaftsministerium, das Corbusierhaus, das Maxim Gorki Theater in Berlin oder für das Lutherhaus in Wittenberg. Renommierte Firmen wie BMW, Daimler Benz, Jil Sander, Hotel Bleibtreu, KaDeWe, Sony oder The Conran-Shop arbeiten mit MAWA Design zusammen, wenn es um erstklassige Beleuchtung geht. MAWA-Produkte, die sich durch hochwertige Materialien und exzellente Verarbeitung auszeichnen, haben in wichtigen Sammlungen von Museen der ganzen Welt Aufnahme gefunden.

Grünes Licht für weiteres Wachstum. Mit eigener Konstruktionsabteilung, Forschung und Entwicklung, sowie eigenem Lichtlabor zählt das Unternehmen inzwischen zu den präferierten Partnern international tätiger Fachplaner/innen. MAWA design ist im Objektbereich, speziell in Museen, Bibliotheken, Sakralbauten und Baudenkmälern mit minimalistischen Lichtwerkzeuge vom Geheimtipp zur führenden Marke avanciert. Ein neues Branding mit markantem Logo spiegelt die weitreichende Bedeutung des Unternehmens in der Fachwelt wider. Dabei gilt auch hier für die Gestaltung: Weniger ist mehr. Und so wird auch 2017 der Markenname auf zwei Silben reduziert – aus MAWA Design wurde MAWA. Lediglich Farbe und Haltung blieben unverändert grün.

Alles rund um Ihren Kauf

Individuelle Angebote mit Haltung

Fragen? Antworten gibt’s hier

Versand, wie er sein sollte.

Bonusprogramm

Produktinformation

Aktuelle Deals %

Unser Showroom in Rüsselsheim

Echte Projekte, echte Qualität

Material, Pflege & Zubehör

verfügbare Optionen

Anschluss

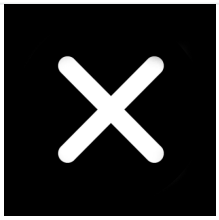

ohne Konverter



Phasen an-/Abschnitt dimmbar (+33,00 €)



Dali dimmbar (+65,00 €)



Casambi Bluetooth-dimmbar (+140,00 €)



dim2warm DALI dimmbar (+120,00 €)



dim2warm Bluetooth dimmbar (+195,00 €)

MAWA Farbe



RAL 9016 weiss matt



RAL 9005 schwarz matt

Produktinformation

Kelvin



2700



3000



4000

Abstrahlwinkel



12°



24°



38°