# VONDOM Крісло для відпочинку GUM

Пункт №: VON1372 / Бренд: Vondom



**1.080,00 €**

Звичайна ціна ~~1.200,00 €~~ (Ти врятуєш 120,00 €)

в т.ч. 19% ПДВ. в т.ч. Доставка

Термін доставки: 3 - 5 тижнів









# ?????????? ??? ???????

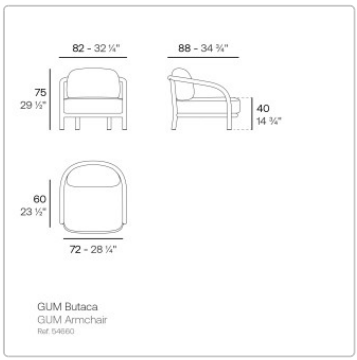


**VONDOM Кольори та обкладинки 2026**

Покриття/тканини Група 1 - 2026

Покриття/тканини Група 2 - 2026

Покриття/тканини Група 1-2-3 та Info - 2026

**У нашому інтернет-магазині ми пропонуємо вам вибір чохлів, які характеризуються простотою догляду та придатністю для зовнішнього використання. Ці чохли обирають у 90% випадків, оскільки вони пропонують ідеальне поєднання функціональності, відчуття та комфорту. Ви можете легко зробити свій вибір, скориставшись функцією «Чохли Vondom».**

Звичайно, ми можемо запропонувати вам всі чохли з колекції Vondom за запитом. Ці чохли, яких немає в нашому інтернет-магазині, особливо підходять для використання в регіонах з переважно сонячним і сухим кліматом або для використання в приміщенні. Вони вражають своєю особливою розкішшю, але зазвичай вимагають більш ретельного догляду, якщо вони забруднюються.

Поліпропіленові вироби VONDOM Colours 2026

Поліетиленові вироби VONDOM Colours 2026

Ми з радістю надамо вам зразки кольорів і матеріалів безкоштовно. Застрахована зворотна доставка здійснюється за ваш рахунок. Якщо ви зробите покупку, ми відшкодуємо повну вартість зворотної поштової пересилки. Ми просимо вас домовитися про повернення зразків протягом 10 днів, щоб вони були доступні для інших клієнтів.

**Розміри / Технічні дані:**

Приблизні розміри: ширина 82 см, глибина 88 см, висота сидіння 40 см, висота 75 см

Структура: Термолаковані алюмінієві профілі

Доступні кольори: див. палітру кольорів

# ?????????? ??? ???????

Інші особливості:
Підходить для внутрішнього і зовнішнього використання
Дуже добре підходить для професійного використання
Стійкість до ультрафіолетового випромінювання. Фактор UV8, що дорівнює 8 000 годин сонячного сяйва у Флориді
Стійкість до температур (від -60ºC до +80ºC)
Ударостійкий і зносостійкий. 100% придатний для багаторазового використання

Колір оббивки на вибір: Дивіться палітру кольорів

Доступні аксесуари: Просочений захисний чохол, колір сірий, водо-, масло- і брудовідштовхуючий

Дизайн: Рамон Естеве

**Опис продукту**

Нова колекція Gum від VONDOM привносить у внутрішній дворик абсолютно нове відчуття. За задумом іспанського архітектора Рамона Естеве, все тут обертається навколо єдиної плавної лінії: безперервна труба з алюмінію з порошковим покриттям проходить крізь кожен предмет меблів і утворює каркас. На ній лежать товсті, надзвичайно затишні подушки, стійкі до погодних умов, які одразу ж запрошують вас розслабитися. Конструкція виглядає надзвичайно легкою та сучасною, але завдяки металу є абсолютно стійкою та довговічною.

В асортименті є все необхідне для ідеально скоординованої вітальні або їдальні на відкритому повітрі. Це просторий диван Gum і відповідний шезлонг, елегантні крісла Gum/mel з великим обіднім столом і плоскі, гнучко комбіновані журнальні столики. Кольори екрю (теплий, світлий натуральний білий) і дим (глибокий, елегантний сірий) навмисно поза часом - вони не нав'язуються, а ідеально вписуються в сучасну архітектуру.

Якщо ви шукали садові меблі, які не просто стоять на кожному кроці, а мають справжній характер і чіткий архітектурний почерк, серія Gum - саме те, що вам потрібно. Це ідеальне поєднання елегантного мінімалізму та комфорту, якого ви прагнете довгими літніми вечорами.

**VONDOM матеріал та догляд**

Чистка:
Для чистки мебели рекомендуется периодически использовать бытовые обезжиривающие средства. Никогда не используйте абразивные или коррозийные растворы!
1- Протрите поверхность средством для удаления жира.
2- Затем протрите поверхность тканью, смоченной водой.
3- Затем очистите поверхность с помощью очистителя высокого давления, например, от KÄRCHER или KRÄNZLE.
4- Затем оставьте сушиться на открытом воздухе.

Лакированные изделия VONDOM привлекают внимание. Они придают поверхностям несравненно более качественный вид.

Однако лакированные изделия VONDOM пригодны для использования на открытом воздухе лишь в ограниченной степени. В регионах с большими перепадами температур основной материал (полиэтилен) может расширяться или сжиматься под воздействием теплового стресса. Это может привести к появлению мелких волосяных трещин и, в конечном итоге, к

отслоению лака.

Если вы все же хотите использовать лакированные изделия на открытом воздухе, необходимо соблюдать осторожность. Из-за их чувствительности лакированные поверхности не следует мыть водой под давлением. Также избегайте использования абразивных чистящих средств или агрессивных растворов! Вместо этого мы рекомендуем раз в два-три месяца наносить воск для кузова, чтобы предотвратить появление царапин.

Обратите внимание, что повреждения окрашенной поверхности, вызванные тепловым воздействием на открытом воздухе, не считаются обоснованной причиной для рекламации и поэтому не покрываются. Однако гарантия, предусмотренная законом, остается в силе при использовании внутри помещений.

Защитные чехлы:
Для лучшей защиты мебели мы рекомендуем покрывать ее отдельно защитными чехлами (аксессуарами).

Защитные чехлы (аксессуары) Vondom имеют пропитку, отталкивающую воду, масло и грязь, и служат для защиты мебели. Однако они не подходят для постоянного покрытия подушек, так как влага может скапливаться вдоль швов чехлов, что может привести к появлению пятен плесени. Перед использованием защитных чехлов мебель и подушки всегда должны быть сухими. Обратите внимание, что защитные чехлы специально адаптированы к вашей мебели и должны быть точно установлены. Для обеспечения циркуляции воздуха чехлы не должны быть длиной до пола. Никогда не складывайте и не упаковывайте намокшие чехлы, а оставьте их сушиться в хорошо проветриваемом помещении. Для чистки чехлов используйте мягкую ткань. Затем промойте их чистой водой. Растворители не подходят для чистки, так как они могут воздействовать на обрабатываемую поверхность, повредить или обесцветить ее.

Свойства материала:

Полипропилен:
Это термопластичный полимер, гибкий при высоких температурах, выдерживающий до 150 °C без деформации и разложения и затвердевающий при достаточном охлаждении.

- Материал: Полипропилен, армированный стекловолокном, с УФ-стабилизатором
- Метод обработки: литье под давлением
- Устойчивость к ударам
- Легкий
- 100 % пригоден для вторичной переработки

Полиэтилен:
Полиэтилен - один из самых универсальных пластиков, обладающий многочисленными преимуществами перед другими материалами.

Материал: смола LLDPE, линейный полиэтилен низкой плотности. UL 94 HB
- Процесс производства: Ротационное формование - процесс ротационного формования
- Устойчивость к ультрафиолетовому излучению, коэффициент: UV8, что соответствует 8 000 часам солнечного света во Флориде
- Чрезвычайно термостойкий (от -60 до -80 градусов Цельсия)
- Ударопрочный
- Легкий вес
- Горшки для растений можно легко просверлить несколько раз для дренажа
- 100 % переработка

# ?????????? ??? ???????

Поликарбонат:
Поликарбонат относится к группе термопластов, которые легко поддаются обработке, формовке и термоформовке. Он обладает высокой прочностью на излом и ударопрочностью. В компании Vondom этот материал обрабатывается методом литья под давлением с целью создания мебели сложных геометрических форм, не требующих последующей покраски.

- Материал: Поликарбонатная смола, низкая вязкость, высокая прочность
- Процесс: Литье под давлением
- Ударопрочный
- Легкий
- 100% пригоден для вторичной переработки

Полиуретан:
Пенополиуретан - это высокоэластичный материал, используемый в мебельной промышленности. Он характеризуется тем, что после снятия нагрузки сразу же возвращается к своей первоначальной форме. Vondom использует метод холодного литья под давлением, используя гибкий полиуретан с металлическим структурным усилением внутри. В результате получаются модные коллекции для использования на улице и в помещении с разнообразными цветами, текстурами и обивками.

ПММА:
ПММА - это высокопрозрачный термопластичный полимер, получаемый путем полимеризации мономера метилметакрилата. Благодаря своей высокой прозрачности, эстетичности и устойчивости к царапинам, он является идеальным материалом для интеграции в интерьерное освещение, создавая очаровательный декоративный свет.

Дерево:
Vondom отдает предпочтение органическим материалам, таким как дерево, которые придают коллекциям уникальную индивидуальность. Vondom использует три вида древесины: ясень, ироко и тик. Материал, который подчеркивает красоту окружающей среды, в которой они находятся, превращая их в прекрасные пространства, в которых хочется чувствовать себя, жить и наслаждаться.

Чехлы:
Vondom предлагает ткани с исключительными характеристиками, долговечностью и дизайном. Они разработаны, протестированы и одобрены, чтобы выдерживать самые суровые внешние условия. Грязеотталкивающая обработка, пропитка, устойчивость к ультрафиолетовому излучению, морозостойкость и устойчивость к плесени обеспечивают выполнение всех требований, предъявляемых к наружным покрытиям.

Алюминий:
Алюминий - это металл, который характеризуется низкой плотностью и высокой коррозионной и ударной стойкостью. Кроме того, он на 100% пригоден для вторичной переработки. Vondom использует два типа алюминия - AISI12 (EN AC-44100) и 6060 (AlMgSi, 3.3206, A96060). Обе алюминиевые детали окрашены эпоксидной печной эмалью.

Дектон:
Dekton® - это не требующий особого ухода, долговечный и чрезвычайно прочный материал. Эти свойства идеально подходят для ключевых предметов коллекций Vondom. Сложный процесс производства позволяет создавать тонкие, элегантные столешницы из смеси более чем 20 природных минералов, включая фарфоровые и кварцевые поверхности последнего поколения.

Столешницы HPL и HPL Solid Core:
Плиты состоят из различных слоев прессованного картона с термозащитным слоем смолы из меланин-формальдегида на

## ?????????? ??? ???????

поверхности и фенол-формальдегида во внутреннем слое. Плиты прессуются под высоким давлением и при высоких температурах и подходят как для внутреннего, так и для наружного применения. Кромочная лента (кромка) у HPL обычно черная, у HPL Solid Core - в цвет плиты. Толщина столешницы составляет 10 мм.

Стеклянные столешницы:
- 10 мм термостойкое стекло.
- Устойчивость к ударам мягких тел 2(B)2
- Устойчивость к резким перепадам температуры K 40
- Устойчивость к ветру, снегу, длительной нагрузке мм 10
- Звукопоглощение от прямого авиационного шума дБ 34 (-1,-3)

**Про Vondom**

Vondom означає сучасний стиль життя. Меблі для дому та вулиці від Vondom створені з пристрастю для людей, які цінують інновації та якість—для таких, як ви, хто любить тренди та вимагає найкращого.

**Фокус на дизайні**
Дизайн є ключем до нашого успіху. З кожною новою колекцією ми створюємо простори, наповнені розкішшю та унікальністю. Меблі Vondom приносять життя та елегантність у кожну кімнату, дозволяючи вам насолоджуватися життям на повну.

**Світові дизайнери**
Колекції Vondom створюються у співпраці з міжнародними дизайнерами, такими як Фабіо Новембре, Карім Рашид та багатьма іншими. Їхня пристрасть до сучасних форм і культури перетворює кожен предмет меблів на ексклюзивний витвір мистецтва.

**Сталий розвиток та інновації**
Сталий розвиток є ключовою цінністю Vondom. Ми постійно досліджуємо нові технології та матеріали, щоб захистити навколишнє середовище. Vondom ділиться цими знаннями під час майстер-класів, виставок та заходів у всьому світі.

**Глобальний успіх**
Vondom представлений у понад 120 країнах, із флагманськими магазинами та шоурумами по всьому світу, включаючи Валенсію, Майамі, Лос-Анджелес та Шанхай.

**Усе про вашу покупку**

**Персональні пропозиції, що відображають наші цінності**

**Питання? Відповіді тут**

**Доставка, як вона повинна бути**

**Бонусна програма**

**Актуальні знижки %**

**Наш шоурум у Рюссельсхаймі**

# ?????????? ??? ???????

**Реалізовані проєкти, справжня якість**

**Матеріали, догляд і аксесуари**

## Доступні варіанти

**Vondom Алюміній**



Ecru



Dark Tortora

**Оббивка – Тканина 1**

## ?????????? ??? ???????



FISTERRA ecru 10148



FISTERRA tortora 10149

**Захисний чохол**

## ?????????? ??? ???????



ні



так (+380,00 €)

**Засоби догляду**

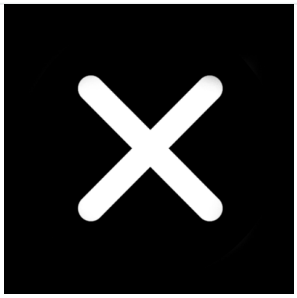

ні



Очищувач поверхонь (+35,00 €)




Очищувач оббивки (+95,00 €)




Поверхні + Оббивка (+120,00 €)