MAWA Wittenberg 4.0 - світлодіодний накладний прожектор ZOOM - прямокутний - 1-ламповий

Пункт №: MAW710 / Бренд: Mawa Design



445,50 €

Звичайна ціна ~~495,00 €~~ (Ти врятуєш 49,50 €)

в т.ч. 19% ПДВ. в т.ч. Доставка

Термін доставки: 3 - 5 тижнів

?????????? ??? ???????

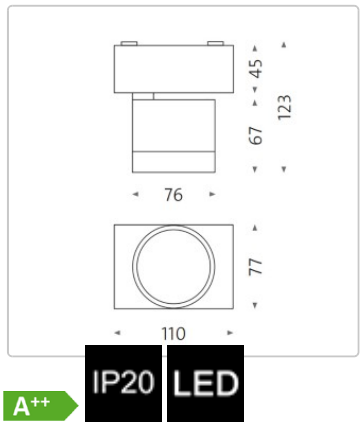

A++ IP20 LED

Розміри / Технічні дані:

Приблизні розміри: 11 x 7,7 см, висота корпусу 6,7 см, загальна висота зі складеною світловою головкою 12,3 см

Джерело світла: світлодіод 12,7 Вт, Ra> 95, термін служби > 61000 годин / dim2warm LED 12 Вт, термін служби > 50000 годин

Вибір колірної температури:
2700 Кельвін теплий білий - 930 люмен
3000 Кельвін яскравий теплий білий - 980 люмен
4000 Кельвін нейтральний білий - 1100 люмен

Кут променя: 20° - 50°

Матеріал: Алюміній з порошковим покриттям

Керування: **пофазне ввімкнення та вимкнення** з можливістю **регулювання яскравості** (2700 - 3000 - 4000 Кельвін): Кабель живлення 3-жильний

Колір на вибір: Дивіться вибір кольорів

Особливість: Прожектор можна повертати на 365° і нахиляти на 90

Доступні аксесуари: Радіатор: чорний у стандартній комплектації. Покриття з білої оксидної кераміки за запитом

Дизайн: Jan Dinnebier & MAWA

Опис продукту

?????????? ??? ???????

НАКЛАДНИЙ ТОЧКОВИЙ СВІТИЛЬНИК
з кутовим краєм, що перекривається, для монтажу в гіпсокартонні стелі, напівутоплена світлова головка, без видимих гвинтів і кабелів.Нова світлова головка з подвоєною світловіддачею і поліпшеною передачею кольору вражає великою поверхнею випромінювання світла, що не створює відблисків, і може повертатися на 90° і обертатися на 365°. 60 мм монтажна глибина від нижнього краю стелі. Завдяки байонетному кріпленню можна швидко змінити положення всієї світлової головки - заявка на патент подана. Серія DEKRA протестована.

Широкий асортимент аксесуарів - змінна оптика, спеціальні розсіювачі LSD, стільникові жалюзі і шторки - дозволяють точно налаштувати кут променя і регулювання світла. Байонетний фіксатор фіксує світлову головку до корпусу і дозволяє швидко її частково замінити. Ще одна перевага: інтегровані в стелю компоненти залишаються доступними для огляду - без необхідності знімати весь корпус. У стандартній комплектації поверхня покрита порошковою фарбою RAL 9016 білий матовий або RAL 9005 чорний матовий. Спеціальні світильники, виготовлені на замовлення, доступні в компанії mawa за запитом.

Усе про вашу покупку

Персональні пропозиції, що відображають наші цінності

Питання? Відповіді тут

Доставка, як вона повинна бути

Бонусна програма

Актуальні знижки %

Наш шоурум у Рюссельсхаймі

Реалізовані проєкти, справжня якість

Матеріали, догляд і аксесуари

Доступні варіанти

MAWA Колір

?????????? ??? ???????

RAL 9016 білий матовий



RAL 9005 чорний матовий

Тепловідвід

?????????? ??? ???????

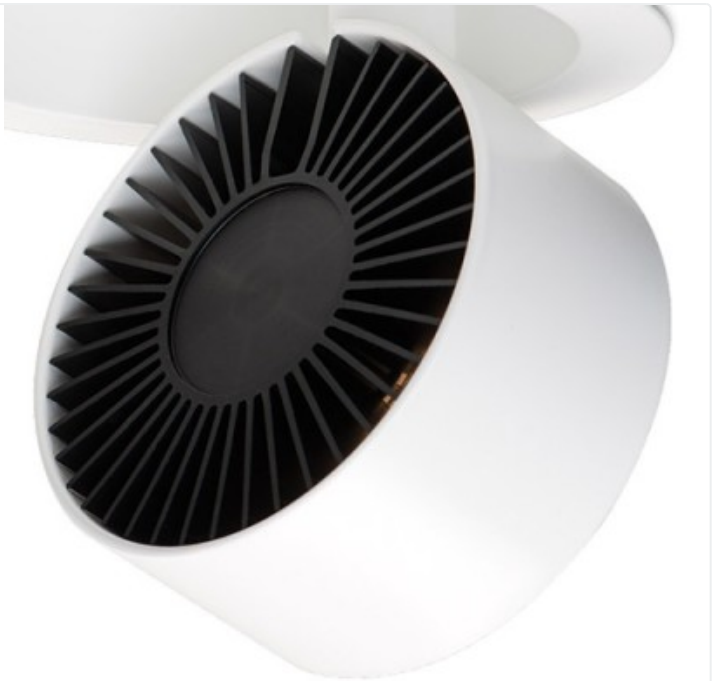

чорний



білий (+50,00 €)

Кельвін



2700



3000



4000