MAWA Wittenberg 4.0 - світлодіодний вбудований точковий світильник ZOOM - квадратний - 1-ламповий

Пункт №: MAW705 / Бренд: Mawa Design



310,50 €

Звичайна ціна ~~345,00 €~~ (Ти врятуєш 34,50 €)

в т.ч. 19% ПДВ. в т.ч. Доставка

Термін доставки: 3 - 5 тижнів

?????????? ??? ???????



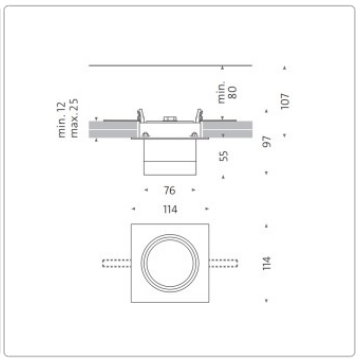



Розміри / Технічні дані:

Приблизні розміри: 11,4 x 11,4 см, висота 9,7 см, виріз у стелі 10 x 10 см, монтажна глибина не менше 10,7 см

Джерело світла: LED 12,7 Вт, Ra> 95, термін служби > 61000 годин / dim2warm LED 12 Вт, термін служби > 50000 годин

Колірна температура за бажанням:
2700 Кельвін теплий білий - 930 люмен
3000 Кельвін яскравий теплий білий - 980 люмен
4000 Кельвін нейтральний білий - 1100 люмен
1800 - 3000 Кельвін dim2warm, - 1045 люмен

Кут променя: 20° - 50°

Матеріал: алюміній з порошковим покриттям

Керування за бажанням:
Без перетворювача (2700 - 3000 - 4000 Кельвінів): Без перетворювача робота неможлива! Підключення через електрика (3-жильний кабель живлення)
Регулювання яскравості фаз (2700 - 3000 - 4000 Кельвін): 3-жильний кабель живлення
DALI з **регулюванням яскравості** (2700 - 3000 - 4000 Кельвінів): Для 4- або 5-жильного кабелю живлення (кабель керування)!
Casambi-Bluetooth з **регулюванням яскравості** (2700 - 3000 - 4000 Кельвін): Керування світлом через додаток (3-жильний кабель живлення).
dim2warm DALI з **можливістю регулювання** (1800-3000 Кельвін): Для 4- або 5-жильного кабелю живлення (кабель керування)!
dim2warm Casambi-Bluetooth з **регулюванням** 1800-3000 Кельвін): Керування світлом через додаток (3-жильний кабель живлення).

?????????? ??? ???????

Колір на вибір: Дивіться вибір кольорів

Особливість: Прожектор можна повертати на 365° і нахиляти на 90

Доступні аксесуари: Радіатор: чорний у стандартній комплектації. Покриття з білої оксидної кераміки за запитом

Дизайн: Jan Dinnebier & MAWA

Опис продукту

Світильники Wittenberg 4.0 Zoom розширюють відому серію MAWA, пропонуючи точне рішення для змінного акцентного та загального освітлення. Вони ідеально підходять для житлових приміщень, офісів, галерей, виставок і торгових зон – всюди, де світло потрібно спрямовувати з максимальною точністю.

Повертаючи фокусувальне кільце, можна плавно регулювати кут випромінювання від 20° до 50°, що дозволяє ідеально підсвічувати об’єкти різного розміру та форми. Таким чином створюється винятково широкий спектр застосувань – від точкового акцентування до рівномірного освітлення приміщення – завжди з найвищою якістю світла та енергоефективністю.

Світлова головка має велику, добре захищену випромінювальну поверхню та може нахилятися на 90° і обертатися на 365°, що забезпечує просте й гнучке спрямування на стелю, стіну чи об’єкт.

Поверхня стандартно має порошкове покриття білого матового кольору (RAL 9016) або чорного матового (RAL 9005). На запит MAWA виготовляє індивідуальні рішення на замовлення.

Зверніть увагу:
Для керування світильником необхідний пускорегулювальний апарат. Пульт керування не входить до стандартної комплектації, але може бути доданий як опція в меню конфігурації.

Усе про вашу покупку

Персональні пропозиції, що відображають наші цінності

Питання? Відповіді тут

Доставка, як вона повинна бути

Бонусна програма

Актуальні знижки %

Наш шоурум у Рюссельсхаймі

Реалізовані проєкти, справжня якість

Матеріали, догляд і аксесуари

Доступні варіанти

?????????? ??? ???????

Підключення

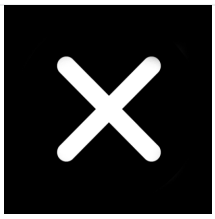

без конвертера



Фази можна вмикати/вимикати (+33,00 €)



Dali з можливістю регулювання яскравості (+65,00 €)



Casambi Bluetooth-димер (+135,00 €)



dim2warm DALI димер (+120,00 €)



dim2warm Bluetooth-димер (+195,00 €)

MAWA Колір



RAL 9016 білий матовий



RAL 9005 чорний матовий

Тепловідвід

?????????? ??? ???????

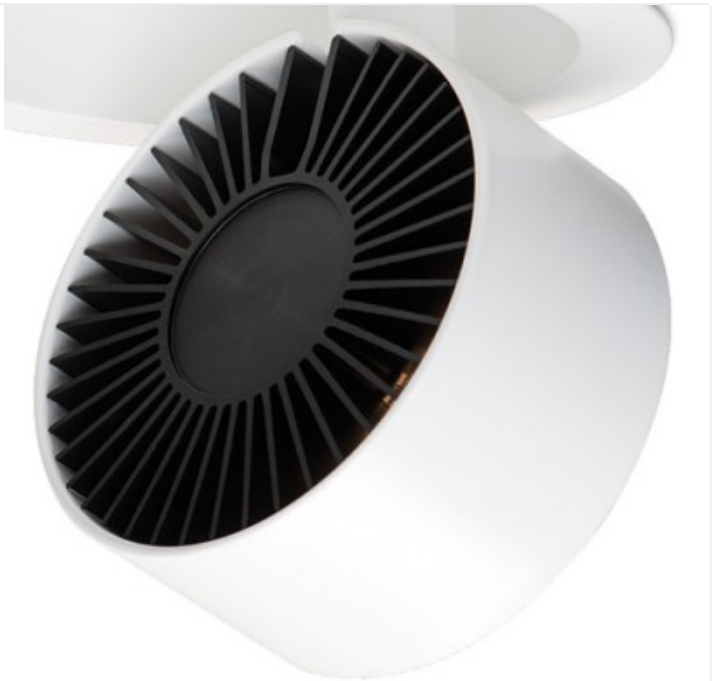

чорний



білий (+50,00 €)

Кельвін



2700



3000



4000