DIX HEURES DIX FIESTA x 6 Підвісний світильник

Пункт №: DIX103 / Бренд: Dix heures Dix



1.485,00 €

в т.ч. 19% ПДВ. в т.ч. Доставка

Термін доставки: 4 - 5 тижнів







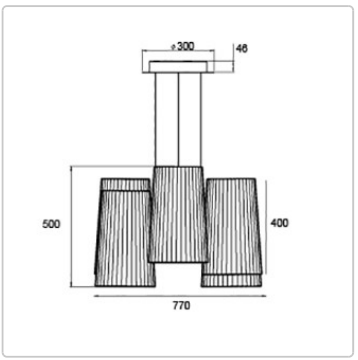

?????????? ??? ???????



Серія світильників Colonne від Dix heures Dix нагадує класичні колони і додає елегантності будь-якому приміщенню. Торшер Colonne з плісированим тканинним абажуром створює теплу атмосферу і рівномірно розподіляє світло.

Розміри / Технічні дані:

Приблизні розміри: Ø 77 см, висота 50 см, загальна висота разом з підвісом 5 м

Джерело світла: вбудований світлодіод 32 Вт, 2700° Кельвін, 3600 люмен, 110-240 Вольт

Плафон: Ø 300 мм, білий алюміній

Абажур: Алюміній із золотим покриттям

Абажур: Багатошаровий, плісированний плафон, білий

Колір плафона: білий

Додаткове управління:
Регульоване включення і виключення фази (3-жильний кабель живлення)
DALI з можливістю дімування (DALI = цифрове керування світлом), потрібен 4- або 5-жильний кабель живлення (кабель керування)!
Casambi Bluetooth з можливістю дімування. Керування світлом через додаток (3-жильний кабель живлення).

Лінія живлення: прозорий кабель довжиною 5 метрів

Дизайн: Фабріс Берру

Опис продукту

Fiesta - нова колекція французьких дизайнерських світильників від 10 Heures 10 (2025)

Колекція Fiesta від 10 Heures 10 - це данина легкості, радості та сучасному французькому дизайну.
Розроблена Фабрісом Берру, ця нова серія підвісних світильників поєднує в собі просту текстильну елегантність з поетичною грою світла.

Білий тканинний абажур з дрібно плісированою структурою створює м'яке, розсіяне світло, яке занурює приміщення в теплу, затишну атмосферу.
Доступна як одиночний світильник або у версіях Fiesta x3, x6 і x8, серія пропонує безліч можливостей для приватних і громадських просторів - від віталень і їдалень до готельних холів.

Завдяки вбудованому світлодіодному освітленню з можливістю регулювання яскравості (TRIAC) і опціональному управлінню DALI або CASAMBI, Fiesta - це сучасний світловий дизайн, який елегантно поєднує в собі емоції і технології.

?????????? ??? ???????

Діаметр 770 мм - Плафон білий - Зроблено у Франції

Про Dix heures Dix

За назвою Dix heures Dix стоять два дизайнери - Катрін Грандідьє та Фабріс Берру. Мануфактура Dix heures Dix чітко відображає цю дихотомію. Незвичайні поєднання кольорів та використання незвичних матеріалів - відмінні риси світильників Катрін Грандідьє. Після успіху текстильних колекцій, таких як La Colonne, dix heures dix свідомо обрала для своїх останніх творінь сучасні, інноваційні та високоякісні матеріали (Tyvek®, Dibond®, Corian® тощо). Змішуючи архітектурні, мистецькі, ботанічні та модні натхнення, два дизайнери (Фабріс Берру та Людовік Рот) прагнуть винайти оповідне світло, де кожен виріб розповідає власну історію.

Баланс між суворим підходом промислового дизайну та багатством ремісничої майстерності дозволяє Dix heures Dix виробляти інноваційні та високоякісні світлові рішення.

Усе про вашу покупку

Персональні пропозиції, що відображають наші цінності

Питання? Відповіді тут

Доставка, як вона повинна бути

Бонусна програма

Актуальні знижки %

Наш шоурум у Рюссельсхаймі

Реалізовані проєкти, справжня якість

Матеріали, догляд і аксесуари

Доступні варіанти

Підключення

?????????? ??? ???????



Фази можна вмикати/вимикати



Dali з можливістю регулювання яскравості (+90,00 €)



Casambi Bluetooth-димер (+155,00 €)