SCULPTURES JEUX Функціональні меблі GIRALOT Шафа

Пункт №: SCJ58 / Бренд: Sculptures Jeux



Sculptures Jeux

1.696,50 €

Звичайна ціна ~~1.885,00 €~~ (Ти врятуєш 188,50 €)

в т.ч. 19% ПДВ. в т.ч. Доставка

Термін доставки: 4 - 6 тижнів









?????????? ??? ???????

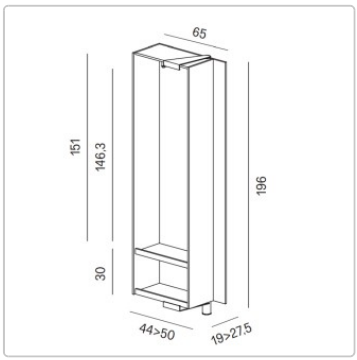

Giralot - це рухомий, варіативний функціональний предмет меблів для багатьох застосувань у найменшому просторі.

Розміри / Технічні дані:

Приблизні розміри: ширина 65 см, висота 196 см, глибина 27,5 см

Контейнер: ДСП / багатошарова плита, матово лакована або шпонована

Колона: алюміній сірий лакований (може бути встановлена з лівого або правого боку)

Комбінація складається з
1 контейнер, поворотний з 1 полицею та 4 вішалками з МДФ сірого кольору в комплекті

Доступні аксесуари: переднє дзеркало

Збірка: Меблі поставляються в повністю зібраному вигляді

Дизайн: Стефано Беттіо 2020

Опис продукту

Простір містить форму, функцію якої глядач може відчути лише через обертовий рух. Здавалося б, сувора геометрична закономірність Giralot несподівано порушується асиметричною грою рухомих контейнерів. Взуттєва тумба Giralot - це рухомий, варіативний контейнерний предмет меблів з колоною зліва або справа, яка ставиться на підлогу і кріпиться до стіни в двох точках і слугує віссю для контейнерів, що можуть повертатися на 180°. Глибина становить 30 см. Контейнер доступний у шпоні V (дерево) або T Touch (кольорове лаковане покриття). Проміжна полиця витримує вагу до 15 кг. Контейнер поставляється в повністю зібраному вигляді. Максимальна висота підлогового плінтуса в стандартній версії становить 7,5 см. Для максимальної висоти плінтуса 17,5 см доступний видимий подовжувач на 10 см, в результаті чого загальна висота Giralot становить 206 см; висота поворотних контейнерів залишається незмінною.

про Sculptures Jeux

?????????? ??? ???????

Sculptures Jeux полягає у тому, щоб грати з просторами, робити дім живим і змінним, приносити оригінальність, додаючи кольору в наше життя. Дім — це прихисток наших почуттів, місце, де ми переживаємо емоції разом з тими, кого любимо.

Таким чином, простір, який нас оточує, набуває значення, а меблі слідують за нашою особистістю, стаючи єдиним цілим з тим, що ми хочемо передати щодня. Це означає спілкування без слів, але через матеріали, форми та кольори. У центрі уваги завжди залишається людина та її творчість.

Sculptures Jeux робить ставку на зелену концепцію та використовує фотоелектричну установку, яка підтримує 70 % виробництва. Усі постачальники панелей та твердих матеріалів мають сертифікацію FSC. Спалювання біомаси, що утворюється в процесі діяльності, обігріває офіси та робочі місця Sculptures Jeux, а виробництво відповідає американським стандартам щодо низьких викидів формальдегіду.

Усе про вашу покупку

Персональні пропозиції, що відображають наші цінності

Питання? Відповіді тут

Доставка, як вона повинна бути

Бонусна програма

Актуальні знижки %

Наш шоурум у Рюссельсхаймі

Реалізовані проєкти, справжня якість

Матеріали, догляд і аксесуари

Доступні варіанти

Контейнер 1

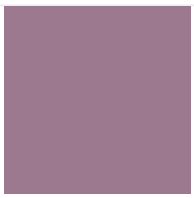
Laminat T39 Lavanda


Laminat T37 Sahara


Laminat T46 Avio

Laminat T01 Bianko

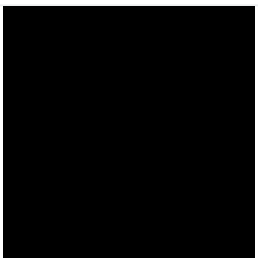
Laminat T02 Nero


Laminat T03 Ocra

?????????? ??? ???????


Laminat T05 Rosso


Laminat T08 Oceano


Laminat T09 Pistacchio


Laminat T10 Smeraldo

Laminat T14 Perla


Laminat T15 Grafite


Laminat T18 Tortora

Laminat T19 Corda

Laminat T20 Latte


Laminat T25 Mattone


Laminat T26 Sabbia


Laminat T32 Aquamarina


Laminat T34 Blu


Laminat T36 Toffe


Laminat T38 Rosa Antico


Laminat T40 Teracotta


Laminat T41 Rubino


Laminat T42 Malva


Laminat T43 Salvia


Laminat T44 Lime


Laminat T45 Zafferano


дуб (+265,00 €)


Дуб, пофарбований у колір антрациту (+265,00 €)


Американський горіх (+425,00 €)

Колонка

?????????? ??? ???????

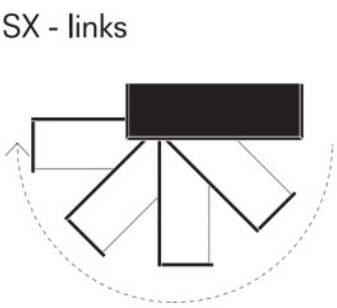

лівий

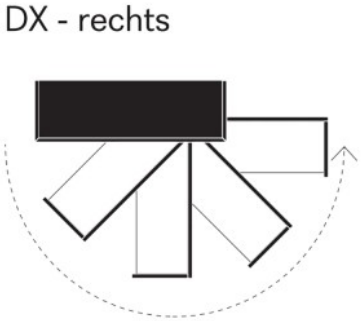

правий

Подовження колони на 10 см (+185,00 €)

Переднє дзеркало

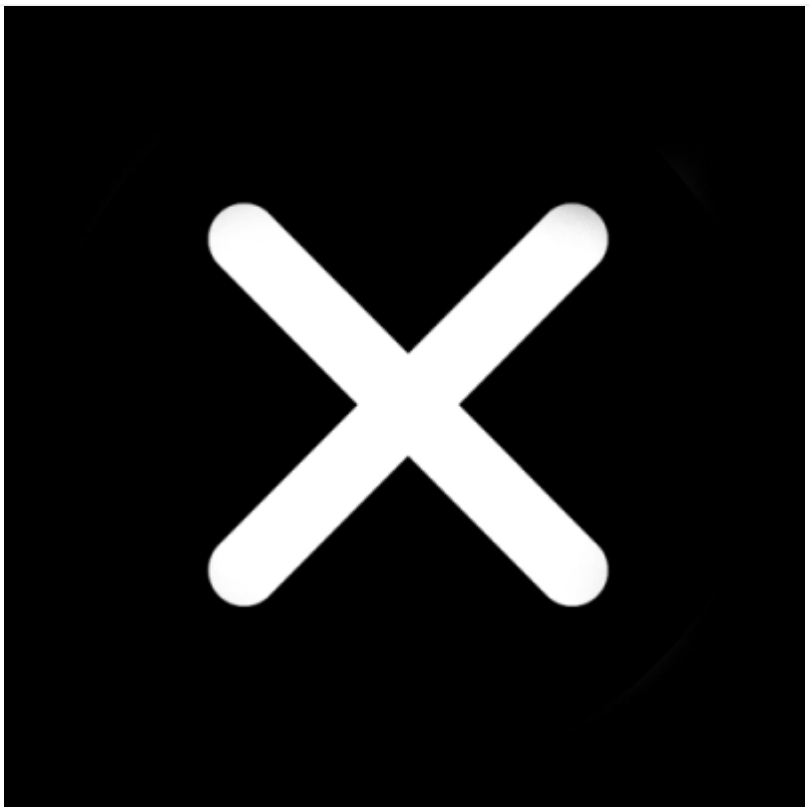

ні

так (+265,00 €)