# SCULPTURES JEUX Функціональні меблі GIRALOT Mini Office

Пункт №: SCJ51 / Бренд: Sculptures Jeux



Sculptures Jeux

**1.723,50 €**

Звичайна ціна ~~1.915,00 €~~ (Ти врятуєш 191,50 €)

в т.ч. 19% ПДВ. в т.ч. Доставка

Термін доставки: 4 - 6 тижнів

# ?????????? ??? ???????




Міні-офіс Giralot - це мобільний, варіативний предмет функціональних меблів для багатьох сфер застосування в найменшому просторі.

**Розміри / Технічні дані:**

Приблизні розміри: ширина 65 см, висота 138 см, глибина 34,5 см

Полиця та контейнер: ДСП / багатошарова плита, матово лакована або шпонована

Колона: алюміній сірий лакований (може бути встановлена з лівого або правого боку)

Комбінація складається з
1 верхня полиця, матова лакована або шпонована, аналог дизайну верхнього контейнера
1 верхній контейнер, поворотний з 1 полицею та 1 висувною шухлядою
1 контейнер внизу, поворотний з 1 полицею

Збірка: Меблі поставляються в повністю зібраному вигляді

Дизайн: Стефано Беттіо 2020

**Опис продукту**

Практичність займає центральне місце в міні-версії Giralot Office. Два міцні контейнери, що обертаються, доповнені висувною робочою поверхнею, організовують і раціоналізують офісний простір в домашніх умовах. Перетворити навіть найменші однокімнатні квартири на творчі майстерні. Міні-офіс Giralot - це мобільний, змінний функціональний предмет меблів з колонкою ліворуч або праворуч, яка ставиться на підлогу і кріпиться до стіни в 2 точках і служить віссю для контейнерів, що обертаються на 180°. Глибина становить 34,5 см, що дозволяє зберігати стандартне офісне приладдя; є також опція внутрішньої, висувної полиці для ноутбука. Додаткова висувна полиця витримує вагу до 6 кг. На відміну від обертових тумб, над нею знаходиться полиця, яка кріпиться до стіни за допомогою тристоронньої підставки. Контейнери доступні в шпоні V (дерево) і в матовому лаку T Touch (кольоровий лак), а проміжна полиця витримує вагу до 15 кг. Меблі поставляються в повністю зібраному вигляді. У стандартній версії максимально можлива висота плінтуса становить 7,5 см. Крім того,

# ?????????? ??? ???????

доступний подовжувач довжиною 10 см, який можна використовувати для досягнення максимальної висоти плінтуса 17,5 см. Таким чином, нова загальна висота Giralot становить 147,5 см. Висота окремих поворотних контейнерів залишається незмінною.

**про Sculptures Jeux**

Sculptures Jeux полягає у тому, щоб грати з просторами, робити дім живим і змінним, приносити оригінальність, додаючи кольору в наше життя. Дім — це прихисток наших почуттів, місце, де ми переживаємо емоції разом з тими, кого любимо.

Таким чином, простір, який нас оточує, набуває значення, а меблі слідують за нашою особистістю, стаючи єдиним цілим з тим, що ми хочемо передати щодня. Це означає спілкування без слів, але через матеріали, форми та кольори. У центрі уваги завжди залишається людина та її творчість.

Sculptures Jeux робить ставку на зелену концепцію та використовує фотоелектричну установку, яка підтримує 70 % виробництва. Усі постачальники панелей та твердих матеріалів мають сертифікацію FSC. Спалювання біомаси, що утворюється в процесі діяльності, обігріває офіси та робочі місця Sculptures Jeux, а виробництво відповідає американським стандартам щодо низьких викидів формальдегіду.

**Усе про вашу покупку**

**Персональні пропозиції, що відображають наші цінності**

**Питання? Відповіді тут**

**Доставка, як вона повинна бути**

**Бонусна програма**

**Актуальні знижки %**

**Наш шоурум у Рюссельсхаймі**

**Реалізовані проєкти, справжня якість**

**Матеріали, догляд і аксесуари**

## Доступні варіанти

**Контейнер 1**

## ?????????? ??? ???????


Laminat T46 Avio

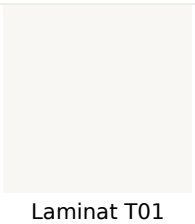
Laminat T01 Bianko


Laminat T02 Nero

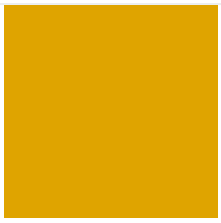
Laminat T03 Ocra


Laminat T05 Rosso


Laminat T08 Oceano


Laminat T09 Pistacchio


Laminat T10 Smeraldo


Laminat T14 Perla


Laminat T15 Grafite


Laminat T18 Tortora


Laminat T19 Corda


Laminat T20 Latte


Laminat T25 Mattone


Laminat T26 Sabbia

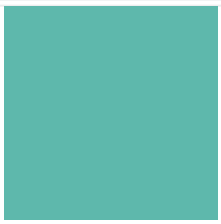
Laminat T32 Aquamarina


Laminat T34 Blu


Laminat T36 Toffe


Laminat T37 Sahara


Laminat T38 Rosa Antico


Laminat T39 Lavanda


Laminat T40 Teracotta


Laminat T41 Rubino


Laminat T42 Malva


Laminat T43 Salvia


Laminat T44 Lime


Laminat T45 Zafferano


дуб (+195,00 €)


Дуб, пофарбований у колір антрациту (+195,00 €)

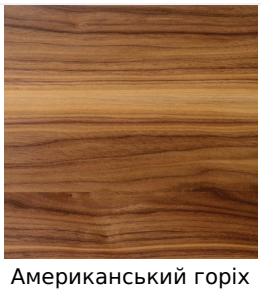
Американський горіх (+315,00 €)

# ?????????? ??? ???????

**Контейнер 2**


Laminat T34 Blu


Laminat T01 Bianko

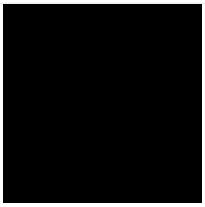
Laminat T02 Nero

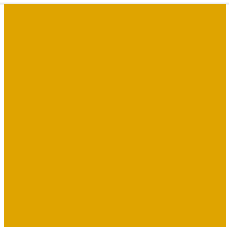
Laminat T03 Ocra


Laminat T05 Rosso


Laminat T08 Oceano


Laminat T09 Pistacchio


Laminat T10 Smeraldo


Laminat T14 Perla


Laminat T15 Grafite


Laminat T18 Tortora


Laminat T19 Corda


Laminat T20 Latte


Laminat T25 Mattone


Laminat T26 Sabbia

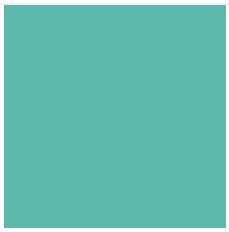
Laminat T32 Aquamarina


Laminat T36 Toffe


Laminat T37 Sahara


Laminat T38 Rosa Antico


Laminat T39 Lavanda


Laminat T40 Teracotta

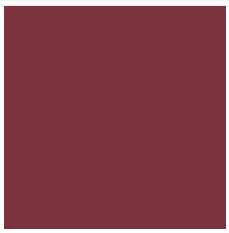
Laminat T41 Rubino


Laminat T42 Malva


Laminat T43 Salvia

## ?????????? ??? ???????



Laminat T44 Lime



Laminat T45 Zafferano



Laminat T46 Avio



Eiche (+120,00 €)



Eiche antrazit gebeizt (+120,00 €)



Американський горіх (+195,00 €)

**Колонка**

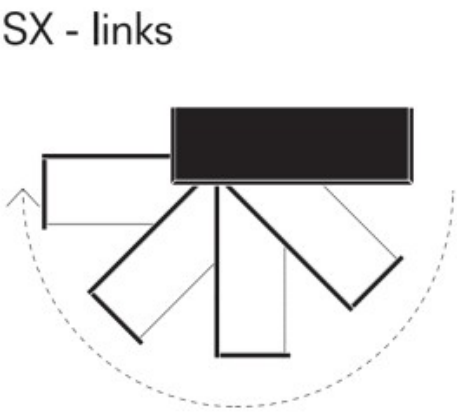


лівий

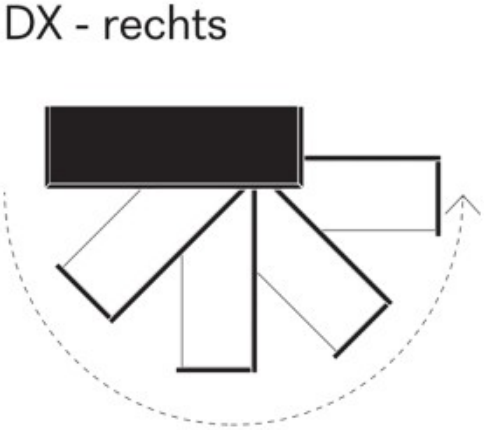


правий