GLAMMFIRE Дров`яний камін COSMO 13

Пункт №: GLF74 / Бренд: GlammFire



11.290,00 €

в т.ч. 19% ПДВ. в т.ч. Доставка

Термін доставки: 4 - 8 тижнів





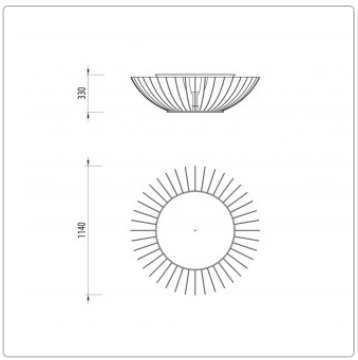

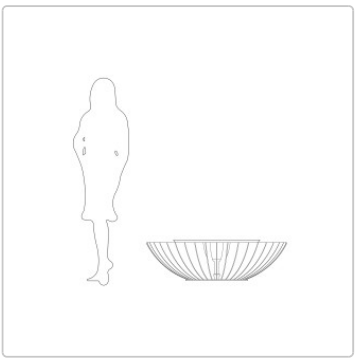

?????????? ??? ???????



Розміри / Технічні дані:

Приблизні розміри: Ø 140 см, висота 33 см

Вогняна чаша: увігнута і шліфована чаша з нержавіючої сталі AISI 316

Структура: суцільна сталь

Структура на вибір в обробці:
Чорне порошкове покриття
Іржавіюча сталь Кортен

Доступні аксесуари:
Кришталева скляна пластина (закриває випромінюючу поверхню конструкції, а також служить полицею)
Решітка для гриля

Входить в комплект поставки:
Витяжка для попелу
Захисна кришка
Рукавички для барбекю

Опис продукту

З тим же натхненням і експресією, що і Cosmo, Cosmo 13 Wood представляє себе як більш вишукану і детальну модель. В її основі лежать такі аспекти, як дизайн, якість матеріалів і функціональна універсальність. Ще вища лінія, яка може ідеально адаптуватися до внутрішнього та зовнішнього середовища. Продемонструйте досконалість і гарний смак у своїх приміщеннях.

Про GlammFire

?????????? ??? ???????

GlammFire була заснована у 2008 році на півночі Португалії і є брендом розкішних камінів, який працює по всьому світу. GlammFire представляє португальський дизайн і сучасний/сучасний стиль. Будучи одним з найбільш затребуваних камінних брендів у світі, GlammFire спеціалізується на проектуванні та виробництві ексклюзивних камінів, які вписуються в новий стиль життя.

Прагнення до більшої ефективності, пошук диференціації, що досягається шляхом розробки унікальних продуктів, і шанобливе ставлення до екології присутні в кожній деталі продукції GlammFire.

Усе про вашу покупку

Персональні пропозиції, що відображають наші цінності

Питання? Відповіді тут

Доставка, як вона повинна бути

Бонусна програма

Актуальні знижки %

Наш шоурум у Рюссельсхаймі

Реалізовані проєкти, справжня якість

Матеріали, догляд і аксесуари

Доступні варіанти

Виконання

?????????? ??? ???????



Чорна лакована сталь

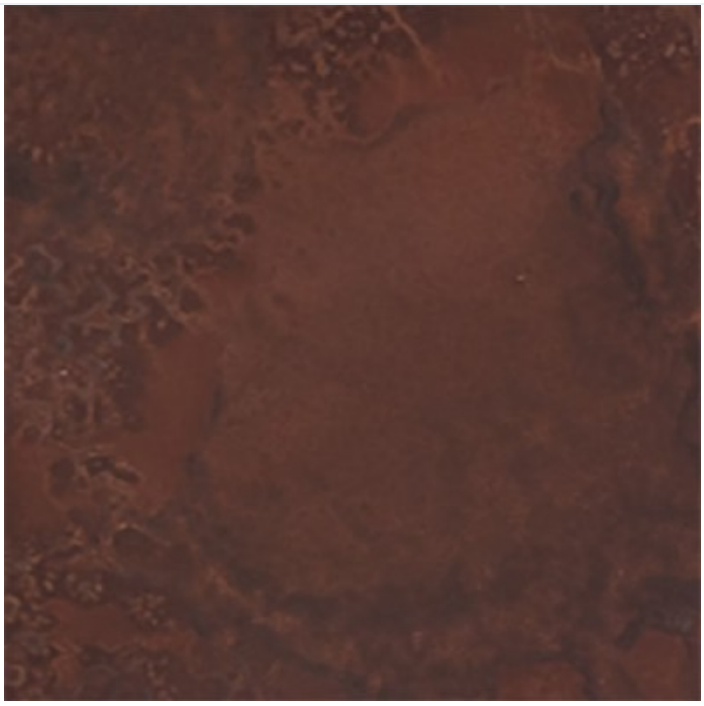

Сталь CorTen (+710,00 €)

Скляна пластина

?????????? ??? ???????

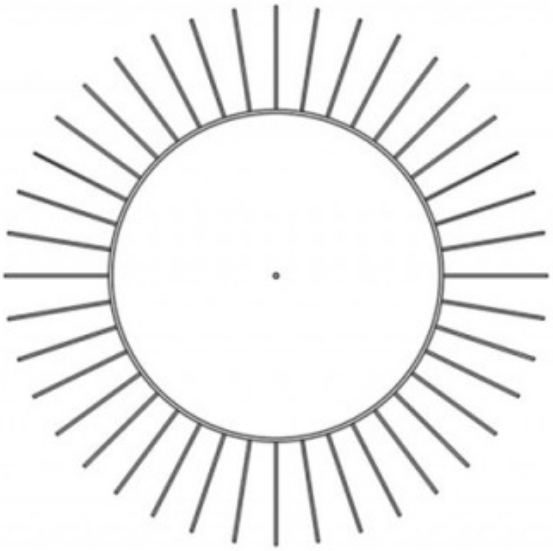

ні

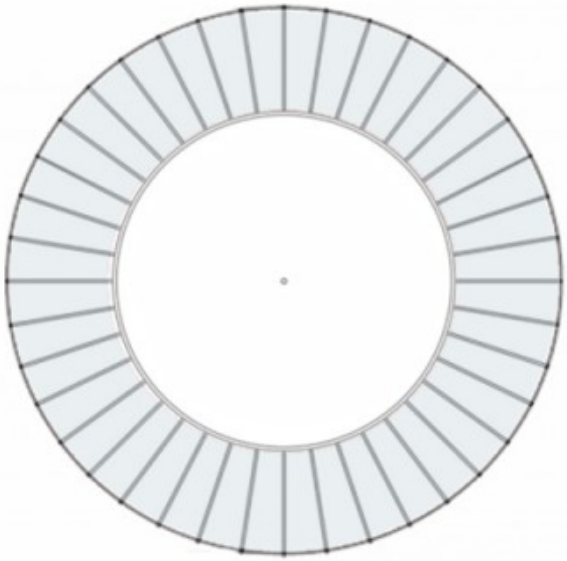

Прозоре скло (+1.075,00 €)