MAWA Wittenberg 4.0 - світлодіодний вбудовуваний точковий світильник IP44 круглий - 1-ламповий

Пункт №: MAW424 / GTIN: 4059735044649 / Бренд: Mawa Design



120,00 €

в т.ч. 19% ПДВ. в т.ч. Доставка

Градуйовані ціни

Від 4	105,00 € - Ти врятуєш 15,00 €
Від 6	98,00 € - Ти врятуєш 22,00 €

Термін доставки: 3 - 5 тижнів

?????????? ??? ???????



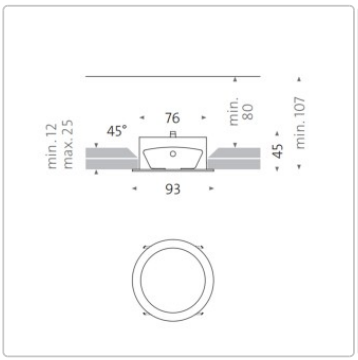





Розміри / Технічні дані:

Приблизні розміри: Ø 9,3м

Загальна висота: 4,5 см
Стельовий виріз: Ø 8см
Монтажна глибина: 10,7 см

Додаткове джерело світла:
LED 12,7 Вт, Ra > 95, термін служби > 61000 годин
dim2warm LED 12 Вт, Ra > 97, термін служби > 50000 годин (для DALI або Casambi Bluetooth)

Колірна температура на вибір:
2700 Кельвін теплий білий - 930 люмен
3000 Кельвін яскравий теплий білий - 980 люмен
4000 Кельвін нейтральний білий - 1100 люмен
1800 - 3000 Кельвін dim2warm - 1045 люмен

?????????? ??? ???????

Кут променя на вибір:
12° = точковий
24° = середній
38° = заливний

З розширювальним кріпленням (30° / 60°) розширюється до:
12° → 32° / 61°
24° → 38° / 64°
38° → 48° / 71°

Матеріал: алюміній з порошковим покриттям

Керування за бажанням:
Без перетворювача (2700 - 3000 - 4000 Кельвін): Без перетворювача робота неможлива! Підключення через електрика (3-жильний кабель живлення)
Увімкнення та вимкнення фази з **регулюванням** яскравості (2700 - 3000 - 4000 Кельвін): 3-жильний кабель живлення
DALI з **регулюванням яскравості** (2700 - 3000 - 4000 Кельвінів): Для 4- або 5-жильного кабелю живлення (кабель керування)!
Casambi-Bluetooth з **регулюванням яскравості** (2700 - 3000 - 4000 Кельвін): Керування світлом через додаток (3-жильний кабель живлення).
dim2warm DALI з **можливістю регулювання** (1800-3000 Кельвін): Для 4- або 5-жильного кабелю живлення (кабель управління)!
dim2warm Casambi-Bluetooth з **регулюванням** 1800-3000 Кельвін): Керування світлом через додаток (3-жильний кабель живлення).

Перетворювач: ексклюзивний

Дизайн: MAWA

Доступні аксесуари:
Світлодіодний перетворювач та вторинний кабель
Розширювальна насадка: для розширення кута променя. Рекомендується установка на заводі!
Шторка**:** виготовлена з алюмінію в колір прожектора (білий або чорний) для контролю бічних відблисків
Стільникова решітка**:** забезпечує цілеспрямований контроль відблисків для прожекторів серії Віттенберг 4.0
Скульптурна лінза: еліптичний розподіл світла забезпечує рівномірне освітлення.
Всмоктувальний **підйомник:** для заміни лінзи без інструментів, наприклад, з 12° на 24° або 38°.

Мінімальна кількість замовлення: 2 прожектори

Опис продукту

wittenberg 4.0
КАНАЛ ВНУТРІШНЬОГО ВСТАНОВЛЕННЯ wi4-eb-1r-dl-ip44

ВБУДОВУВАНИЙ

?????????? ??? ???????

з круглим перекриваючим краєм для фіксованої установки в гіпсокартонну стелю, без видимих шурупів і кабелів. Нова світлова головка з подвоєною світловіддачею і поліпшеною передачею кольору вражає великою поверхнею випромінювання світла без відблисків. Завдяки додатковому розсіювачу з акрилового скла світильник захищений від бризок води до IP44 (тільки для накладного монтажу). Серія DEKRA протестована.

Широкий асортимент аксесуарів - змінна оптика, спеціальні розсіювачі LSD, стільникові решітки та жалюзі - дозволяють точно налаштувати кут променя і регулювати освітленість. Байонетний фіксатор фіксує світлову головку до корпусу і дозволяє швидко її частково замінити. Ще одна перевага: інтегровані в стелю компоненти залишаються доступними для огляду - без демонтажу всього корпусу. У стандартній комплектації поверхня пофарбована порошковою фарбою RAL 9016 білий матовий або RAL 9005 чорний матовий. Спеціальні світильники, виготовлені на замовлення, доступні в компанії mawa за запитом.

Зверніть увагу:
Для керування світильником необхідний пускорегулювальний апарат. Пульт керування не входить до стандартної комплектації, але може бути доданий як опція в меню конфігурації.

Про Mawa

MAWA Design була заснована у 1977 році Мартіном Валлротом. У компанії, яка тоді знаходилася в Кройцберзі, він розробляв і виготовляв предмети для житлових приміщень. Протягом наступних років одноосібний бізнес розширився і став професійною компанією. У цей час розробки MAWA Design часто займали передову роль у формуванні ідей у сфері продуктового дизайну. До сьогодні виняткова комбінація дизайнерського бюро та мануфактури суттєво сприяє успіху компанії.

Вісімдесяті роки принесли популярність розумінню та інтересу до дизайну. Тому MAWA Design пішла новим шляхом. У співпраці з зовнішніми дизайнерами були розроблені ідеї для повсякденного життя та оперативно реалізовані завдяки гнучкій структурі компанії. Продуктовий асортимент переважно знаходить своїх споживачів у сегменті високого класу.

Окрім стандартної програми мануфактури, звісно, також можливе виготовлення спеціальних виробів за індивідуальними вимогами. Так, були створені освітлювальні прилади, наприклад, для Федерального канцлерства, Міністерства економіки, будинку Корбюзьє, театру Максима Горького в Берліні або для Лютеранського дому у Віттенберзі. Відомі компанії, такі як BMW, Daimler Benz, Jil Sander, Hotel Bleibtreu, KaDeWe, Sony або The Conran Shop, співпрацюють з MAWA Design, коли йдеться про першокласне освітлення. Продукти MAWA, які відрізняються високоякісними матеріалами та відмінною обробкою, знайшли своє місце в важливих колекціях музеїв по всьому світу.

Зелене світло для подальшого зростання. Завдяки власному конструкторському відділу, дослідженням і розробкам, а також власній лабораторії світла, компанія тепер входить до числа переважних партнерів міжнародних фахівців. MAWA design в об'єктній сфері, зокрема в музеях, бібліотеках, сакральних будівлях та історичних пам'ятках, перетворилася з секрету на провідний бренд з мінімалістичними освітлювальними приладами. Новий брендинг з яскравим логотипом відображає широке значення компанії у професійному світі. При цьому і тут дотримуються принципу: менше - більше. І так у 2017 році назва бренду була скорочена до двох складів – з MAWA Design стало MAWA. Лише колір і ставлення залишилися незмінними зеленими.

Усе про вашу покупку

Персональні пропозиції, що відображають наші цінності

?????????? ??? ???????

Питання? Відповіді тут

Доставка, як вона повинна бути

Бонусна програма

Актуальні знижки %

Наш шоурум у Рюссельсхаймі

Реалізовані проєкти, справжня якість

Матеріали, догляд і аксесуари

Доступні варіанти

Підключення

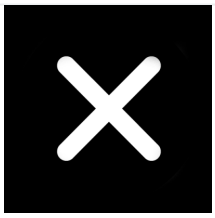 без конвертера	 Фази можна вмикати/вимикати (+33,00 €)	 Dali з можливістю регулювання яскравості (+65,00 €)	 Casambi Bluetooth-димер (+140,00 €)	 dim2warm DALI димер (+120,00 €)	 dim2warm Bluetooth-димер (+195,00 €)

MAWA Колір

?????????? ??? ???????



RAL 9016 білий матовий



RAL 9005 чорний матовий

Кельвін



2700



3000



4000

Кут розсіювання

?????????? ??? ???????



12°



24°



38°