Caravita - ґрунтова гільза BBKE

Пункт №: CAR109 / Бренд: Caravita



607,50 €

Звичайна ціна ~~675,00 €~~ (Ти врятуєш 67,50 €)

в т.ч. 19% ПДВ. в т.ч. Доставка

Термін доставки: 2 - 3 тижнів





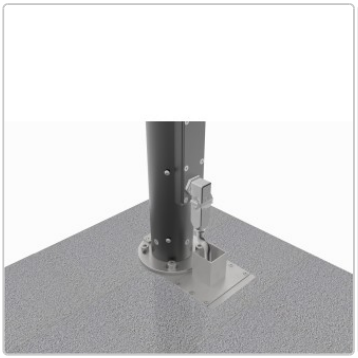

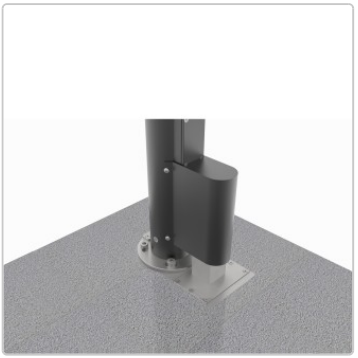

?????????? ??? ???????

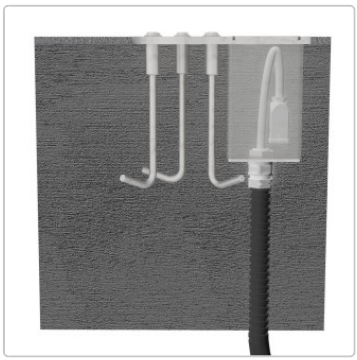

Розміри / Технічні дані:

Приблизні розміри: довжина 25 см

Структура: Нержавіюча сталь

Монтаж: Для установки в бетон. Стандартне рішення для звичайних бетонних фундаментів. Розмір фундаменту повинен бути не менше 50 x 50 x 80 см

Застосування:
Стандартне рішення для звичайних бетонних фундаментів
Практичний блок живлення для сонцезахисного навісу Біг-Бен без заплутаних кабелів. Підключення живлення надійно зберігається у водонепроникному корпусі. Початковий монтаж повинен здійснювати електрик

Розетка заземлення з підключенням для...
-230 В, якщо на навісі використовується тільки світло.
-400 В, якщо використовується світло та опалення.

Використовується для:
Big Ben
Біг Бен XXL

Про Caravita

CARAVITA вважається провідним брендом для високоякісних сонцезахисних парасольок і тентів, а також синонімом якості та дизайну. Елегантні великі парасольки з розмахом до семи метрів створюють простір для найрізноманітніших застосувань і завдяки надзвичайно міцній конструкції витримують високі вітрові навантаження. Інноваційні механізми дозволяють легко відкривати парасольки будь-якого розміру навіть через роки використання, забезпечуючи простоту та комфорт в експлуатації. Індивідуальне виготовлення на замовлення — відмінна риса парасольок CARAVITA. Повний вибір кольорів тканин і каркасів дозволяє індивідуально комбінувати їх. Це гарантує, що найвищі вимоги в галузі гастрономії, готелів та приватних садів будуть виконані — у поєднанні з багатьма іншими чудовими опціями.

?????????? ??? ???????

Індивідуальний дизайн: Понад 130 варіантів тканин і 200 кольорів каркаса за запитом клієнта
Довговічні продукти: Завдяки високоякісним алюмінієвим і нержавіючим сталевим компонентам
Інноваційна механіка: Забезпечує легкість в управлінні протягом багатьох років
Висока стабільність: Завдяки високій товщині стінок щогли та спиць
Спеціальні форми на замовлення з Big Ben Freestyle

Життєвий простір розширюється на вулицю. Їжа, напої, свята, сміх чи робота на свіжому повітрі — індивідуальності немає меж. Незалежно від того, чи знаходитесь ви на приватному балконі, чи на затишній терасі ресторану. Уже навесні, коли перші теплі сонячні промені запрошують на вулицю, люди хочуть насолоджуватися додатковим комфортом. Незамінними для відпочинку на природі є продумані трендові продукти в галузі захисту від сонця. Тільки так можливі нові улюблені місця, і Outdoor Living стає задоволенням протягом усього року.

Готові парасольки? Тільки не в CARAVITA. Адже ваші вимоги та потреби також індивідуальні. Тому кожна наша парасолька виготовляється за індивідуальним замовленням. Переконайтеся самі, як за більш ніж 30 років досвіду і з великою пристрастю створюється високоякісне джерело тіні.

Усе про вашу покупку

Персональні пропозиції, що відображають наші цінності

Питання? Відповіді тут

Доставка, як вона повинна бути

Бонусна програма

Актуальні знижки %

Наш шоурум у Рюссельсхаймі

Реалізовані проєкти, справжня якість

Матеріали, догляд і аксесуари