MOREE Барна композиція / Стійка LED - 764 × 107 × 290 см

Пункт №: MOR13 / Бренд: Moree



25.704,00 €

Звичайна ціна ~~28.560,00 €~~ (Ти врятуєш 2.856,00 €)

в т.ч. 19% ПДВ. в т.ч. Доставка

Термін доставки: 6 - 8 тижнів

?????????? ??? ???????

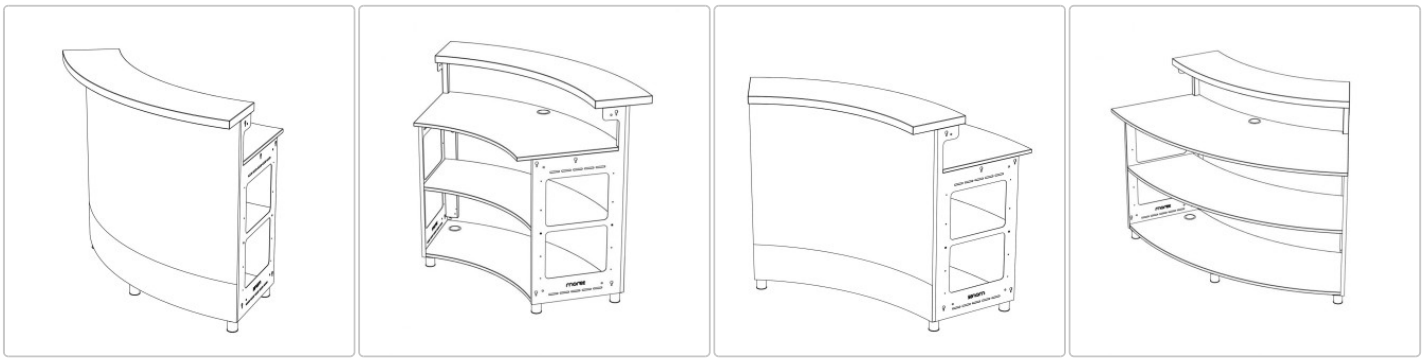

За допомогою модулів для барних стійок Moree ви можете створювати власні конфігурації барних стійок. Усі модулі можна комбінувати між собою.

Розміри / Технічні дані:

Приблизні розміри: ширина 764 см, глибина 290 см, висота 107 см (з ніжками 2 см)

Структура: МДФ, прямі краї, HPL з білим покриттям

Інтегровані та окремо керовані різнокольорові світлодіодні модулі:
На кожен модуль: Світлодіодне переднє освітлення, індивідуально кероване, різнокольорові світлодіоди макс. 28 Вт, 500/540 люмен, термін служби 30000 годин.
За модуль: Світлодіодне освітлення робочого місця, індивідуально регульоване, різнокольорові світлодіоди макс. 20 Вт, 500/510 люмен, термін служби 30000 годин.

Довжина кабелю: 4 метри, чорний на модуль
Напруга 220-240 В, 50 Гц
Клас захисту II
Пульт дистанційного керування з 4 каналами

Застосування: Підходить для використання всередині приміщень

Торцеві панелі та стільниця на вибір доступні в наступних варіантах обробки поверхні:
Дерево МДФ, прямі краї, HPL з білим покриттям
Дерево МДФ, закруглені краї, білий шовковий матовий лак

Входить в комплект поставки:
9 модулів прилавка під кутом 60° з стільницею, робочою поверхнею та однією полицею, дерево МДФ, прямі краї, HPL з білим покриттям
4 x модулі прилавка, кожен під кутом 60°, зі стільницею, робочою поверхнею та однією полицею, дерево МДФ, прямі краї, HPL з білим покриттям
1 x торцева панель ліва, дерево МДФ, прямі краї, HPL з білим покриттям

?????????? ??? ???????

1 x торцева панель права, дерево МДФ, прямі краї, HPL біле покриття
Регульовані контр-ніжки, висотою 2 см або 6 см, або коліщатка з гальмами, висотою 6,5 см або 10 см, залежно від потреби

Примітка: якщо вибрані ролики висотою 10 см, барні елементи придатні для транспортування вилочним навантажувачем і для зберігання на стелажному складі

Доступні аксесуари: мийка з нержавіючої сталі зі зливом

Дизайн: Moree Design

Опис продукту

Moree представляє нову, інноваційну систему прилавків, що складається з різних прямих і круглих модулів, які можна комбінувати між собою.

Вона була спеціально розроблена нашими дизайнерами для сфери громадського харчування, проведення заходів та виставок і вражає своїм позачасовим дизайном та високою якістю виготовлення. Матеріали, з яких виготовлені престижні меблі для заходів, є міцними, непідвладними часу та легкими в догляді. На додаток до лакованої поверхні, суцільна дошка стійки може також поставлятися з високоякісним лаковим покриттям. Бокові сторони модулів стійки закриваються лакованими торцевими елементами. Прилавкова дошка і торцеві елементи також можуть бути пофарбовані в спеціальні кольори або виготовлені з масиву дерева.
Прилавок можна використовувати як для мобільного застосування на виставках і заходах, так і для стаціонарного застосування в громадському харчуванні та готельному бізнесі. Відкритий, напіввідкритий або закритий барний модуль, стійка, стійка реєстрації, діджейський пульт, мобільний коктейль-бар або великий виставковий прилавок для кейтерингу, кутове рішення або кругла стійка - барна система адаптується до просторових умов і вимог замовника. Вона пропонує достатньо місця для зберігання зверху і багато місця для зберігання всередині.

Особливість: окремі барні модулі оснащені двома окремо працюючими різнокольоровими світлодіодними блоками, завдяки чому передня частина і робоча зона за прилавком можуть бути освітлені різними кольорами за бажанням замовника. Інтегроване освітлення керується за допомогою радіопульта дистанційного керування, з Доступні чотири канали, що означає, що не тільки окремі зони (фронтальна або робоча поверхня), але й різні сегменти можна контролювати індивідуально. Таким чином, можна адаптувати кольори до події та створити вражаючу атмосферу. Налаштуйте бажану систему відповідно до ваших конкретних вимог. Всю необхідну інформацію ви знайдете в деталях продукту. Стійка також ідеально поєднується з нашими барними стільцями "ED". Ми будемо раді проконсультувати вас особисто, будь ласка, зв'яжіться з нами, якщо вам потрібна додаткова інформація або індивідуальна пропозиція.

Про Moree

MOREE спеціалізується на високоякісних меблях з підсвічуванням і меблів на замовлення, створених для людей, які цінують чуттєве та урбаністичне життя. Завдяки своїй любові до чітких форм, інноваційних матеріалів та захопленню ефектом світла, дизайнери MOREE постійно придумують нові ідеї для виразних та позачасових інтер'єрів та екстер'єрів.

Колекція пропонує підсвічені столи, сидіння і декоративні об'єкти, що світяться, для житлових приміщень і садів, а також для всіх сфер громадського харчування та готельної індустрії. Функціональність, довговічність і чіткий, яскравий дизайн є ознаками успіху німецького бренду.

Індивідуальний друк на меблях з підсвічуванням дозволяє компаніям розміщувати свої бренди та повідомлення на видному місці і доносити їх у захоплюючий спосіб.

MOREE - це гарно оформлені та високофункціональні якісні вироби, які можна придбати лише в обраних меблевих та дизайнерських магазинах у більш ніж 30 країнах світу.

Усе про вашу покупку

?????????? ??? ???????

Персональні пропозиції, що відображають наші цінності

Питання? Відповіді тут

Доставка, як вона повинна бути

Бонусна програма

Актуальні знижки %

Наш шоурум у Рюссельсхаймі

Реалізовані проєкти, справжня якість

Матеріали, догляд і аксесуари

Доступні варіанти

Земляний рівень

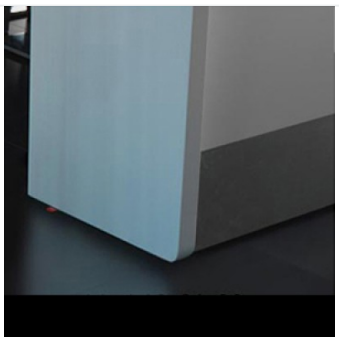

Ніжки 20 мм



Ніжки 60 мм

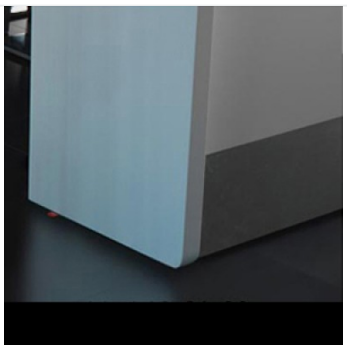

Ролики - 6,5 см

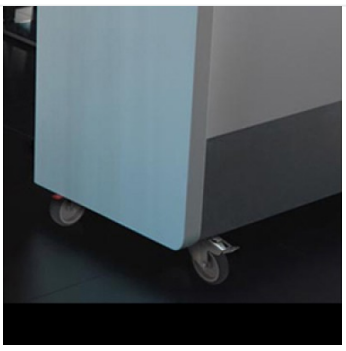

Ролики 10 см

Раковина

?????????? ??? ???????



ні



так (+440,00 €)

Боковини та стільниця

?????????? ??? ???????



Покриття HPL

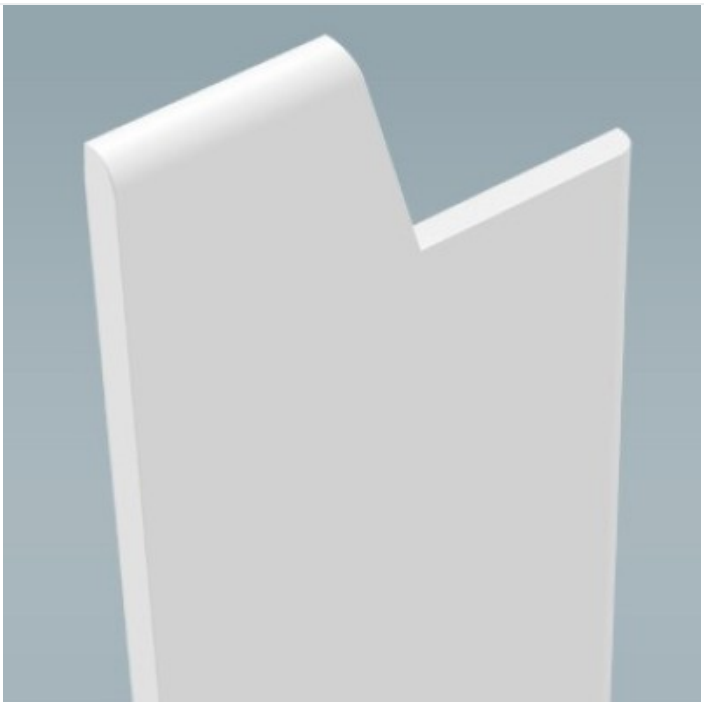

Білий шовк матовий лакований (+360,00 €)