SERRALUNGA підсвічуваний вазон PRIMAVERA

Пункт №: SER117 / Бренд: Serralunga



1.522,90 €

Звичайна ціна ~~1.570,00 €~~ (Ти врятуєш 47,10 €)

в т.ч. 19% ПДВ. в т.ч. Доставка

Термін доставки: 3 - 4 тижнів

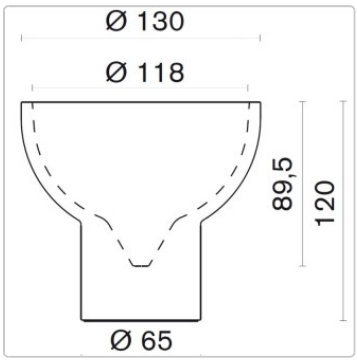

?????????? ??? ???????



Розміри / Технічні дані:

Зовнішні розміри прибл.: Ø верхній 130см, Ø нижній 65см, висота 120см

Глибина посадки приблизно: Ø 118 см, глибина 89,5 см (звужується донизу приблизно до 10 см)

Матеріал: поліетилен, напівпрозорий, стійкий до атмосферних впливів і не б'ється

Додаткове освітлення:
Холодний білий світлодіод, 1250 люмен, 6000 Кельвін, кабель живлення 3 метри, чорний
RGB-світлодіод з пультом дистанційного керування, кабель 3 метри, чорний

Особливість:
Сівалка з подвійними стінками
Поверхня Clean Fighter - легке очищення поверхні завдяки новому ущільнювачу
Підходить для внутрішнього і зовнішнього використання
Дуже добре підходить для професійного використання в закладах громадського харчування та офісах
Стійкий до температур (від -35ºC до +80ºC)
Ударостійкий і зносостійкий. 100% придатний для багаторазового використання

Опис продукту

Кашпо Primavera з підсвічуванням підходить як для внутрішнього, так і для зовнішнього використання. Це велике кашпо пропонує місце для різних видів рослин, від звисаючих сукулентів до невеликих дерев, і привертає увагу на вашій відкритій ділянці.
Виготовлене з легкого, але міцного поліетилену, що формується під час обертання. Захист від ультрафіолету. На 100% придатний для вторинної переробки. Доступний з енергозберігаючими лампами або зі світлодіодами RGB.

"Як дизайнер, я люблю прості та базові форми, такі як сфера або труба. Ці дві форми чудово поєднуються в цих великих кашпо. Весна - моя улюблена пора року, і саме тому я назвав ці великі кашпо Primavera - Весна". - Еero Аарніо

Serralunga Clean Fighter

SERRALUNGA представляє CLEAN FIGHTER, новий, інноваційний композитний матеріал для швидкого та ефективного очищення.

У рамках постійних дослідницьких та інноваційних зусиль Serralunga був розроблений новий склад: Clean Fighter.

Clean Fighter — це інноваційний композитний матеріал, який забезпечує швидке та ефективне очищення всіх меблів, квіткових горщиків і предметів інтер'єру Serralunga у стандартних кольорах. Внаслідок цього зменшується час, витрачений на

?????????? ??? ???????

очищення. Для продуктів з матовим або блискучим покриттям CLEAN FIGHTER не потрібен.

Clean Fighter є абсолютно універсальним у застосуванні. Особливою рисою є здатність матеріалу адаптуватися до різних форм.

про Serralunga

Перший у Європі, хто розробив технологію ротаційного лиття, перший, хто ввів дизайнерську вазу і створив концепцію великогабаритної вази. Перший, хто створив освітлену вазу, виставив промислову вазу в музеї та перший, хто розробив нові технології лакування з візерунками.

Ті, хто обирають Serralunga, здатні розпізнавати та цінувати оригінальність.

СІМЕЙНИЙ БІЗНЕС ІЗ СЕРЦЕМ

СПАДЩИНА Serralunga була заснована у 1825 році в Бієллі та носить ім'я родини, яка вже шість поколінь є творчим і підприємницьким серцем компанії, що займається виробництвом сучасних зовнішніх меблів.

Компанія починала як дубильня, а потім переорієнтувалася на обробку шкіри для промислових цілей. Справжня революція відбулася з початком обробки пластику та технології ротаційного формування, імпортованої з США, яка дала життя численним італійським дизайнерським об'єктам, таким як зовнішнє освітлення та сучасні меблі, всі з яких виробляються в Італії.

ВИГОТОВЛЕНО В ІТАЛІЇ Serralunga продовжує традицію досконалості, яка давно асоціюється з маркою "Made in Italy", одночасно пропонуючи нові форми життя, що дозволяють нам відпочивати та розслаблятися з предметами інтер’єру, що збагачують наше життя.

КУЛЬТУРНА ІННОВАЦІЯ Serralunga відома своїм почуттям інновацій та майстерності, що дозволяє їй розширювати межі матеріалів, технологій та естетики, створюючи проривні продукти, які надихають і вражають.

Усе про вашу покупку

Персональні пропозиції, що відображають наші цінності

Питання? Відповіді тут

Доставка, як вона повинна бути

Бонусна програма

Актуальні знижки %

Наш шоурум у Рюссельсхаймі

Реалізовані проєкти, справжня якість

Матеріали, догляд і аксесуари

?????????? ??? ???????

Доступні варіанти

Освітлення

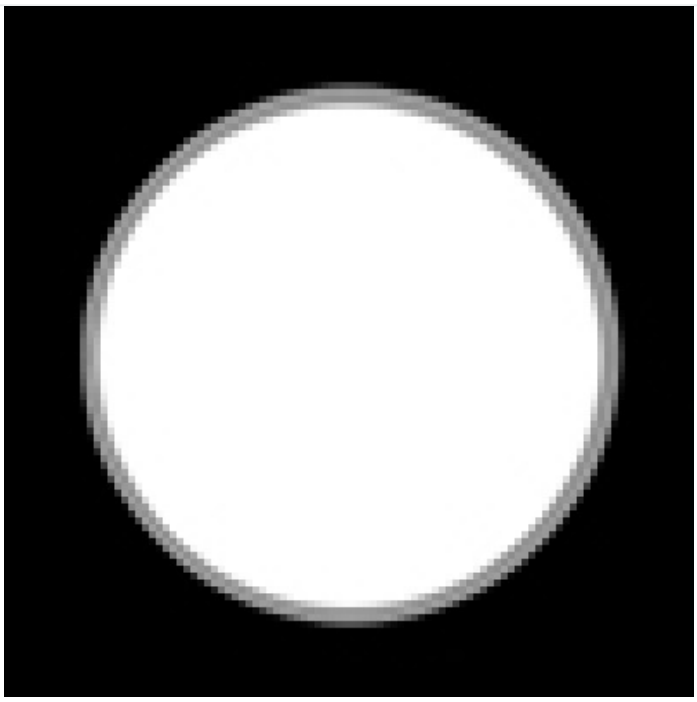

LED холодний білий

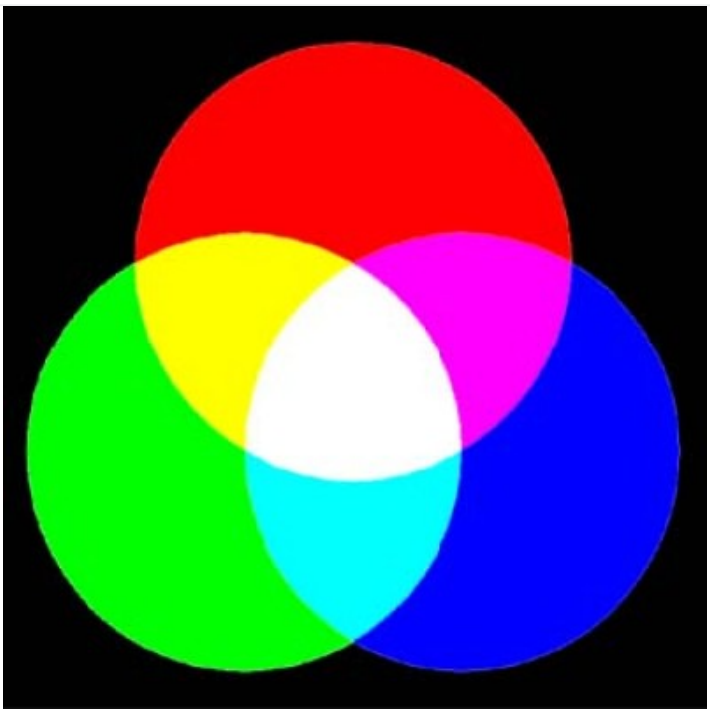

СВІТЛОДІОДНИЙ RGB (+40,00 €)