?????????? ??? ???????

VONDOM CHRISMY Дизайнерська ялинка LED-Outdoor 200

Пункт №: VON222 / GTIN: 8412524208817 / Бренд: Vondom



−5% на всі способи оплати

1.570,00 €

Звичайна ціна ~~1.840,00 €~~ (Ти врятуєш 270,00 €)

в т.ч. 19% ПДВ. в т.ч. Доставка

Термін доставки: 2 - 4 тижнів



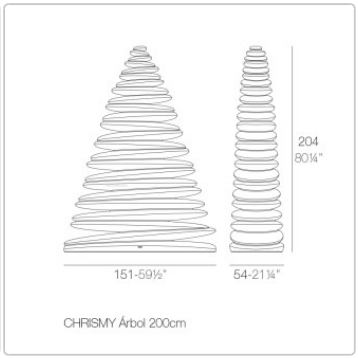





?????????? ??? ???????




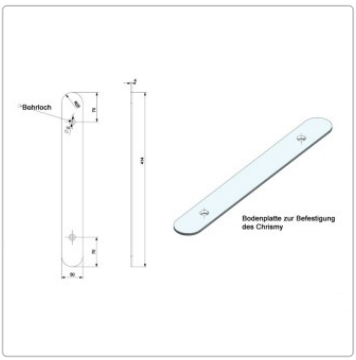



Розміри / Технічні дані:

Розміри (приблизно): ширина 150 см, глибина 54 см, висота 200 см

Вага: 61 кг

Матеріал та конструкція

Матеріал: лінійний поліетилен, напівпрозорий, стійкий до атмосферних впливів та небиткий

Основа: сталь, з порошковим покриттям, з ніжками, що регулюються по висоті

Джерело світла: світлодіод білого світла 4000–4500 кельвінів або різнокольорового світла 6500 кельвінів, макс. 16–72 Вт залежно від моделі, блок живлення: вхід 100–240 В змінного струму, 50–60 Гц

Варіанти освітлення:
біле світлодіодне освітлення, 4000–4500 кельвінів
Світлодіодне RGB-освітлення з пультом дистанційного керування
Світлодіодне RGB-освітлення з пультом дистанційного керування та акумулятором + зарядним пристроєм. Час заряджання — 4 години, час роботи — 6 годин, 500 циклів
Світлодіодне RGB-освітлення з підтримкою DMX та пультом дистанційного керування(потрібна точка доступу Wi-Fi)
Світлодіодне RGB-освітлення з підтримкою DMX, пультом дистанційного керування, акумулятором та зарядним пристроєм. Час заряджання — 4 години, час роботи — 6 годин, 500 циклів(потрібна точка доступу Wi-Fi)

Пульт дистанційного керування: дальність дії 10–15 метрів

Клас захисту: IP65

Кабель живлення: 2 метри, білий (вибір штекера: для ЄС, Австралії, Великої Британії або США)

?????????? ??? ???????

Особливість:
Підходить для використання як у приміщенні, так і на відкритому повітрі
Дуже добре підходить для професійного використання в закладах громадського харчування та офісах
Стійкий до УФ-випромінювання. Коефіцієнт UV8, що відповідає 8 000 сонячних годин у Флориді
Стійкий до температур від -60 °C до +80 °C
Ударостійкий та зносостійкий. 100% придатний для повторного використання

Доступні аксесуари: бездротова точка доступу DMX Wireless Home WIFI

DMX Home WIFI — це точка доступу, за допомогою якої ви можете керувати всіма продуктами VONDOM за допомогою планшета або смартфона на базі iOS чи Android.
Ви можете створювати індивідуальні та спеціальні сценарії освітлення. Керуйте розважальним освітленням кожного виробу Vondom, наприклад, меблів, кашпо та світильників, окремо або в групі.
Ми з радістю надамо вам детальну консультацію, зателефонуйте нам!

Додаткові аксесуари: кріпильні пластини з нержавіючої сталі для монтажу на підлогу.

Дизайн: Тереза Сапей

Опис продукту

Цей сучасний різдвяний декор Chrismy від Vondom виготовлений з високоякісного пластику і підходить для використання як у приміщенні, так і на вулиці. Елегантна, сучасна форма, розроблена дизайнеркою Терезою Сапей, створює розкішну атмосферу в будь-якому житловому просторі. Гармонійне освітлення та унікальний дизайн різдвяної ялинки Chrismy створюють затишну святкову атмосферу. У вимкненому стані дизайнерська ялинка сяє зимовим білим кольором.

Різдвяна ялинка Vondom Chrismy доступна в таких розмірах:

Висота: 25 см / Ширина: 19 см / Глибина: 13 см
Висота: 50 см / Ширина: 38 см / Глибина: 26 см
Висота: 100 см / Ширина: 75 см / Глибина: 32 см
Висота: 150 см / Ширина: 110 см / Глибина: 40 см
Висота: 200 см / Ширина: 150 см / Глибина: 54 см

FAQ Chrismy

VONDOM CHRISMY – Поширені запитання про LED-освітлення, керування та використання надворі

Чи підходять ялинки VONDOM для вулиці?

Так. CHRISMY та FOREST призначені для приміщень і відкритих просторів. Матеріали стійкі до ультрафіолету та погодних впливів. LED-версії для зовнішнього використання мають ступінь захисту IP65.

IP65 означає, що відповідні компоненти повністю захищені від пилу та струменів води. Тому вони придатні для типових зимових погодних умов.

?????????? ??? ???????

Електричні з'єднання й аксесуари також необхідно встановлювати та використовувати відповідно до їхнього ступеня захисту.

Яке LED-освітлення обрати?

Вибір підсвічування – одне з головних рішень під час купівлі дизайнерської різдвяної ялинки. Варіанти відрізняються не лише кольорами, а й можливостями керування.

Біле LED – Елегантне рівномірне освітлення
Версія з білим LED випромінює лише постійне нейтральне біле світло з колірною температурою приблизно 4000–4500 K.

Пульт дистанційного керування не потрібен і не входить до комплекту.

Живлення здійснюється кабелем зі штекером. Вмикати та вимикати освітлення можна через відповідну розетку з вимикачем або таймер.

Наша рекомендація: Ідеальний вибір для елегантного різдвяного освітлення без зміни кольорів.

LED RGB – 3 відтінки білого, 9 кольорів і світлові ефекти
Версія LED RGB пропонує значно більше можливостей оформлення.

Можна обрати теплий, нейтральний або холодний білий, а також дев'ять додаткових кольорів.

Пульт із комплекту дозволяє:

- встановлювати постійні кольори,
- запускати автоматичні послідовності,
- регулювати швидкість зміни кольорів,
- налаштовувати яскравість.

Освітлення легко пристосувати до різних приміщень, подій та особистих уподобань.

Якщо у вас кілька світлових виробів VONDOM, кожному можна призначити власний постійний колір.

Наша рекомендація: Стандартного LED RGB цілком достатньо для більшості приватних і багатьох комерційних просторів.

WiFi та DMX – Синхронізація кількох виробів VONDOM
Розширене керування особливо корисне, коли кілька світлових виробів VONDOM повинні автоматично й одночасно змінювати кольори.

Стандартне LED RGB також має автоматичні послідовності. Проте за використання окремих пультів зміни кольорів поступово втрачають синхронність.

Помітні відмінності можуть виникнути вже за кілька хвилин.

Щоб синхронізувати п'ять ялинок CHRISMY або поєднання світлових ялинок, кашпо та лаунж-меблів, рекомендуємо сумісну централізовану систему керування.

VONDOM Access Point HOME – Керування зі смартфона або планшета
Для сумісного WiFi-керування потрібен VONDOM Access Point HOME, який продається окремо.

Він дозволяє керувати освітленням через спеціальний застосунок на смартфоні або планшеті.

Access Point HOME підтримує до десяти сумісних виробів на відстані приблизно 12–15 м. Фактична дальність залежить від умов встановлення.

?????????? ??? ???????

Це дозволяє одночасно керувати кількома світловими об'єктами та синхронізувати зміну кольорів.

Керування здійснюється через застосунок замість окремих пультів.

VONDOM Access Point PROFESSIONAL – Інтеграція у професійні системи
VONDOM Access Point PROFESSIONAL призначений для великих інсталяцій та інтеграції в професійні системи автоматизації будівель.

Він підходить для керування освітленням із центральної консолі або інтеграції в належним чином спроєктовані системи KNX чи шинного типу.

Технічне підключення необхідно узгодити з наявною системою автоматизації.

Наша рекомендація: Обирайте розширене WiFi- або DMX-керування лише за реальної потреби. Для постійних кольорів стандартного LED RGB зазвичай достатньо.

Акумулятор чи електромережа – Що краще?

Акумуляторна версія працює приблизно 6–8 годин. Повне заряджання триває близько 4 годин.

Акумулятор розрахований приблизно на 500 циклів заряджання. Зарядний пристрій входить до комплекту. Відповідно оснащена версія також має захист IP65.

Коли рекомендуємо акумуляторну версію?
Насамперед там, де немає належного постійного електроживлення.

Типові сфери використання:

- заходи й тимчасові інсталяції,
- прийоми та презентації,
- короткочасне декоративне оформлення,
- місця без відповідного електропідключення.

Для щоденного різдвяного освітлення протягом багатьох годин і кількох тижнів рекомендуємо мережеву версію.

Наша порада: Не обирайте акумулятор лише через уявну гнучкість. За наявності відповідного живлення кабельна версія зазвичай практичніша.

Наскільки стійка ялинка VONDOM CHRISMY?

CHRISMY має міцну сталеву основу з регульованими ніжками, що компенсують невеликі нерівності поверхні.

Для додаткової безпеки доступні кріпильні пластини з нержавної сталі. Вони замінюють регульовані ніжки, виступають на кілька сантиметрів за основу та мають отвори для надійного закріплення CHRISMY до поверхні.

Як чистити та доглядати за CHRISMY?

Догляд нескладний. Для звичайних забруднень достатньо м'якої тканини, води та делікатного мийного засобу. Стійкі забруднення міцних пластикових поверхонь можна видаляти мийкою високого тиску, якщо це дозволено для відповідної версії виробу. Уникайте агресивної хімії, абразивів і жорстких щіток.

Про Vondom

?????????? ??? ???????

Vondom означає сучасний стиль життя. Меблі для дому та вулиці від Vondom створені з пристрастю для людей, які цінують інновації та якість—для таких, як ви, хто любить тренди та вимагає найкращого.

Фокус на дизайні
Дизайн є ключем до нашого успіху. З кожною новою колекцією ми створюємо простори, наповнені розкішшю та унікальністю. Меблі Vondom приносять життя та елегантність у кожну кімнату, дозволяючи вам насолоджуватися життям на повну.

Світові дизайнери
Колекції Vondom створюються у співпраці з міжнародними дизайнерами, такими як Фабіо Новембре, Карім Рашид та багатьма іншими. Їхня пристрасть до сучасних форм і культури перетворює кожен предмет меблів на ексклюзивний витвір мистецтва.

Сталий розвиток та інновації
Сталий розвиток є ключовою цінністю Vondom. Ми постійно досліджуємо нові технології та матеріали, щоб захистити навколишнє середовище. Vondom ділиться цими знаннями під час майстер-класів, виставок та заходів у всьому світі.

Глобальний успіх
Vondom представлений у понад 120 країнах, із флагманськими магазинами та шоурумами по всьому світу, включаючи Валенсію, Майамі, Лос-Анджелес та Шанхай.

Усе про вашу покупку

Персональні пропозиції, що відображають наші цінності

Питання? Відповіді тут

Доставка, як вона повинна бути

Бонусна програма

Актуальні знижки %

Наш шоурум у Рюссельсхаймі

Реалізовані проєкти, справжня якість

Матеріали, догляд і аксесуари

Доступні варіанти

Штекер

?????????? ??? ???????

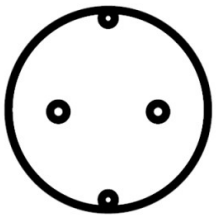

EU



AUS

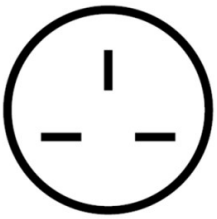

UK

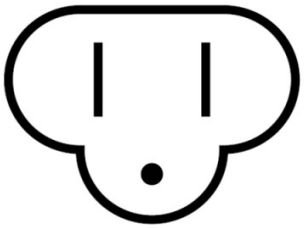

USA

Освітлення

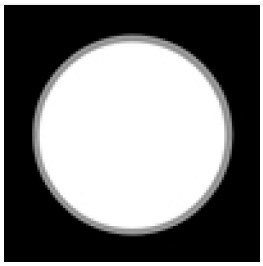

Світлодіод білий

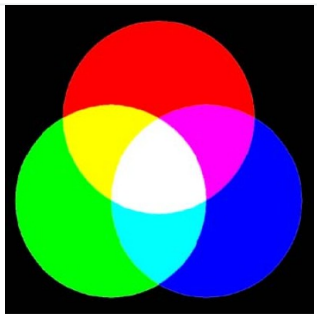

СВІТЛОДІОДНИЙ RGB
(+189,00 €)

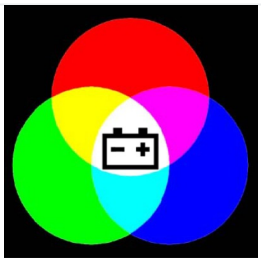

LED-RGB+Akku
(+325,00 €)



LED-RGB WIFI
(+210,00 €)



LED-RGB WIFI+Akku
(+409,00 €)

Кріплення до підлоги

?????????? ??? ???????



ні

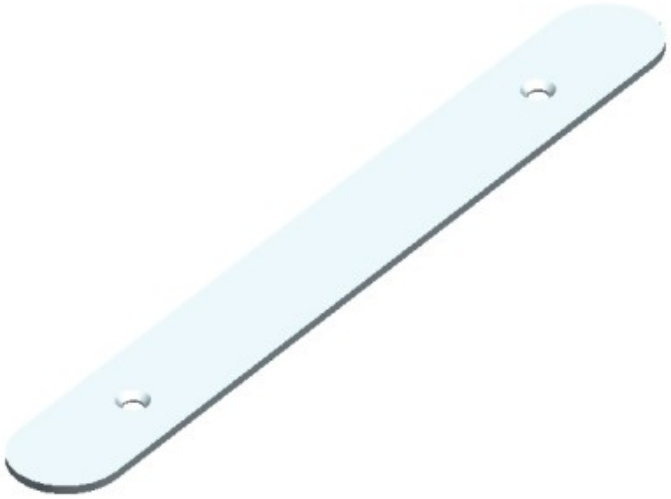

так (+115,00 €)

Засоби догляду

?????????? ??? ???????



ні



Очищувач поверхонь (+35,00 €)