SLIDE DESIGN Break Line Bar

Пункт №: SLD05 / GTIN: 8004369972741 / Бренд: Slide Design







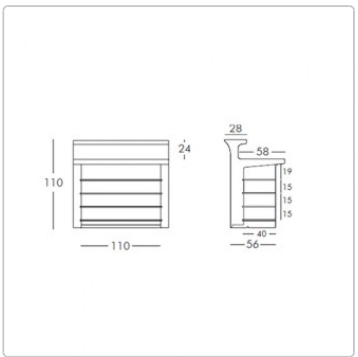

1.496,25 €

Звичайна ціна ~~1.575,00 €~~ (Ти врятуєш 78,75 €)

в т.ч. 19% ПДВ. в т.ч. Доставка

Градуйовані ціни

Від 2	1.315,00 € - Ти врятуєш 260,00 €
Від 5	1.275,00 € - Ти врятуєш 300,00 €

Термін доставки: 3 - 5 тижнів

?????????? ??? ???????



Розміри / Технічні дані:

Приблизні розміри: довжина 120 см, ширина 75 см, висота 110 см

Структура: смола LLDPE. Лінійний поліетилен, стійкий до атмосферних впливів і не б'ється

Додаткове освітлення:
2 x 15 Вт, білі світлодіодні лампи G95 / E27, 1400 люмен, на вибір 3000 або 4000 Кельвінів
2 x 15 Вт світлодіодні RGB Акумулятори з пультом дистанційного керування і Bluetooth через додаток для смартфона або планшета, 300 люмен, час зарядки 6 годин, час роботи до 25 годин, 500 циклів

Клас захисту: IP44

Доступні аксесуари:
Скляна або нержавіюча кришка для прилавка (TOP)
Скляна або нержавіюча кришка для робочої поверхні (DESK)
До 4 скляних полиць на один елемент вітрини (макс. 2 полиці при використанні коктейльної вставки)
Коктейльна вставка

Інші особливості:
Підходить для внутрішнього і зовнішнього використання
Дуже добре підходить для професійного використання в закладах громадського харчування та офісах
Стійкість до ультрафіолетового випромінювання.
Стійкий до температур (від -60ºC до +80ºC)
Ударостійкий і зносостійкий. 100% придатний для багаторазового використання

Дизайн: Slide Studio

Опис продукту

Барна стійка BREAK LINE з підсвічуванням створює сучасну лаунж-атмосферу у вашій вітальні, в саду, на терасі, біля басейну або в зоні громадського харчування. На додаток до стандартних версій з білим світлом, можна використовувати кольорові лампочки для кольорового світла. Виготовлений з поліетилену, BREAK LINE BAR є функціональним: він на 100% підходить для зовнішнього використання, стійкий, легкий і пропонує місце для пляшок і склянок. Ви можете комбінувати кілька елементів BREAK LINE BAR.

Про Slide Design

SLIDE МЕБЛІ ТА ОСВІТЛЕННЯ – ЛЕГКІСТЬ СУЧАСНОГО ВИРОБНИКА ІНТЕР’ЄРУ

?????????? ??? ???????

Італійський бренд Slide описує свої продукти як іронічні. Якщо можна назвати практичні, мистецькі, універсальні та фантазійні меблі, світильники та предмети інтер'єру іронічними, то це цілком вірно. Розглядаючи геніальні комбінації меблів і освітлення, такі як прилавок Slide Snack Bar, стілець Slide Soft Cube або стіл Slide Ed, стає зрозуміло, що за дизайном криється більше, ніж просто функція – це багатозначність, яка відповідає визначенню іронії. Їхні фігурні предмети також можуть бути сприйняті з ноткою гумору: у світильниках Slide Baby, Slide Honey, Slide Kokò, Slide Pure або Slide Buddha навіть відчувається нотка поп-арту: мистецькі предмети декору, світильники та привертаючі увагу об’єкти в одному. Це все можливе завдяки використанню фірмового матеріалу Slide: кожен предмет виготовлений з пластику поліетилену та сформований шляхом ротаційного лиття, що робить його на 100% придатним для переробки та екологічно чистим. Slide розробила формулу успіху у власному стилі сучасного дизайну інтер'єру та продовжує розвивати цей успіх.

MADE IN SLIDE: ОСОБЛИВОСТІ МАТЕРІАЛУ ТА ВИКОНАННЯ

Слоган Made in Slide стосується того, що всі виробничі процеси відбуваються в компанії SLIDE srl, яка базується в Буццинаско поблизу Мілана: від розробки до виготовлення та завершення. Молода команда з близько 100 співробітників пишається цими виробничими процесами: характерний, визначальний для дизайну матеріал – це простий пластик поліетилен, який формується шляхом ротаційного лиття. Ця техніка забезпечує універсальність, підписи багатьох відомих дизайнерів і художників можна знайти у формах продуктів Slide. Додаткові переваги матеріалу включають хорошу якість і довговічність, а також легкість в очищенні та догляді. Оскільки майже всі продукти Slide також мають функцію освітлення, вони мають мінімально необхідну проводку і дуже прості в установці. Ще одним творчим підходом у дизайні Slide є використання кольору, будь то кольорове освітлення або яскраве оздоблення пластикових корпусів.

ФОРМОВІ МАЙСТРИ: КАРІМ РАШИД, МАРСЕЛЬ ВАНДЕРС, ПАОЛА НАВОНЕ

Остаточний вигляд продуктам Slide надають їхні творці: відомі італійські та міжнародні дизайнери відповідають за створення цих моделей. Карім Рашид створив знаковий диван Slide Rap, який доступний у найяскравіших кольорах, а також барні стільці незвичайної форми Slide Koncord і крісло Slide Blos – все це його творчі досягнення. З Марселем Вандерсом Slide співпрацював у створенні органічно сформованої серії Slide Chubby та стелажу для пляшок Slide Bachus. Італійська архітекторка та дизайнерка Паола Навоне створила архетипне крісло Low Lita. Інші відомі таланти, такі як Марк Садлер, Алессандро Мендіні та Стефано Джованноні, також долучилися до дизайнерської роботи з Slide.

ОСВІТЛЕНІ МЕБЛІ ДЛЯ ІНТЕР’ЄРУ ТА ЗОВНІШНІХ ПРОСТОРІВ

Серед найпопулярніших продуктів Slide, безсумнівно, знаходяться освітлені меблі, такі як стіл Slide Kubo Inox або Slide Kubo Plexi, величезна лежанка Slide Rococo, журнальний стіл Slide Light Drink, стіл Slide Arthur або крісло Slide Kalla. Не менш привабливі й вуличні продукти Slide, які оживляють сад або терасу своїм яскравим світлом. Серед них великі горщики для рослин Slide Il Vaso, Slide Bench Pot Light, Slide Star або Slide X-Pot. Простий та ефективний стілець Slide Twist, а також унікальна світлова гойдалка Slide Swing Lamp, що працює на перезарядному світлодіодному модулі, є справжніми шедеврами дизайну.

МОНОЛІТИЧНІ І ВРАЖАЮЧІ – СВІТИЛЬНИКИ SLIDE

Світильники Slide ефектно привертають увагу, незалежно від того, розміщені вони в інтер'єрі чи на відкритому повітрі. Їхня монолітна структура забезпечує максимальний візуальний вплив, як у випадку з освітленими кулями Slide Globo Geoline-Out, які можна легко вставити в землю за допомогою стрижня, або підлогового та настільного світильника Slide Globo ST. Проста і ефектна торшерна лампа Slide Fluo також є чудовим прикладом. А для тих, хто хоче мати завжди освітлену, а не вічнозелену ялинку, є Slide Lighttree. У колекції Slide також є кілька підвісних світильників: зіркоподібний Slide Sirio Hanging, арочно вигнутий Slide Cupole, футуристичний Slide Ufo або спіралеподібний Slide Sunday, які надають інтер'єру сучасного та грайливого характеру.

?????????? ??? ???????

SLIDE – УНІВЕРСАЛЬНА КОМПАНІЯ MADE IN ITALY

У сучасної та перспективної компанії неодмінно повинна бути універсальність. Компанія, заснована у 2002 році Джіо Колонна Романо, постійно освоює нові бізнес-напрямки, пов’язані з її продуктами. З 2007 року існують SLIDE Events – сервісна компанія для приватних або бізнес-заходів. Під час комплексної організації заходів освітлені прилавки Slide Snack Bar, Slide Jumbo Bar або Slide Jumbo Corner використовуються з великим успіхом. У 2011 році був запущений проект SLIDEart – діалог між дизайнерами та сучасними художниками. Це призвело до створення унікальних арт-об'єктів, які можна було побачити на виставці «Sign Off Design» у рамках 54-ї Венеціанської бієнале. Нарешті, маленький світловий пінгвін Slide KoKò допомагає підтримувати роботу «Penguin Foundation» на захист зникаючих видів пінгвінів. Кампанія Kokó SmART, під час якої художники, письменники та молоді таланти з дизайнерської, художньої та модної сфери прикрашали корпус цього симпатичного пінгвіна, мала великий успіх. Останній проект Slide також висвітлює продукцію Slide, дозволяючи їй глибше впливати на людей: у центрі Мілана відкривається SLIDE Café – особливий шоурум нового формату.

Усе про вашу покупку

Персональні пропозиції, що відображають наші цінності

Питання? Відповіді тут

Доставка, як вона повинна бути

Бонусна програма

Актуальні знижки %

Наш шоурум у Рюссельсхаймі

Реалізовані проєкти, справжня якість

Матеріали, догляд і аксесуари

Доступні варіанти

Джерела світла

?????????? ??? ???????



LED білий, 3000 Kelvin



LED білий 4000 Kelvin

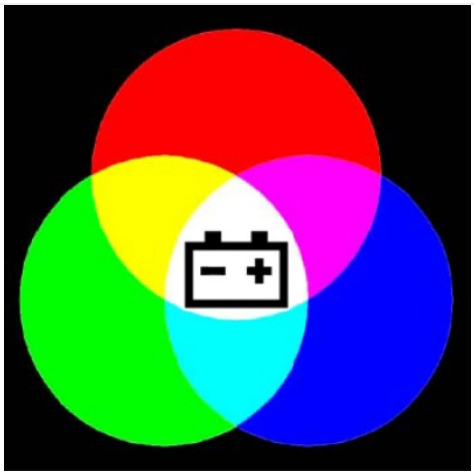

LED-RGB з Akku (+600,00 €)

Полиці

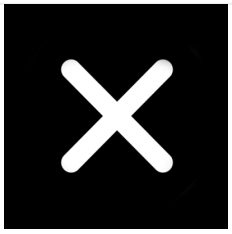

без

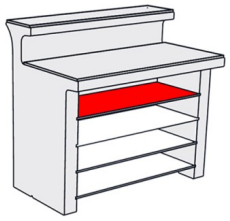

1 скляна полиця
(+100,00 €)

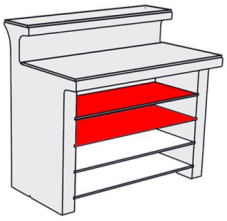

2 скляні полиці
(+200,00 €)

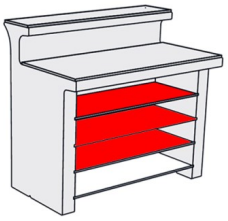

3 скляні полиці
(+300,00 €)

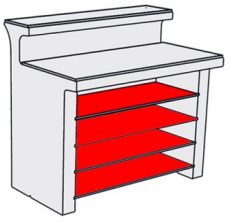

4 скляні полиці
(+400,00 €)

Вставка для коктейлів

?????????? ??? ???????

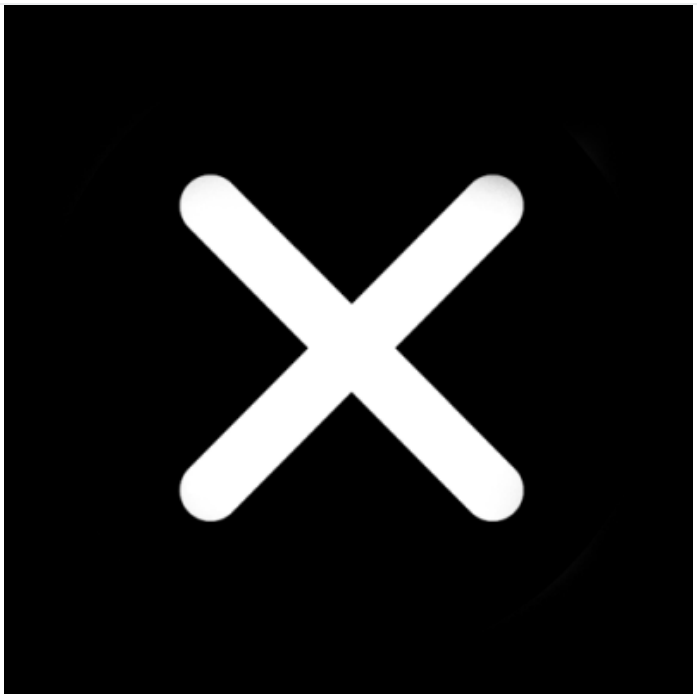

ні

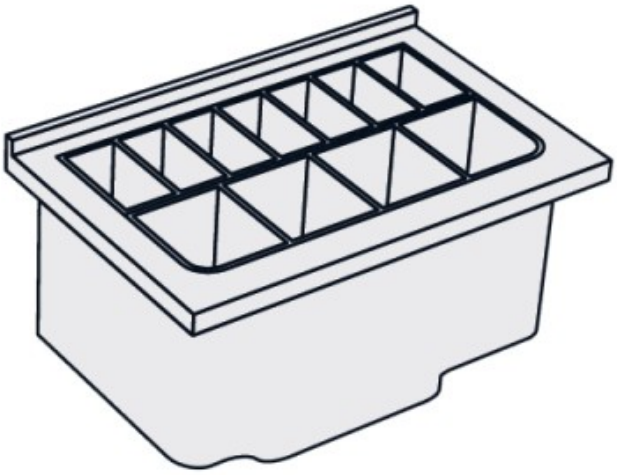

так (+1.015,00 €)

Поверхня столу TOP

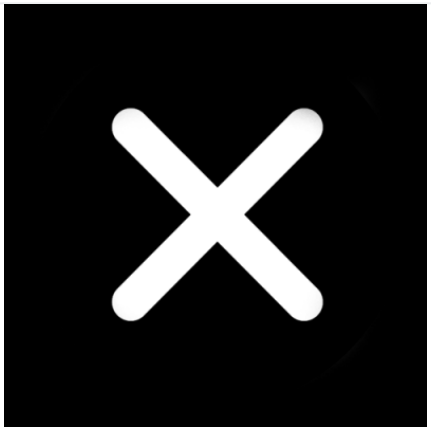

ні

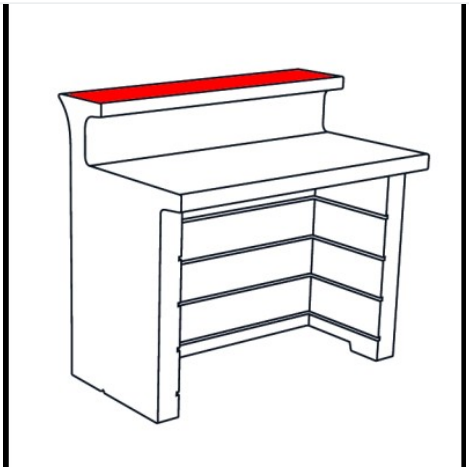

Скло (+110,00 €)

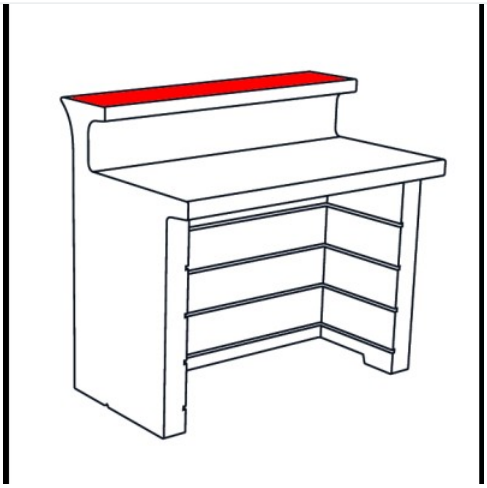

Нержавіюча сталь (+120,00 €)

Поверхня столу DESK

?????????? ??? ???????

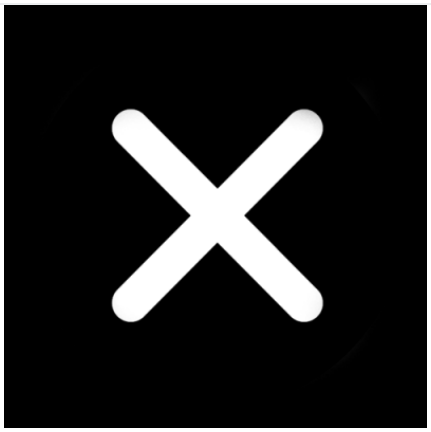

ні

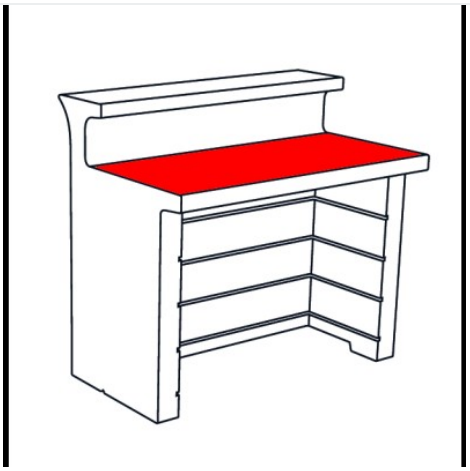

Скло (+155,00 €)

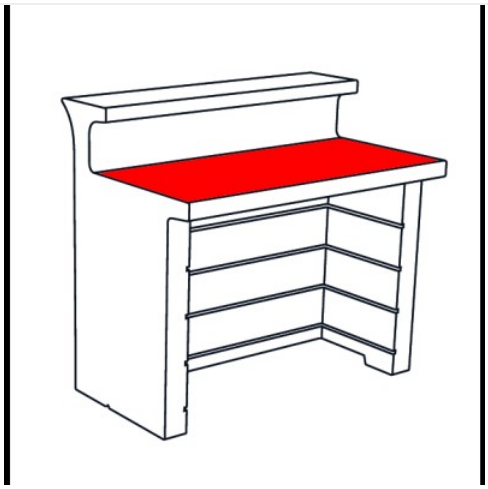

Нержавіюча сталь (+200,00 €)