MOONLIGHT півсфера HMFL гнучка версія

Пункт №: MOO14 / Бренд: Moonlight



517,75 €

Звичайна ціна ~~545,00 €~~ (Ти врятуєш 27,25 €)

в т.ч. 19% ПДВ. в т.ч. Доставка

Термін доставки: 1 тиждень

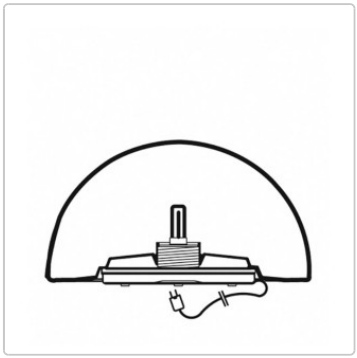







?????????? ??? ???????



Розміри / Технічні дані:

Додаткові розміри прибл:
Ø 35см
Ø 55см
Ø 75см

Матеріал: поліетилен, білий

Колір суцільної кулі на вибір:
Світлий граніт
темний граніт
піщаник

Застосування: HMFL = Гнучка версія: в комплекті 2-метровий кабель і штепсельна вилка

Джерело світла / колірна температура (яскравість) джерела світла на вибір:
2700 Кельвін = приглушене світло
4000 Кельвін = яскраве світло
6500 Кельвін = дуже яскраве світло (рекомендується для кольорових версій)

Особливість:
Світильники виготовлені з небиткого матеріалу PE, ударостійкого і міцного
Водонепроникні, стабільні за розмірами та стійкі до ультрафіолетового випромінювання
Морозо- та теплостійкі від -40° до +80°C
Кожна півсфера індивідуально відлита з поліетилену
Ідеально підходить для внутрішнього та зовнішнього використання

Доступні аксесуари: набір для чищення (кейс з пульверизатором, губка для чищення, рукавички)

Опис продукту

Світильник Moonlight напівсферичний

?????????? ??? ???????

Світильник Moonlight у формі півсфери має такі ж світлові характеристики, як і повна сфера, але трохи меншу загальну висоту. Це робить його особливо придатним як настінний і підлоговий світильник для внутрішнього і зовнішнього використання.

Через конструкцію не всі джерела світла сумісні з півсферою. Для досягнення оптимального освітлення, будь ласка, зверніться до наших рекомендацій.

Деталі

Універсальні сфери Moonlight виготовлені індивідуально з поліетилену. Вони надзвичайно ударостійкі та міцні. Температури від -40° до +80° за Цельсієм не створюють для них жодних проблем. Позитивне загальне враження доповнюють інші властивості, такі як стійкість до ультрафіолету, довговічність і водонепроникність.

Продукція Moonlight сертифікована за такими стандартами: CSA C 22.2 / UL 153 / EN 60598 / VDE 0711
Розробка, виробництво та дистрибуція відповідно до DIN EN ISO 14001:1996

Чистка та догляд

Всі світильники Moonlight, незалежно від поверхні, зазвичай легко чистяться.
У разі сильного забруднення внаслідок впливу навколишнього середовища, наприклад, сажі тощо, ми рекомендуємо використовувати спеціальний засіб для чищення, який м'яко очищає поверхню.

Про Moonlight

Робимо людей щасливими завдяки атмосферному освітленню
Світильники Moonlight вражають своїм дизайном, унікальним світловим настроєм і найвищими стандартами якості - зроблено в Німеччині.

Неперевершене внутрішнє та зовнішнє освітлення
Неперевершена атмосфера та ефект розсіювання у зовнішньому та внутрішньому освітленні виходить на новий виток розвитку з великим ентузіазмом. Ви можете з нетерпінням чекати на подальший розвиток відзначеного нагородами дизайну. Завдяки нашому багаторічному досвіду в дизайні зі світлом, одне залишається незмінним: високоякісний зовнішній вигляд і майже незнищенна довговічність світильників Moonlight.

Світильники Moonlight - освітлення з видатним дизайном
Використовуючи світильники Moonlight в дизайні саду, можна створити акцентовані острівці світла, які не тільки перетворять будь-який сад на атмосферний оазис, але й підкреслять структурну субстанцію.

Усе про вашу покупку

Персональні пропозиції, що відображають наші цінності

Питання? Відповіді тут

Доставка, як вона повинна бути

?????????? ??? ???????

Бонусна програма

Актуальні знижки %

Наш шоурум у Рюссельсхаймі

Реалізовані проєкти, справжня якість

Матеріали, догляд і аксесуари

Доступні варіанти

Діаметр

Ø 35cm
Ø 55cm (+185,00 €)
Ø 75cm (+660,00 €)

Колір



Світлий граніт



Темний граніт



Пісковик

Джерела світла

?????????? ??? ???????

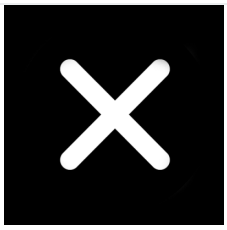

без



LED білий, 3000 Kelvin (+15,00 €)



LED білий 4000 Kelvin (+15,00 €)



LED білий, 6000 Kelvin (+15,00 €)



Світлодіодний RGB з пультом дистанційного керування (+55,00 €)

Набір для чищення

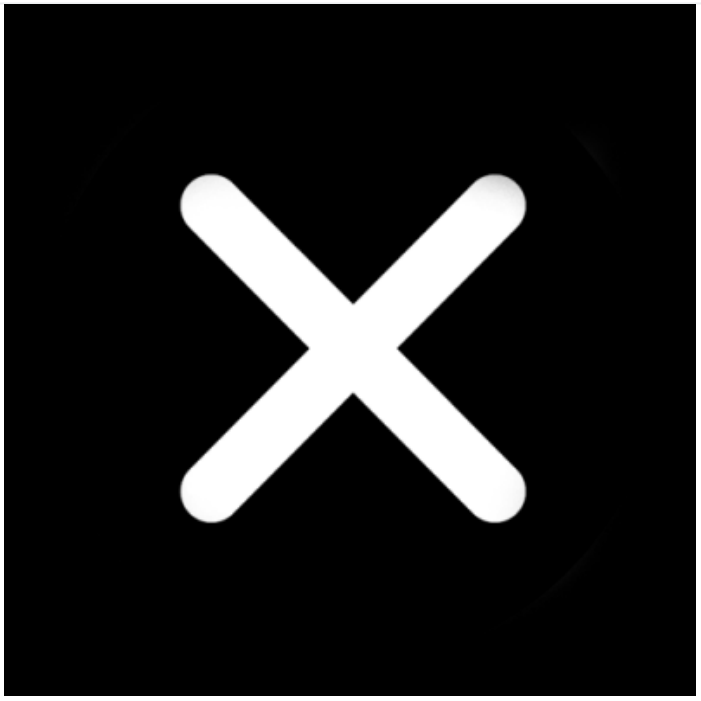

ні



так (+34,00 €)