VONDOM PALM уличный стол бистро 60 x 60 cm

Артикул отсутствует: VON1368 / Бренд: Vondom



VONDOM

229,50 €

Обычная цена ~~255,00 €~~ (Вы экономите 25,50 €)

вкл. 19% НДС. вкл. Доставка

Градуированные цены

От 4	175,00 € - Вы экономите 80,00 €
От 8	125,00 € - Вы экономите 130,00 €

Срок поставки: 3 - 5 недель









?????????? ? ????????

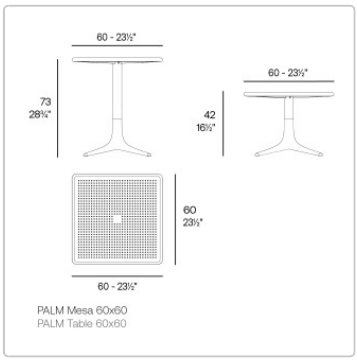



VONDOM Краски и обложки 2026

Группа покрытий/тканей 1 - 2026

Группа покрытий/тканей 2 - 2026

Группа покрытий/тканей 1-2-3 и Инфо - 2026

В нашем интернет-магазине мы предлагаем вам выбор чехлов, которые отличаются простотой ухода и пригодностью для использования на открытом воздухе. Эти чехлы выбирают в 90 % случаев, поскольку они предлагают идеальное сочетание функциональности, ощущений и комфорта. Вы можете легко сделать свой выбор, воспользовавшись функцией «Vondom чехлы».

Конечно, мы можем предложить вам все чехлы из коллекции Vondom по запросу. Эти чехлы, которых нет в нашем интернет-магазине, особенно подходят для использования в регионах с преимущественно солнечным и сухим климатом или для использования в помещениях. Они впечатляют своей роскошью, но обычно требуют более тщательного ухода, если пачкаются.

Полипропиленовые изделия VONDOM Colours 2026

Полиэтиленовые изделия VONDOM Colours 2026

Мы будем рады бесплатно предоставить вам образцы цветов и материалов. Застрахованная обратная пересылка осуществляется за ваш счет. Если вы совершите покупку, мы вернем вам полную стоимость обратной пересылки. Мы просим вас организовать возврат образцов в течение 10 дней, чтобы они были доступны и другим покупателям.

Размеры / Технические характеристики:

Размеры дополнительной столешницы: 60 x 60 см.

Высота каркаса стола: 73 см

Структура: линейный, окрашенный насквозь, матовый лакированный полипропилен со стекловолокном, устойчивый к

?????????? ? ????????

атмосферным воздействиям и небьющийся

Цвет структуры по выбору: См. цветовую палитру

Прочие свойства:
Подходит для использования внутри и вне помещений
Очень подходит для профессионального использования
Устойчив к ультрафиолету. Фактор UV8, равный 8 000 часов солнечного света во Флориде.
Устойчивость к температурам (от -60ºC до +80ºC)
Ударопрочные и износостойкие. 100% многоразовое использование

Дизайн: Eugen Quitllet

Описание товара

Бистро-столик VONDOM PALM 60x60 см - инновационный дизайн для использования внутри и снаружи помещений
Столик-бистро VONDOM Palm - это современная легкость, функциональный дизайн и универсальность. Разработанный в рамках коллекции Palm дизайнером Eugeni Quitllet для VONDOM, столик сочетает в себе четкие формы и органически вдохновленный язык дизайна.

Благодаря компактной столешнице стол-бистро идеально подходит для балконов, террас, садов, ресторанов, отелей, бассейнов и современных закрытых и открытых гостиных. Легкий, устойчивый к атмосферным воздействиям и простой в уходе материал делает его особенно удобным для повседневного использования и гибким.

Бистро-стол Palm можно идеально сочетать с подходящими к нему стульями Palm, создавая гармоничный ансамбль для стильных бистро, столовых и гостиных. Благодаря небольшому весу его можно легко перемещать и быстро адаптировать к различным концепциям помещений или открытых площадок.

Palm - это современный дизайн VONDOM с отличным балансом функциональности, комфорта и современной эстетики.

VONDOM Материалы и уход

Чистка:
Для чистки мебели рекомендуется периодически использовать бытовые обезжиривающие средства. Никогда не используйте абразивные или коррозийные растворы!
1- Протрите поверхность средством для удаления жира.
2- Затем протрите поверхность тканью, смоченной водой.
3- Затем очистите поверхность с помощью очистителя высокого давления, например, от KÄRCHER или KRÄNZLE.
4- Затем оставьте сушиться на открытом воздухе.

Лакированные изделия VONDOM привлекают внимание. Они придают поверхностям несравненно более качественный вид.

Однако лакированные изделия VONDOM пригодны для использования на открытом воздухе лишь в ограниченной степени. В регионах с большими перепадами температур основной материал (полиэтилен) может расширяться или сжиматься под

воздействием теплового стресса. Это может привести к появлению мелких волосяных трещин и, в конечном итоге, к отслоению лака.

Если вы все же хотите использовать лакированные изделия на открытом воздухе, необходимо соблюдать осторожность. Из-за их чувствительности лакированные поверхности не следует мыть водой под давлением. Также избегайте использования абразивных чистящих средств или агрессивных растворов! Вместо этого мы рекомендуем раз в два-три месяца наносить воск для кузова, чтобы предотвратить появление царапин.

Обратите внимание, что повреждения окрашенной поверхности, вызванные тепловым воздействием на открытом воздухе, не считаются обоснованной причиной для рекламации и поэтому не покрываются. Однако гарантия, предусмотренная законом, остается в силе при использовании внутри помещений.

Защитные чехлы:
Для лучшей защиты мебели мы рекомендуем покрывать ее отдельно защитными чехлами (аксессуарами).

Защитные чехлы (аксессуары) Vondom имеют пропитку, отталкивающую воду, масло и грязь, и служат для защиты мебели. Однако они не подходят для постоянного покрытия подушек, так как влага может скапливаться вдоль швов чехлов, что может привести к появлению пятен плесени. Перед использованием защитных чехлов мебель и подушки всегда должны быть сухими. Обратите внимание, что защитные чехлы специально адаптированы к вашей мебели и должны быть точно установлены. Для обеспечения циркуляции воздуха чехлы не должны быть длиной до пола. Никогда не складывайте и не упаковывайте намокшие чехлы, а оставьте их сушиться в хорошо проветриваемом помещении. Для чистки чехлов используйте мягкую ткань. Затем промойте их чистой водой. Растворители не подходят для чистки, так как они могут воздейс

Свойства материала:

Полипропилен:
Это термопластичный полимер, гибкий при высоких температурах, выдерживающий до 150 °C без деформации и разложения и затвердевающий при достаточном охлаждении.

- Материал: Полипропилен, армированный стекловолокном, с УФ-стабилизатором
- Метод обработки: литье под давлением
- Устойчивость к ударам
- Легкий
- 100 % пригоден для вторичной переработки

Полиэтилен:
Полиэтилен - один из самых универсальных пластиков, обладающий многочисленными преимуществами перед другими материалами.

Материал: смола LLDPE, линейный полиэтилен низкой плотности. UL 94 HB
- Процесс производства: Ротационное формование - процесс ротационного формования
- Устойчивость к ультрафиолетовому излучению, коэффициент: UV8, что соответствует 8 000 часам солнечного света во Флориде
- Чрезвычайно термостойкий (от -60 до -80 градусов Цельсия)
- Ударопрочный
- Легкий вес
- Горшки для растений можно легко просверлить несколько раз для дренажа

?????????? ? ????????

- 100 % переработка

Поликарбонат:
Поликарбонат относится к группе термопластов, которые легко поддаются обработке, формовке и термоформовке. Он обладает высокой прочностью на излом и ударопрочностью. В компании Vondom этот материал обрабатывается методом литья под давлением с целью создания мебели сложных геометрических форм, не требующих последующей покраски.

- Материал: Поликарбонатная смола, низкая вязкость, высокая прочность
  - Процесс: литье под давлением
  - Ударопрочный
  - Легкий
  - 100% пригоден для вторичной переработки

Полиуретан:
Пенополиуретан - это высокоэластичный материал, используемый в мебельной промышленности. Он характеризуется тем, что после снятия нагрузки мгновенно возвращается к своей первоначальной форме. Vondom использует метод холодного литья под давлением, используя гибкий полиуретан с металлическим структурным усилением внутри. В результате получаются модные коллекции для использования на улице и в помещении с разнообразными цветами, текстурами и обивками.

ПММА:
ПММА - это высокопрозрачный термопластичный полимер, получаемый путем полимеризации мономера метилметакрилата. Благодаря своей высокой прозрачности, эстетичности и устойчивости к царапинам, он является идеальным материалом для интеграции в интерьерное освещение, создавая очаровательный декоративный свет.

Дерево:
Vondom отдает предпочтение органическим материалам, таким как дерево, которые придают коллекциям уникальную индивидуальность. Vondom использует три вида древесины: ясень, ироко и тик. Материал, который подчеркивает красоту окружающей среды, в которой они находятся, превращая их в прекрасные пространства, где хочется чувствовать себя, жить и наслаждаться.

Чехлы:
Vondom предлагает ткани с исключительными характеристиками, долговечностью и дизайном. Они разработаны, протестированы и одобрены для того, чтобы выдерживать самые суровые внешние условия. Грязеотталкивающая обработка, пропитка, устойчивость к ультрафиолетовому излучению, морозостойкость и устойчивость к плесени обеспечивают выполнение всех требований, предъявляемых к наружным покрытиям.

Алюминий:
Алюминий - это металл, отличающийся низкой плотностью и высокой устойчивостью к коррозии и ударам. Он также на 100% пригоден для вторичной переработки. Vondom использует два вида алюминия - AISI12 (EN AC-44100) и 6060 (AlMgSi, 3.3206, A96060). Обе алюминиевые детали окрашены эпоксидной печной эмалью.

Дектон:
Dekton® - это не требующий особого ухода, долговечный и чрезвычайно прочный материал. Эти свойства идеально подходят для ключевых предметов коллекций Vondom. Сложный процесс производства позволяет создавать тонкие, элегантные столешницы из смеси более чем 20 природных минералов, включая фарфоровые и кварцевые поверхности последнего поколения.

?????????? ? ????????

Столешницы HPL и HPL Solid Core:
Столешницы состоят из различных слоев прессованной плиты с термозащитным слоем смолы из меланин-формальдегида на поверхности и фенол-формальдегида во внутреннем слое. Плиты прессуются под высоким давлением и при высоких температурах и подходят как для внутреннего, так и для наружного применения. Кромочная лента (кромка) у HPL обычно черная, у HPL Solid Core - в цвет плиты. Толщина столешницы составляет 10 мм.

Стеклянные столешницы:
- 10 мм жаропрочное стекло.
- Устойчивость к ударам мягких тел 2(В)2
- Устойчивость к резким перепадам температуры К 40
- Устойчивость к ветру, снегу, длительной нагрузке мм 10
- Звукопоглощение от прямого авиационного шума дБ 34 (-1,-3)

О Vondom

Vondom - это современный стиль жизни. Мебель для дома и улицы Vondom разрабатывается со страстью для людей, которые ценят инновации и качество - таких, как вы, которые любят тенденции и требуют лучшего.

Фокус на дизайне Дизайн
это ключ к нашему успеху. С каждой новой коллекцией мы создаем пространства, полные гламура и уникальности. Мебель Vondom привносит жизнь и элегантность в каждую комнату, чтобы вы могли наслаждаться жизнью в полной мере.

Мировые дизайнеры
Коллекции Vondom создаются в сотрудничестве с международными дизайнерами, такими как Фабио Новембре, Карим Рашид и многими другими. Их страсть к современным формам и культуре превращает каждый предмет мебели в эксклюзивное произведение искусства.

Устойчивое развитие и инновации
Устойчивое развитие является основной ценностью компании Vondom. Vondom постоянно исследует новые технологии и материалы для защиты окружающей среды. Vondom делится этими знаниями на семинарах, выставках и мероприятиях по всему миру.

Глобальный успех
Компания Vondom представлена в более чем 120 странах, а ее флагманские магазины и шоу-румы расположены по всему миру, включая Валенсию, Майами, Лос-Анджелес и Шанхай.

Всё о вашей покупке

Индивидуальные предложения,отображающие наши ценности

Вопросы? Ответы здесь

Доставка, какой она должна быть

Бонусная программа

?????????? ? ????????

Актуальные скидки %

Наш шоурум в Рюссельсхайме

Реальные проекты, настоящее качество

Материалы, уход и аксессуары

Доступные опции

Полипропилен



white 4001



ecru 4003



tortora 4030



black 4002

Средства по уходу

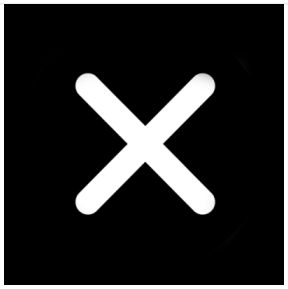

нет



Очиститель поверхностей (+35,00 €)



Очиститель обивки (+95,00 €)



Поверхности + Обивка (+120,00 €)