MAWA Wittenberg 4.0 - светодиодный накладной прожектор ZOOM - прямоугольный - 1-ламповый - асимметричный

Артикул отсутствует: MAW709 / Бренд: Mawa Design



445,50 €

Обычная цена ~~495,00 €~~ (Вы экономите 49,50 €)

вкл. 19% НДС. вкл. Доставка

Срок поставки: 3 - 5 недель

?????????? ? ????????

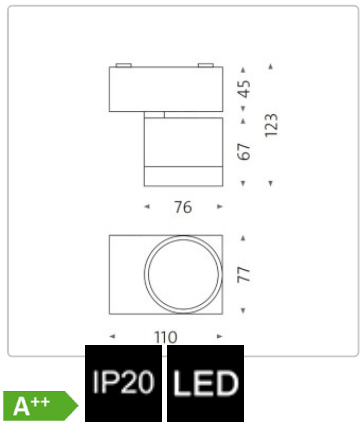

Размеры / Технические характеристики:

Приблизительные размеры: 11 x 7,7 см, высота корпуса 6,7 см, общая высота со сложенной головкой 12,3 см.

Источник света: светодиод 12,7 Вт, Ra> 95, срок службы > 61000 часов / светодиод dim2warm 12 Вт, срок службы > 50000 часов

Выбор цветовой температуры:
2700 Кельвинов теплый белый - 930 люмен
3000 Кельвинов яркий теплый белый - 980 люмен
4000 Кельвинов нейтральный белый - 1100 люмен

Угол луча: 20° - 50°

Материал: алюминий с порошковым покрытием

Управление: **Фазовое включение и выключение с возможностью диммирования** (2700 - 3000 - 4000 Кельвинов): 3-жильный кабель питания

Цвет по выбору: См. выбор цвета

Особенность: Точечный светильник может поворачиваться на 365° и отклоняться на 90

Доступные аксессуары: Радиатор: черный в стандартной комплектации. Белое оксидное керамическое покрытие по запросу

Дизайн: Jan Dinnebier & MAWA

Описание товара

?????????? ? ????????

НАКЛАДНОЙ ТОЧЕЧНЫЙ СВЕТИЛЬНИК
с угловым перекрывающимся краем для установки в гипсокартонные потолки, полувстраиваемая головка светильника, без видимых винтов и кабелей.Новая головка светильника с удвоенным световым потоком и улучшенной цветопередачей впечатляет своей большой, хорошо ослепляющей поверхностью излучения света и может поворачиваться на 90° и на 365°. 60 мм монтажной глубины от нижнего края потолка. Вся головка светильника может быть быстро изменена благодаря байонету - патент заявлен. Серия протестирована DEKRA.

Широкий ассортимент аксессуаров - сменная оптика, специальные рассеиватели LSD, сотовые жалюзи и шторки - позволяет точно настроить угол луча и управление светом. Байонетный фиксатор крепит головку светильника к корпусу и обеспечивает быструю частичную замену. Еще одно преимущество: встроенные в потолок компоненты остаются доступными для осмотра - без необходимости снимать весь корпус. Поверхность стандартно окрашивается порошковой краской в белый матовый цвет RAL 9016 или черный матовый цвет RAL 9005. По запросу mawa может изготовить специальные светильники по индивидуальному заказу.

Всё о вашей покупке

Индивидуальные предложения,отображающие наши ценности

Вопросы? Ответы здесь

Доставка, какой она должна быть

Бонусная программа

Актуальные скидки %

Наш шоурум в Рюссельсхайме

Реальные проекты, настоящее качество

Материалы, уход и аксессуары

Доступные опции

MAWA Цвет

?????????? ? ????????

RAL 9016 белый матовый



RAL 9005 черный матовый

Теплоотвод

?????????? ? ????????

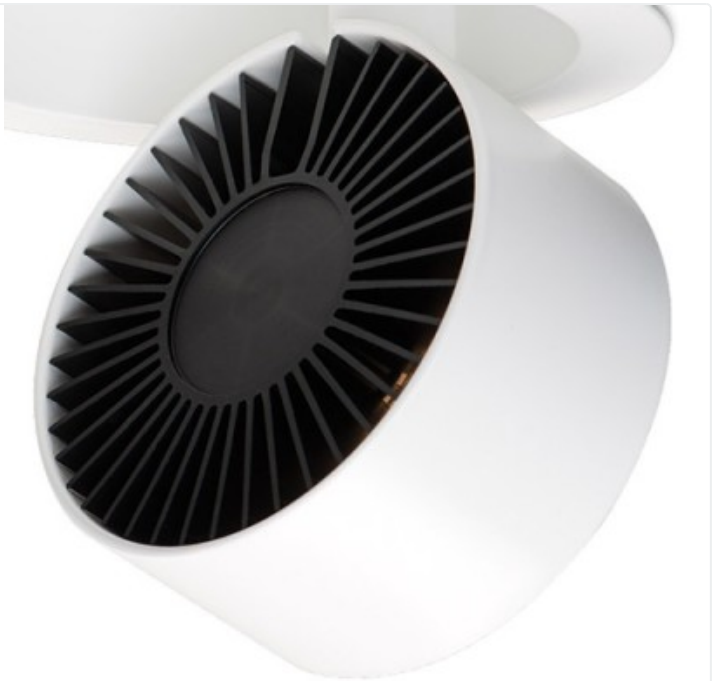

черный



белый (+50,00 €)

Кельвин



2700



3000



4000