MAWA Wittenberg 4.0 - светодиодный встраиваемый прожектор ZOOM круглый с встраиваемым кольцом - 1 светильник

Артикул отсутствует: MAW706 / Бренд: Mawa Design



319,50 €

Обычная цена ~~355,00 €~~ (Вы экономите 35,50 €)

вкл. 19% НДС. вкл. Доставка

Срок поставки: 3 - 5 недель

?????????? ? ????????

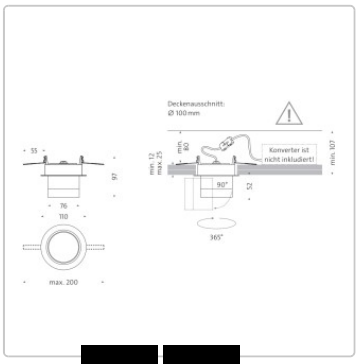

A++ IP20 LED

Размеры / Технические характеристики:

Размеры приблизительно: Ø 7,6 x 9,1 см, высота 10,3 см.

Источник света: LED 12,7 Вт, Ra> 95, срок службы > 61000 часов / dim2warm LED 12 Вт, срок службы > 50000 часов

Цветовая температура по выбору:
2700 Кельвинов теплый белый - 930 люмен
3000 Кельвинов яркий теплый белый - 980 люмен
4000 Кельвинов нейтральный белый - 1100 люмен
1800 - 3000 Кельвинов dim2warm, - 1045 люмен

Угол луча: 20° - 50°

Материал: алюминий с порошковым покрытием

Управление опционально:
Без преобразователя (2700 - 3000 - 4000 Кельвинов) Без преобразователя не работает! Приобретается через электрика - для 3-жильного силового кабеля
Фазовое включение и выключение с возможностью диммирования (2700 - 3000 - 4000 Кельвинов) для 3-жильного силового кабеля
DALI диммируемый (2700 - 3000 - 4000 Кельвин) DALI = цифровое управление освещением, требуется 4- или 5-жильный кабель питания (кабель управления)!
Casambi-Bluetooth диммируемый (2700 - 3000 - 4000 Кельвинов). Управление светом через приложение (3-жильный кабель питания).
dim2warm DALI диммируемый (1800-3000 Кельвин) DALI = цифровое управление светом, требуется 4- или 5-жильный кабель питания (кабель управления)!
dim2warm Casambi-Bluetooth dimmable 1800-3000 Kelvin) Управление светом через приложение (3-жильный кабель питания).

?????????? ? ????????

Цвет по выбору: См. выбор цвета

Особенность: Точечный светильник может поворачиваться на 365° и отклоняться на 90

Доступные аксессуары: Радиатор: черный в стандартной комплектации. Белое оксидное керамическое покрытие по запросу

Дизайн: Jan Dinnebier & MAWA

Описание товара

Светильники Wittenberg 4.0 Zoom расширяют известную серию MAWA, предлагая точное решение для регулируемого акцентного и общего освещения. Они идеально подходят для жилых помещений, офисов, галерей, выставок и торговых пространств – везде, где требуется направленное и гибкое освещение.

Поворотом фокусировочного кольца угол излучения можно плавно регулировать в диапазоне от 20° до 50°, что позволяет оптимально освещать объекты различной формы и размера. Это обеспечивает чрезвычайно широкие возможности применения – от точечной подсветки до равномерного освещения помещения – всегда с наивысшим качеством света и энергоэффективностью.

Световая головка имеет большую, хорошо экранированную световую поверхность и может наклоняться на 90° и поворачиваться на 365°, что обеспечивает простую и гибкую настройку направления света на потолок, стену или объект.

Поверхность стандартно имеет порошковое покрытие матового белого цвета (RAL 9016) или матового черного (RAL 9005). По запросу компания MAWA изготавливает индивидуальные специальные решения.

Обратите внимание:
Для управления светильником необходим пускорегулирующий аппарат. Пускорегулирующая аппаратура не входит в стандартную комплектацию, но может быть добавлена в качестве опции в меню конфигурации.

Всё о вашей покупке

Индивидуальные предложения,отображающие наши ценности

Вопросы? Ответы здесь

Доставка, какой она должна быть

Бонусная программа

Актуальные скидки %

Наш шоурум в Рюссельсхайме

Реальные проекты, настоящее качество

Материалы, уход и аксессуары

?????????? ? ????????

Доступные опции

Соединение

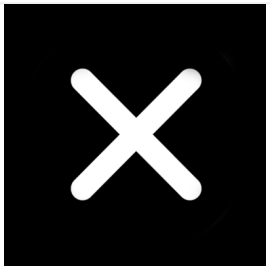

без преобразователя



Фазы можно регулировать по яркости (+33,00 €)



Dali с регулируемой яркостью (+65,00 €)



Casambi Bluetooth-диммер (+140,00 €)



dim2warm DALI диммер (+120,00 €)



dim2warm Bluetooth-диммер (+195,00 €)

MAWA Цвет

RAL 9016 белый матовый



RAL 9005 черный матовый

Теплоотвод

?????????? ? ????????

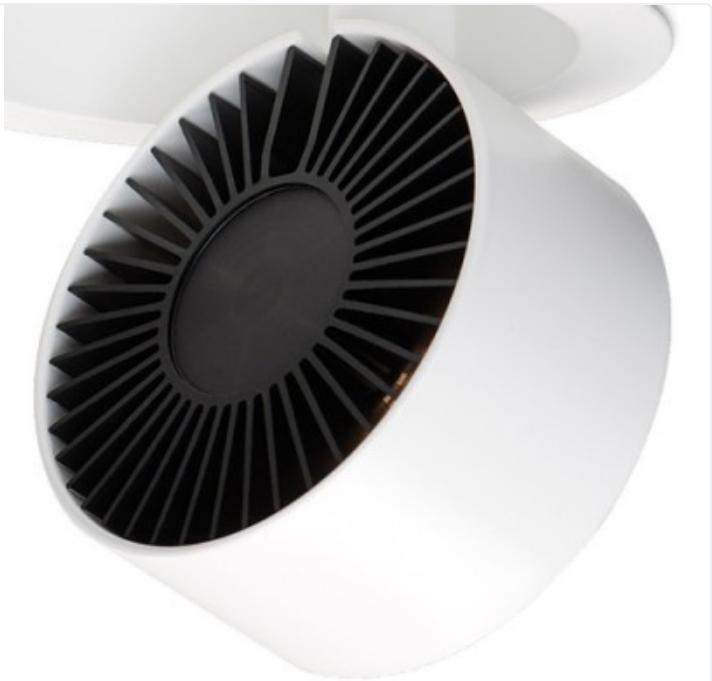

черный



белый (+50,00 €)

Кельвин



2700



3000



4000