DIX HEURES DIX FIESTA x 6 Подвесной светильник

Артикул отсутствует: DIX103 / Бренд: Dix heures Dix



dix heures dix

1.485,00 €

вкл. 19% НДС. вкл. Доставка

Срок поставки: 4 - 5 недель







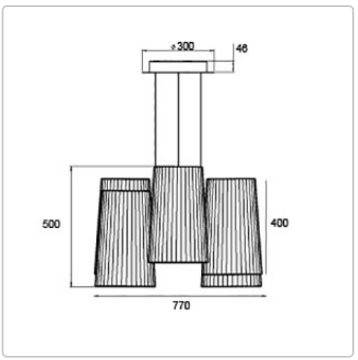

?????????? ? ????????



Светильники серии Colonne от Dix heures Dix напоминают классические колонны и придают элегантность любому помещению. Торшер Colonne с абажуром из плиссированной ткани создает теплую атмосферу и равномерно распределяет свет.

Размеры / Технические характеристики:

Приблизительные размеры: Ø 77 см, высота 50 см, общая высота с учетом подвеса 5 м

Источник света: встроенный светодиод 32 Вт, 2700° Кельвина, 3600 Люмен, 110-240 Вольт

Козырек: Ø 300 мм, белый алюминий

Абажур: Алюминий с золотой отделкой

Материал абажура: Многослойный, плиссированный, белый

Цвет материала: белый

Дополнительное управление:
Фазовое включение и выключение с возможностью диммирования (3-жильный силовой кабель)
Диммируемый DALI (DALI = цифровое управление освещением) Требуется 4- или 5-жильный кабель питания (кабель управления)!
Диммируемый Casambi Bluetooth. Управление светом через приложение (3-жильный силовой кабель).

Подводка: прозрачный кабель длиной 5 метров

Дизайн: Фабрис Беррукс

Описание товара

Fiesta - новая коллекция французских дизайнерских светильников от 10 Heures 10 (2025)

Коллекция Fiesta от 10 Heures 10 - это дань легкости, радости и современному французскому дизайну.
Новая серия подвесных светильников, разработанная Фабрисом Берруксом, сочетает в себе простую, текстильную элегантность и поэтическую игру света.

Белый тканевый абажур с мелкой складчатой структурой создает мягкий, рассеянный свет, который окутывает комнаты теплой, располагающей атмосферой.
Серия Fiesta x3, x6 и x8, доступная как в виде одного светильника, так и в вариантах для частных и общественных помещений - от гостиных и столовых до гостиничных холлов, - предлагает множество возможностей.

?????????? ? ????????

Благодаря встроенному светодиодному освещению с возможностью диммирования (TRIAC) и опциональному управлению DALI или CASAMBI, Fiesta - это современный дизайн освещения, элегантно сочетающий эмоции и технологии.

Диаметр 770 мм - абажур белый - Сделано во Франции

O Dix heures Dix

За названием Dix heures Dix стоят два дизайнера - Катрин Грандидье и Фабрис Беррукс. Мануфактура Dix heures Dix четко отражает эту дихотомию. Необычные цветовые сочетания и использование необычных материалов - отличительные черты светильников Катрин Грандидье. После успеха таких текстильных коллекций, как La Colonne, компания dix heures dix намеренно выбрала для своих последних творений современные, инновационные и высококачественные материалы (Tyvek®, Dibond®, Corian® и т. д.). Смешивая архитектурное, художественное, ботаническое или модное вдохновение, два дизайнера (Фабрис Беррукс и Людовик Рот) стремятся изобрести повествовательный свет, где каждый продукт рассказывает свою собственную историю.

Баланс между строгим подходом промышленного дизайна и богатым опытом ремесленников позволяет Dix heures Dix создавать инновационные и высококачественные световые решения.

Всё о вашей покупке

Индивидуальные предложения,отображающие наши ценности

Вопросы? Ответы здесь

Доставка, какой она должна быть

Бонусная программа

Актуальные скидки %

Наш шоурум в Рюссельсхайме

Реальные проекты, настоящее качество

Материалы, уход и аксессуары

Доступные опции

Соединение

?????????? ? ????????



Фазы можно регулировать по яркости



Dali с регулируемой яркостью (+90,00 €)



Casambi Bluetooth-диммер (+155,00 €)