SERRALUNGA торшер RUFFLE

Артикул отсутствует: SER163 / Бренд: Serralunga



1.697,50 €

Обычная цена ~~1.750,00 €~~ (Вы экономите 52,50 €)

вкл. 19% НДС. вкл. Доставка

Срок поставки: 3 - 4 недель



?????????? ? ????????

Размеры / Технические характеристики:

Приблизительные размеры: длина 57 см, ширина 42 см, высота 150 см.

Материал: LLDPE полиэтилен полупрозрачный = полупрозрачный цветной, устойчивый к атмосферным воздействиям и небьющийся

Доступные цвета: белый

Класс защиты: IP65

Освещение: светодиодная лента, 8000 люмен, 4000 Кельвинов, 50 Вт, диммируемая, вкл. пульт дистанционного управления

Питающий кабель: длина 2,5 м, черный

Особенности:
Подходит для использования внутри и вне помещений
Устойчив к ультрафиолетовому излучению
Устойчивость к температурам (от -60ºC до +80ºC)
Ударопрочный и износостойкий. 100% многоразовое использование

Поставка: ВКЛЮЧАЕТ осветительный прибор

Описание товара

Торшер Ruffle Lamp от Garth Roberts for Serralunga выражает элегантность и легкость ткани в культовом современном силуэте. Торшер Ruffle сочетает в себе текстуру и свет и привносит чувственное освещение в любую обстановку, как в помещении, так и на улице.

Serralunga Clean Fighter

SERRALUNGA представляет CLEAN FIGHTER, новый, инновационный композитный материал для быстрой и эффективной уборки.

В рамках постоянных исследовательских и инновационных усилий Serralunga был разработан новый состав: Clean Fighter.

Clean Fighter — это инновационный композитный материал, который обеспечивает быструю и эффективную очистку всей мебели, цветочных горшков и предметов интерьера Serralunga в стандартных цветах. В результате сокращается время, затрачиваемое на уборку. Для продукции с матовой или глянцевой отделкой CLEAN FIGHTER не требуется.

Clean Fighter абсолютно универсален в применении. Особенностью материала является его способность адаптироваться к различным формам.

o Serralunga

?????????? ? ????????

Первый в Европе, кто разработал технологию ротационного литья, первый, кто ввел дизайнерскую вазу и создал концепцию крупногабаритной вазы. Первый, кто создал освещенную вазу, выставил промышленную вазу в музее и первый, кто разработал новые технологии лакировки с узорами.

Те, кто выбирают Serralunga, способны распознать и оценить оригинальность.

СЕМЕЙНЫЙ БИЗНЕС С СЕРДЦЕМ

НАСЛЕДИЕ Serralunga была основана в 1825 году в Биелле и носит имя семьи, которая уже шесть поколений является творческим и предпринимательским сердцем компании, занимающейся производством современных уличных мебели.

Компания начинала как кожевенный завод, а затем переориентировалась на обработку кожи для промышленных целей. Настоящая революция произошла с началом обработки пластика и внедрением технологии ротационного формования, импортированной из США, которая дала жизнь множеству итальянских дизайнерских объектов, таких как уличное освещение и современная мебель, все из которых производятся в Италии.

СДЕЛАНО В ИТАЛИИ Serralunga продолжает традицию совершенства, которая давно ассоциируется с маркой "Made in Italy", одновременно предлагая новые формы жизни, позволяющие нам отдыхать и расслабляться с предметами интерьера, которые обогащают нашу жизнь.

КУЛЬТУРНЫЕ ИННОВАЦИИ Serralunga известна своим чувством инноваций и мастерства, что позволяет ей расширять границы материалов, технологий и эстетики, создавая революционные продукты, которые вдохновляют и восхищают.

Всё о вашей покупке

Индивидуальные предложения,отображающие наши ценности

Вопросы? Ответы здесь

Доставка, какой она должна быть

Бонусная программа

Актуальные скидки %

Наш шоурум в Рюссельсхайме

Реальные проекты, настоящее качество

Материалы, уход и аксессуары

Доступные опции

Крепление к полу

?????????? ? ????????



нет

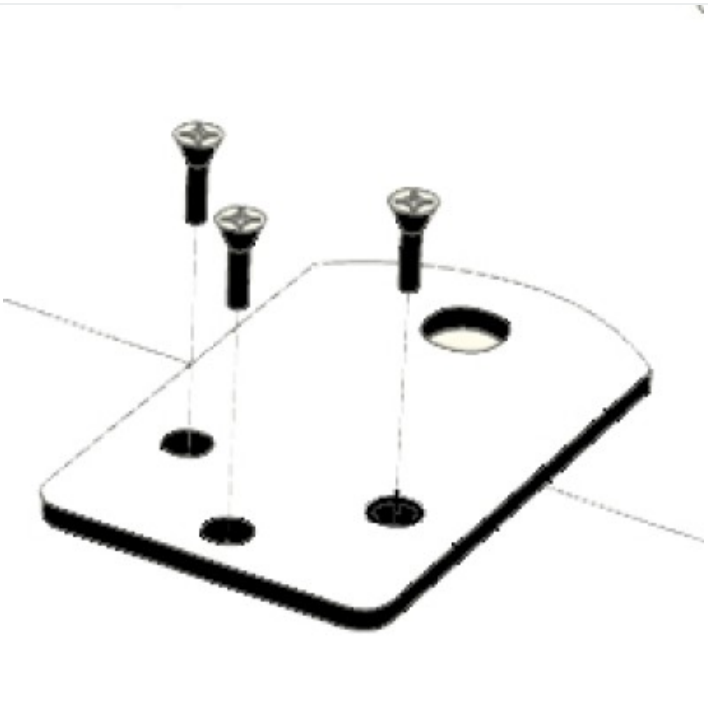

да (+75,00 €)