GLAMMFIRE Коробка для биоэтаноловой горелки - Горелка II

Артикул отсутствует: GLF111 / Бренд: GlammFire

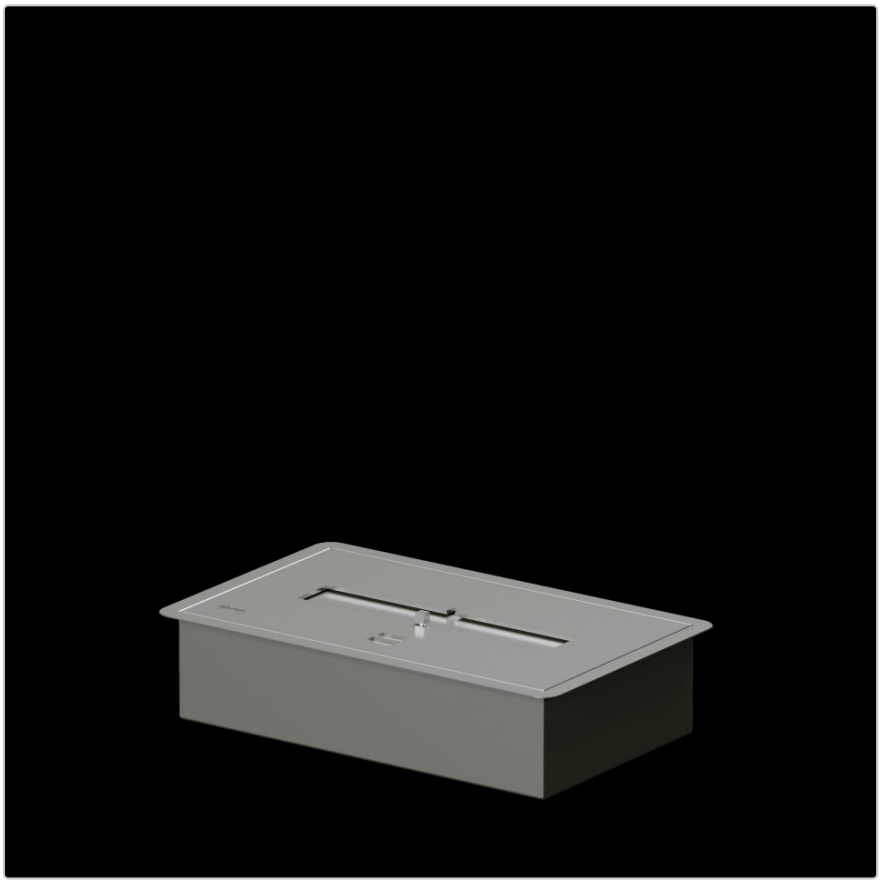

1.075,00 €

вкл. 19% НДС. вкл. Доставка

Срок поставки: 4 - 6 недель

?????????? ? ????????







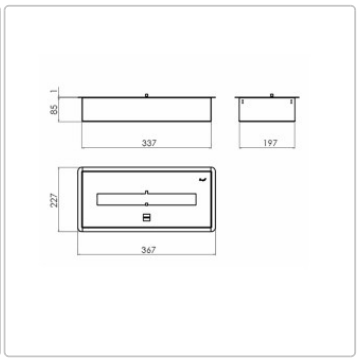



Размеры / Технические характеристики:

Приблизительные размеры: длина 36,7 см, ширина 22,7 см, высота 8,6 см.

Камера сгорания: нержавеющая сталь с керамикой, объем 2 литра, размер пламени регулируется с помощью регулятора, индикатор переполнения

Теплотворная способность около: 3,5 кВт - Время горения около 8 часов

Рекомендуемая минимальная площадь: 22 кв. м

Дополнительная поверхность:
Нержавеющая сталь
Черная лакированная нержавеющая сталь

Доступные аксессуары: Верхнее кольцо с теплозащитным стеклом

Входит в комплект поставки:
Камера сгорания
Зажигалка

?????????? ? ????????

Мерный стаканчик и воронка
Инструкция по эксплуатации

Описание товара

Биоэтаноловые горелки Glamm Fire, полностью изготовленные из нержавеющей стали, отличаются современным дизайном и превосходным качеством изготовления. Долговечность и безопасность материалов повышают их универсальность как предметов, обладающих высокой функциональностью и декоративностью. Они все чаще становятся частью проектов архитекторов и дизайнеров интерьеров.

Нормы TÜV

Стандарт DIN 4734 распространяется на все камины, работающие на жидком топливе. Это декоративные устройства, создающие пламя с использованием жидкого или гелевого топлива на основе этанола. Стандарт был разработан рабочей группой «Декоративные камины и камины на этаноле» при участии известных немецких и международных производителей в сотрудничестве с промышленной ассоциацией HKI (Бытовая, отопительная и кухонная техника). DIN содержит требования к конструкции, эксплуатации и маркировке этаноловых каминов. Также в стандарте 4734 указаны требования к инструкциям и внутреннему контролю производства. Некоторые производители, такие как GlammFire и Vauni, уже предлагают безопасные камины и горелки, соответствующие этому стандарту.

Принцип работы

Традиционный дровяной камин – любимый и согревающий во все времена. Отопление дома потрескивающим огнём – не новость. Камин на биоэтаноле – новинка в этой области – считается в некоторых местах равнозначной альтернативой дровяному камину. Мы же считаем, что это даже лучшая альтернатива, поскольку она сохраняет не только деньги, но и окружающую среду. Можно также сказать, что камин на этаноле имеет множество преимуществ.

Коэффициент полезного действия каминов на биоэтаноле и дровах: Большое преимущество камина на этаноле заключается в том, что исключается потеря тепла от дровяного огня. Вместо того чтобы большая часть тепла уходила через дымоход, оно передается непосредственно в помещение, где находится камин, с эффективностью 100%. Дровяной камин, напротив, имеет КПД всего 70%. Камин на этаноле от Vauni обеспечивает максимальную тепловую мощность 2-3 кВт. Тепло передается непосредственно и целенаправленно, что позволяет использовать его как дополнительный элемент к существующим системам отопления. В большинстве случаев камин Vauni генерирует достаточное количество тепла для комфортного дополнительного обогрева. Теплотворная способность этанолового топлива для камина Vauni почти вчетверо выше, чем у дров. Таким образом, камин на этаноле от Vauni значительно более энергоэффективен при одинаковом количестве тепла, чем дровяной камин. Кроме того, выбрав камин на этаноле, вы избегаете климатических воздействий и загрязнения воздуха, которые от дровяного огня могут распространяться не только на прилегающие территории, но и до Арктики.

Экономия средств и времени: Правильный выбор камина позволяет сэкономить дополнительные средства. Те, кто выбирает камин на этаноле, покупают только камин и топливо. В то же время, инвестируя в дровяной камин, сначала нужно получить разрешение на строительство дымохода, затем купить и установить камин и дымоход, а также провести их проверку. Кроме того, вам придется платить за чистку дымохода и регулярную покупку дров. Стоимость установки дровяного камина почти в 2,5 раза выше, чем стоимость покупки и простой установки камина Vauni. К тому же, камин на

этаноле экономит время и пространство. Вам не нужно хранить дрова, а огонь можно разжечь без использования специальных кубиков, газет или других вспомогательных средств. Камин на этаноле сразу начинает обогревать с высокой мощностью!

Биоэтанол – натуральный продукт: Биоэтанол – это не только более дешевое топливо для комфортного дополнительного обогрева, чем дрова. Биоэтанол также является чистым и возобновляемым природным продуктом. Отопление вашим камином Vauni является климатически и экологически нейтральным. Наши топлива Vauni Ecoflame Premium и Vauni Ecoflame Supreme на 100% экологичны и возобновляемы. Биоэтанол производится из картофеля, зерна, кукурузы, целлюлозы и других подобных сырьевых материалов. Процесс сгорания абсолютно чист. При отоплении выделяются лишь очень небольшие количества углекислого газа и водяного пара. На самом деле выделяется не больше углекислого газа, чем при дыхании. Используя топливо от Vauni, вы можете быть уверены, что сгорание происходит без сажи, дыма или золы. Поэтому камины и биоэтаноловые горелки от Vauni не нуждаются в дымоходе – это осознанный выбор в пользу экологически чистого отопления. Но также и для камина с высокой мощностью.

Этанол – камин с лучшей эффективностью: В конечном итоге, затраты на комфортное дополнительное отопление в течение сезона могут быть практически вдвое уменьшены, если вместо дровяного камина использовать камин на этаноле. Используя биоэтаноловый камин от Vauni и биоэтанол в качестве топлива, вы отапливаете свои комнаты инновационным и экологически чистым способом. Камин на этаноле – такой же популярный и согревающий, как и дровяной, но при этом более бережный к природе и вашему кошельку.

Биоэтанол и рекомендации

Биоэтанол 96,6% в бутылках по 1 литру: Идеально подходит для столовых каминов. Как бы ни были разнообразны наши вкусы, этанольные камины уже стали неотъемлемой частью многих домашних хозяйств. Бутылки объемом 1 литр идеально подходят для случайных пользователей или новых пользователей, которые хотят познакомиться со своим этаноловым камином или нашим жидким биоэтаноловым топливом.

Как долго хватает 1 литра биоэтанола? Продолжительность работы вашего биоэтанольного камина с литром биотоплива зависит от различных факторов. Как

- температура окружающей среды,
- погодные условия,
- размер пламени,
- так и сквозняки

влияют на возможную продолжительность горения. Один литр может хватить до двух часов при высоком уровне пламени. Также важен объем заливаемого биоэтанола. Чем больше биоэтанола заливается сразу, тем быстрее сгорает вся его порция. С другой стороны, огонь будет гореть дольше, если использовать меньшие объемы. Два литра могут хватить на до трех часов, пол-литра при идеальных условиях может гореть до полутора часов. При сильных сквозняках продолжительность горения сокращается так же, как и у древесины или угля.

Полное сгорание – отсутствие нежелательных эффектов сгорания, таких как дым или неприятный запах, а также отсутствие остатков сгорания, таких как сажа или пепел.

Топливо биоэтанол, состоящее преимущественно из биоалкоголя, сгорает почти полностью, не производя дыма или запахов

О GlammFire

?????????? ? ????????

Компания GlammFire была основана в 2008 году на севере Португалии и является брендом элитных каминов, который работает по всему миру. GlammFire представляет португальский дизайн и современный стиль. Являясь одним из самых востребованных каминных брендов в мире, GlammFire специализируется на разработке и производстве эксклюзивных каминов, которые вписываются в новый стиль жизни.

Стремление к повышению эффективности, поиск отличий, достигаемых за счет разработки уникальных продуктов, и уважительное отношение к экологии присутствуют в каждой детали продукции GlammFire.

Всё о вашей покупке

Индивидуальные предложения,отображающие наши ценности

Вопросы? Ответы здесь

Доставка, какой она должна быть

Бонусная программа

Актуальные скидки %

Наш шоурум в Рюссельсхайме

Реальные проекты, настоящее качество

Материалы, уход и аксессуары

Доступные опции

Поверхность

?????????? ? ????????



Сатинированная нержавеющая сталь



Черная лакированная нержавеющая сталь (+110,00 €)

Теплозащитное стекло

?????????? ? ????????

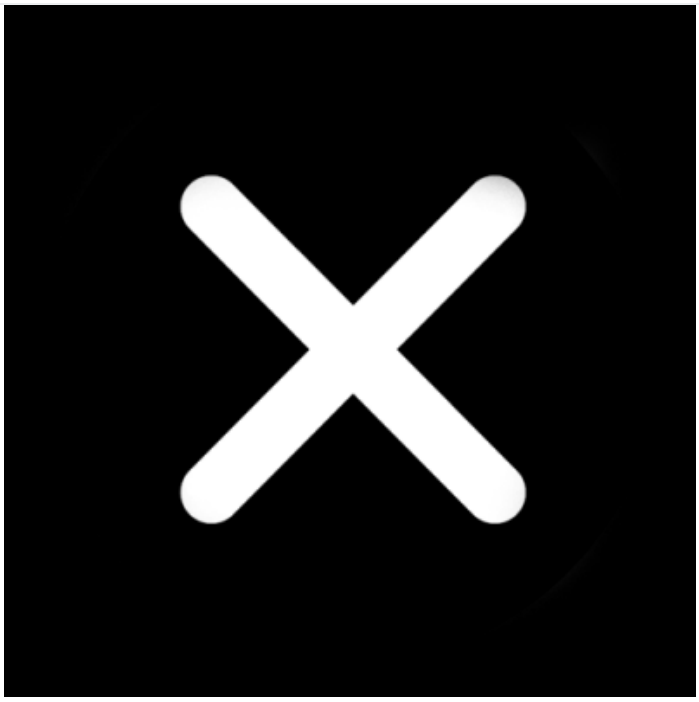

нет



да (+910,00 €)

Биоэтанол

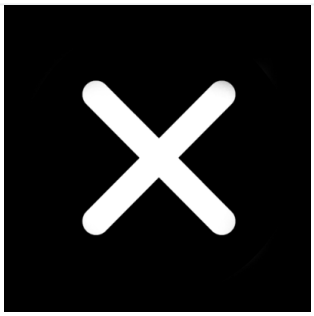

нет



24 литров (+80,00 €)

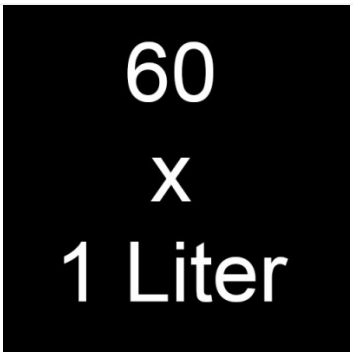

60 литров (+185,00 €)



120 литров (+350,00 €)