GLAMMFIRE Дровяной камин STRAVAGANZA

Артикул отсутствует: GLF90 / Бренд: GlammFire



15.535,00 €

вкл. 19% НДС. вкл. Доставка

Срок поставки: 4 - 8 недель









?????????? ? ????????


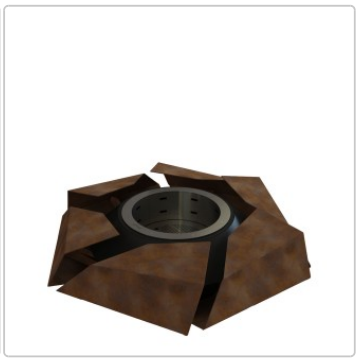


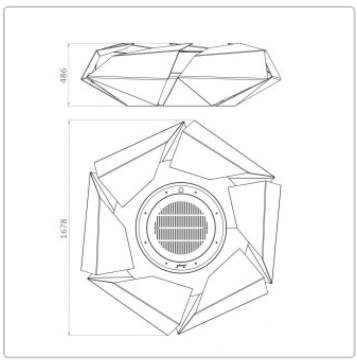

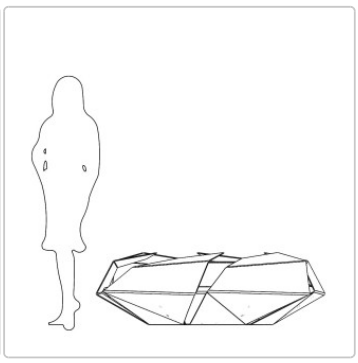

Превращение удовольствия, интенсивности и свободы в настоящий стиль жизни.

Размеры / Технические характеристики:

Приблизительные размеры: Ø 167,8 см, высота 48,6 см.

Чаша: Чаша из матовой нержавеющей стали AISI 316

Внутренняя структура: Массивная сталь, черное порошковое покрытие

Внешняя структура по выбору в отделке:
Черное порошковое покрытие
Антикоррозийная кортеновская сталь

Доступные аксессуары:
Непрямая светодиодная RGB-подсветка
Решетка-гриль

Входит в комплект поставки:
Пеплоуловитель
Защитная крышка

?????????? ? ????????

Перчатки для барбекю

О GlammFire

Компания GlammFire была основана в 2008 году на севере Португалии и является брендом элитных каминов, который работает по всему миру. GlammFire представляет португальский дизайн и современный стиль. Являясь одним из самых востребованных каминных брендов в мире, GlammFire специализируется на разработке и производстве эксклюзивных каминов, которые вписываются в новый стиль жизни.

Стремление к повышению эффективности, поиск отличий, достигаемых за счет разработки уникальных продуктов, и уважительное отношение к экологии присутствуют в каждой детали продукции GlammFire.

Всё о вашей покупке

Индивидуальные предложения,отображающие наши ценности

Вопросы? Ответы здесь

Доставка, какой она должна быть

Бонусная программа

Актуальные скидки %

Наш шоурум в Рюссельсхайме

Реальные проекты, настоящее качество

Материалы, уход и аксессуары

Доступные опции

Внешняя структура

?????????? ? ????????



Нержавеющая сталь CorTen

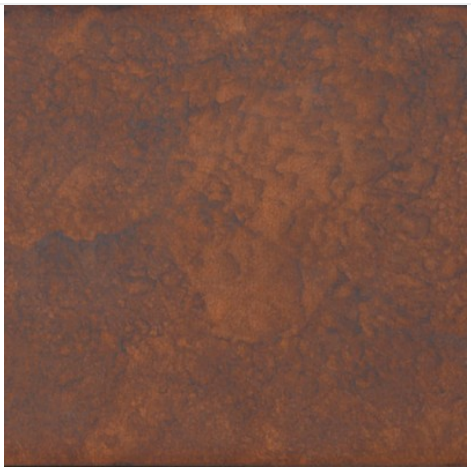

Окрашенная сталь CorTen



Черная сталь

Внутренняя структура



Черная сталь



Цвета сусального золота (+1.735,00 €)

Непрямое освещение

?????????? ? ????????

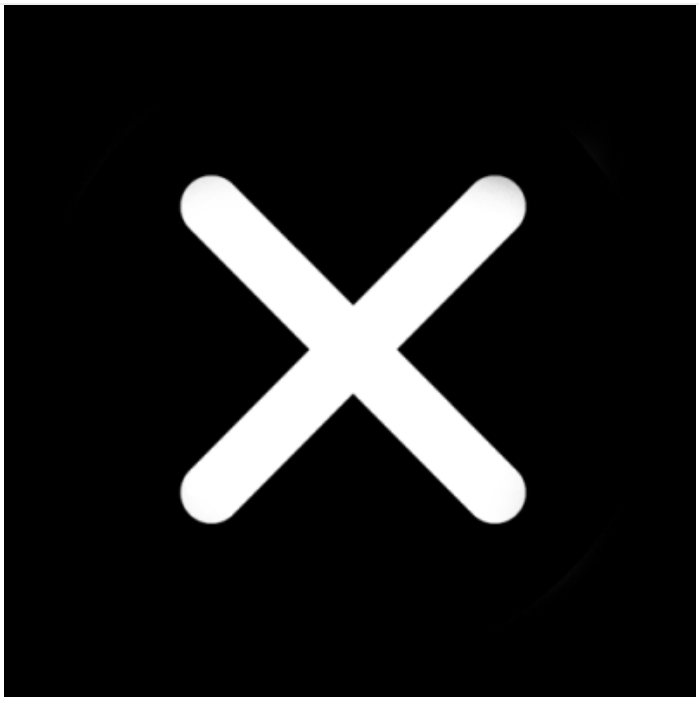

нет



да (+695,00 €)

Решетка для гриля

?????????? ? ????????

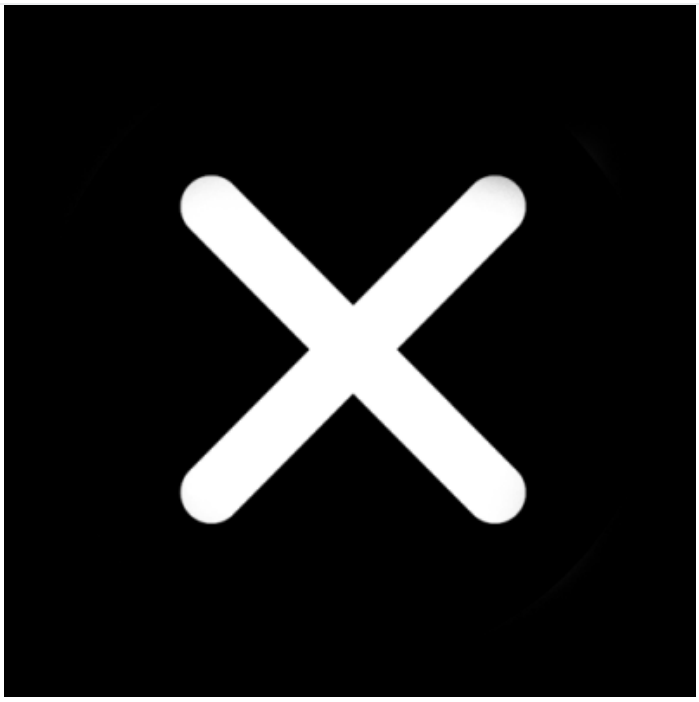	
нет	да (+825,00 €)

Бренд

GlammFire