MOREE Барная композиция / Стойка LED - 701 × 107 × 646 см

Артикул отсутствует: MOR15 / Бренд: Moree



31.657,50 €

Обычная цена ~~35.175,00 €~~ (Вы экономите 3.517,50 €)

вкл. 19% НДС. вкл. Доставка

Срок поставки: 6 - 8 недель

?????????? ? ????????

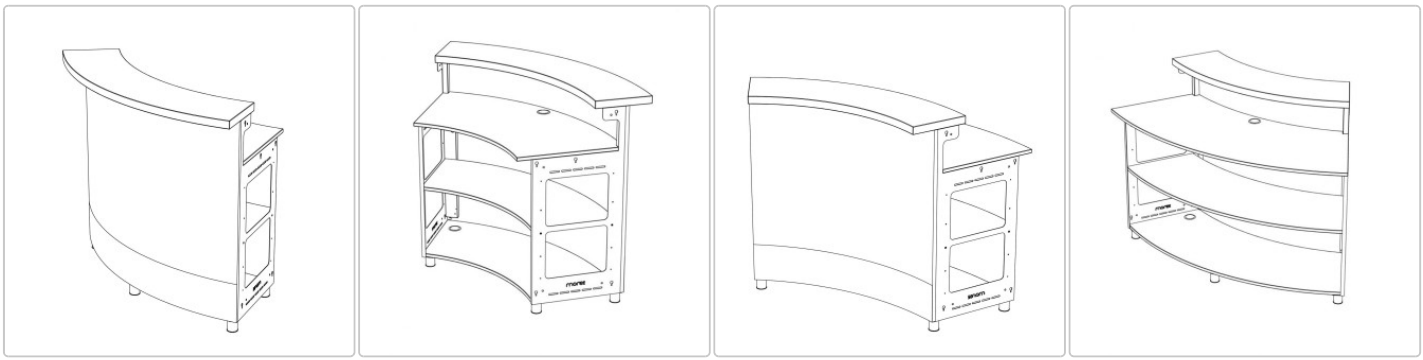

С помощью модулей для барных стоек Moree вы можете создавать собственные конфигурации барных стоек. Все модули можно комбинировать друг с другом.

Размеры / Технические характеристики:

Приблизительные размеры: ширина 701 см, глубина 646 см, высота 107 см (с ножками 2 см)

Структура: дерево МДФ, прямые края, HPL покрытие белого цвета

Встроенные и отдельно работающие многоцветные светодиодные модули:
Каждый модуль: Светодиодная фронтальная подсветка, индивидуально управляемая, многоцветные светодиоды макс. 28 Вт, 500/540 люмен, срок службы 30000 часов.
На модуль: Светодиодная подсветка рабочего места, индивидуально управляемая, многоцветные светодиоды макс. 20 Вт, 500/510 люмен, срок службы 30000 часов.

Длина кабеля: 4 метра, черный на модуль
Напряжение 220-240 Вольт, 50 Гц
Класс защиты II
Радиопульт дистанционного управления с 4 каналами

Применение: Подходит для использования внутри помещений

Торцевые панели и столешница опционально доступны в следующих вариантах отделки поверхности:
МДФ, прямые края, HPL с белым покрытием
МДФ, закругленные края, матовая лакировка "белый шелк

В комплект поставки входят:
12 x модулей прилавка по 60° со столешницей, рабочей поверхностью и одной полкой, дерево МДФ, прямые края, белое покрытие HPL
4 x модуля прилавка по 60° с вогнутым верхом, столешницей и одной полкой, из МДФ, прямые края, покрытие HPL белый
1 x торцевая панель слева, МДФ, прямые края, HPL белое покрытие
1 x торцевая панель справа, МДФ, прямые края, белое покрытие HPL

?????????? ? ????????

Регулируемые ножки, высотой 2 см или 6 см, или ролики с тормозом, высотой 6,5 см или 10 см, по желанию.

Примечание: Если выбраны ролики высотой 10 см, барные элементы подходят для транспортировки вилочным погрузчиком и для хранения на стеллажном складе

Доступные аксессуары: мойка из нержавеющей стали со сливом

Дизайн: Moree Design

Описание товара

Moree представляет новую, инновационную систему прилавков, состоящую из различных прямых и круглых модулей, которые можно комбинировать друг с другом.

Она была специально разработана нашими дизайнерами для сферы общественного питания, проведения мероприятий и выставок и впечатляет своим вневременным дизайном и высоким качеством исполнения. Материалы, из которых изготовлена престижная мебель для мероприятий, отличаются прочностью, вечной красотой и легкостью в уходе. В дополнение к покрытой поверхности прилавок может поставляться с высококачественным лаковым покрытием. Боковые стороны модулей стойки закрываются лакированными торцевыми элементами. Доска прилавка и торцевые части могут быть покрыты лаком специальных цветов или изготовлены из массива дерева.
Прилавки могут использоваться как для мобильного применения на выставках и мероприятиях, так и для стационарного применения в сфере общественного питания и гостиничного бизнеса. Открытый, полуоткрытый или закрытый барный модуль, стойка, стойка администратора, диджейский пульт, мобильный коктейль-бар или большая выставочная стойка для кейтеринга, угловое решение или круглая стойка - барная система адаптируется к пространственным условиям и требованиям заказчика. Сверху она предлагает просторное пространство для хранения, а внутри - много места для хранения.

Особенность: отдельные барные модули оснащены двумя отдельно работающими многоцветными светодиодными блоками, благодаря чему фронтальная часть и рабочая зона за стойкой могут быть освещены в разных желаемых цветах. Встроенное освещение управляется с помощью радиопульта дистанционного управления, причем Имеется четыре канала, что позволяет управлять не только отдельными зонами (передней или рабочей поверхностью), но и различными сегментами по отдельности. Таким образом, цвета могут быть адаптированы к событию и создана впечатляющая атмосфера. Сконфигурируйте систему в соответствии с вашими конкретными требованиями. Всю необходимую информацию вы найдете в описании продукта. Стойка также идеально сочетается с нашими барными стульями "ED". Мы будем рады проконсультировать вас лично, пожалуйста, свяжитесь с нами, если вам нужна дополнительная информация или индивидуальное предложение.

О Moree

MOREE специализируется на высококачественной мебели с подсветкой и контрактной мебели, созданной для людей, которые ценят чувственную и городскую жизнь. Благодаря своей любви к четким формам, инновационным материалам и увлечению эффектом света, дизайнеры MOREE постоянно предлагают новые идеи для выразительных и неподвластных времени интерьеров и экстерьеров.

В коллекции представлены столы с подсветкой, сиденья и светящиеся предметы декора для жилых помещений и садов, а также для всех сфер общественного питания и гостиничного бизнеса. Функциональность, долговечность и четкий, яркий дизайн - вот отличительные черты успеха немецкого бренда.

Индивидуальная печать на мебели с подсветкой позволяет компаниям размещать свои бренды и сообщения на видном месте и доносить их в увлекательной форме.

MOREE - это красиво оформленные и высокофункциональные качественные продукты, которые можно приобрести только у избранных продавцов мебели и дизайнерских изделий в более чем 30 странах мира.

Всё о вашей покупке

?????????? ? ????????

Индивидуальные предложения,отображающие наши ценности

Вопросы? Ответы здесь

Доставка, какой она должна быть

Бонусная программа

Актуальные скидки %

Наш шоурум в Рюссельсхайме

Реальные проекты, настоящее качество

Материалы, уход и аксессуары

Доступные опции

приземленность

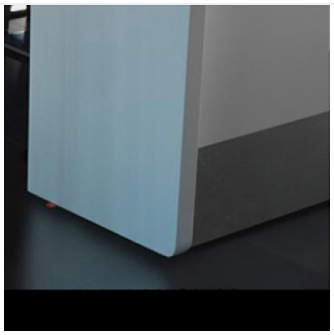

Ноги 20 мм



Ноги 60 мм

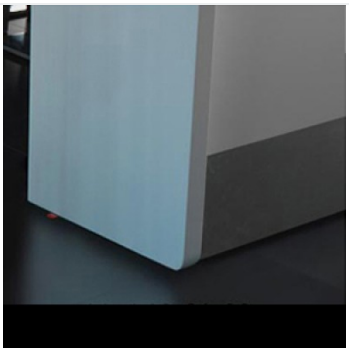

Ролики - 6,5 см

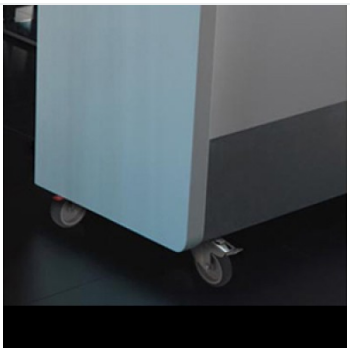

Ролики 10 см

Раковина

?????????? ? ????????

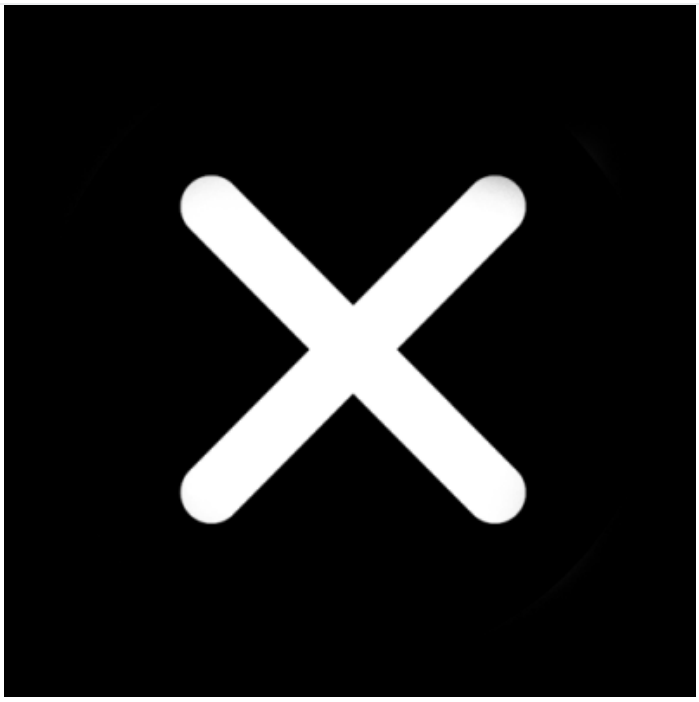

нет



да (+440,00 €)

Боковины и столешница

?????????? ? ????????



Покрытие HPL

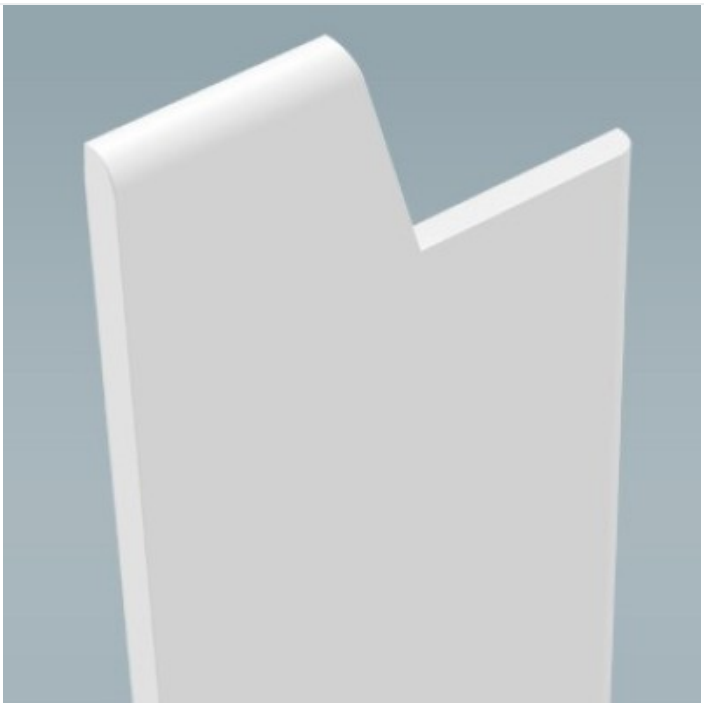

Белый шелк с матовым лаковым покрытием (+360,00 €)