SERRALUNGA защитный экран / перегородка KENTIA

Артикул отсутствует: SER145 / Бренд: Serralunga



552,90 €

Обычная цена ~~570,00 €~~ (Вы экономите 17,10 €)

вкл. 19% НДС. вкл. Доставка

Градуированные цены

От 2 510,00 € - Вы экономите 60,00 €

Срок поставки: 3 недель






?????????? ? ????????




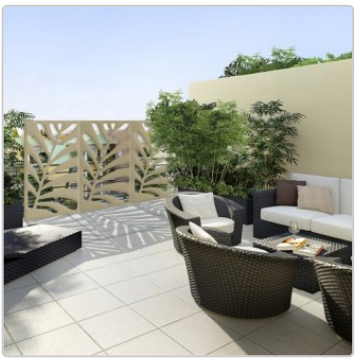

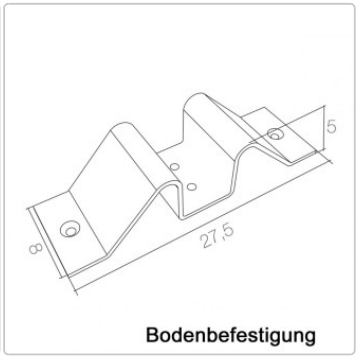

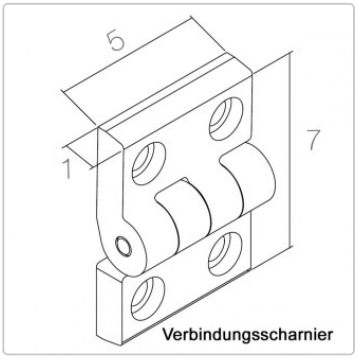



Размеры / Технические характеристики:

Приблизительные размеры: ширина 90 см, высота 150 см, толщина 5 см

Структура: полиэтилен

Цвет конструкции по желанию: См. цветовую палитру

Особенность:
Чистая поверхность Fighter - легкая очистка поверхности благодаря новому герметику
Подходит для использования внутри и вне помещений
Очень подходит для профессионального использования на предприятиях общественного питания и в офисах
Устойчивость к температурам (от -60ºC до +80ºC)
Ударопрочность и износостойкость. 100% многоразовое использование

Дополнительные варианты крепления:
Напольный монтаж
Подвесной монтаж (2 тонких стальных троса, прикрученных к каждому элементу)

Доступные аксессуары: 2 соединительные петли

?????????? ? ????????

Обратите внимание:
Если вы хотите соединить 2 элемента, вам потребуется 2 соединительные петли
Если вы хотите соединить 3 элемента, вам нужно 4 соединительных петли
Если вы хотите соединить 4 элемента, вам нужно 6 соединительных петель
Если вы хотите соединить 5 элементов, вам понадобится 8 соединительных петель
и т.д.

Минимальная партия заказа: 2 перегородки

Дизайн: Linee Verdi

Описание товара

НАСТЕННЫЙ ЭЛЕМЕНТ KENTIA INDOOR + OUTDOOR

Kentia вдохновлена листом тропической пальмы Howea (Howea forsteriana), которая часто используется для украшения интерьеров.

Благодаря своей линии, настенный элемент Kentia очень универсален, его можно использовать по отдельности или в ряд, а также для разделения комнаты; его также можно повесить на стену в качестве картины или использовать в качестве опоры для вьющихся растений как в помещении, так и на открытом воздухе.

Serralunga Clean Fighter

SERRALUNGA представляет CLEAN FIGHTER, новый, инновационный композитный материал для быстрой и эффективной уборки.

В рамках постоянных исследовательских и инновационных усилий Serralunga был разработан новый состав: Clean Fighter.

Clean Fighter — это инновационный композитный материал, который обеспечивает быструю и эффективную очистку всей мебели, цветочных горшков и предметов интерьера Serralunga в стандартных цветах. В результате сокращается время, затрачиваемое на уборку. Для продукции с матовой или глянцевой отделкой CLEAN FIGHTER не требуется.

Clean Fighter абсолютно универсален в применении. Особенностью материала является его способность адаптироваться к различным формам.

o Serralunga

Первый в Европе, кто разработал технологию ротационного литья, первый, кто ввел дизайнерскую вазу и создал концепцию крупногабаритной вазы. Первый, кто создал освещенную вазу, выставил промышленную вазу в музее и первый, кто разработал новые технологии лакировки с узорами.

Те, кто выбирают Serralunga, способны распознать и оценить оригинальность.

СЕМЕЙНЫЙ БИЗНЕС С СЕРДЦЕМ

?????????? ? ????????

НАСЛЕДИЕ Serralunga была основана в 1825 году в Биелле и носит имя семьи, которая уже шесть поколений является творческим и предпринимательским сердцем компании, занимающейся производством современных уличных мебели.

Компания начинала как кожевенный завод, а затем переориентировалась на обработку кожи для промышленных целей. Настоящая революция произошла с началом обработки пластика и внедрением технологии ротационного формования, импортированной из США, которая дала жизнь множеству итальянских дизайнерских объектов, таких как уличное освещение и современная мебель, все из которых производятся в Италии.

СДЕЛАНО В ИТАЛИИ Serralunga продолжает традицию совершенства, которая давно ассоциируется с маркой "Made in Italy", одновременно предлагая новые формы жизни, позволяющие нам отдыхать и расслабляться с предметами интерьера, которые обогащают нашу жизнь.

КУЛЬТУРНЫЕ ИННОВАЦИИ Serralunga известна своим чувством инноваций и мастерства, что позволяет ей расширять границы материалов, технологий и эстетики, создавая революционные продукты, которые вдохновляют и восхищают.





?????????? ? ????????



Полиэтилен матовый | Полиэтилен глянцевый лакированный | Полиэтилен металлизированный лакированный

Образцы цветов и материалов мы с радостью вышлем вам для ознакомления бесплатно по вашему запросу. Затраты на обратную доставку застрахованной посылки оплачивает клиент – при покупке эти затраты будут полностью возмещены. Просим вас вернуть образцы цветов и материалов в течение 2 недель, чтобы другие клиенты также могли воспользоваться ими.

Всё о вашей покупке

Индивидуальные предложения,отображающие наши ценности

Вопросы? Ответы здесь

Доставка, какой она должна быть

Бонусная программа

Актуальные скидки %

Наш шоурум в Рюссельсхайме

Реальные проекты, настоящее качество

Материалы, уход и аксессуары

?????????? ? ????????

Доступные опции

Цвета Serralunga

schnee IWH	weiss WH	kreide WH5	stein AV	stein dolomiten GG	taube TO
salbei SAV	brombeer BK	anthrazit ANT	azurblau AZP	maddalena AQM	blau BLP
pfaugrün WP	oregano VMA	olive VOC	apfel AG	terracotta toscana TC	terracotta scura TC4
terracotta classica TC2	impruneta IMP	koralle COL	rot RO	transluzent NT	corten COR (+50,00 €)

Крепление

?????????? ? ????????

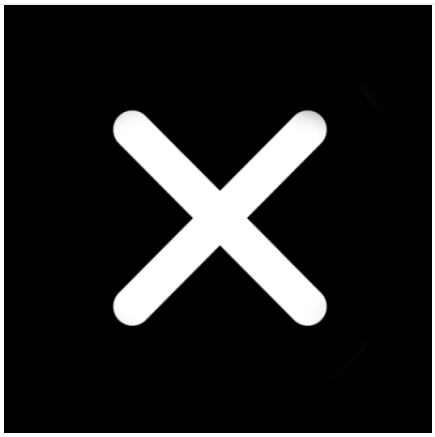

нет

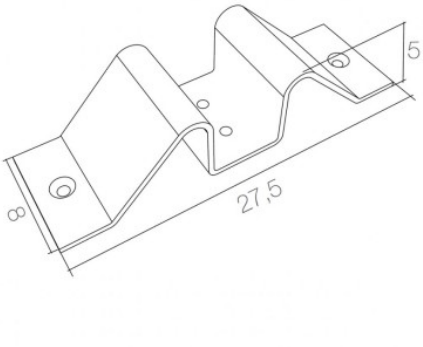

Напольная стойка с ножкой (+181,00 €)



Подвесной монтаж (+157,00 €)

Соединительные петли

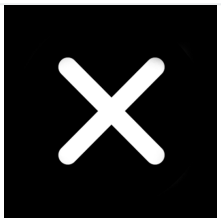

нет

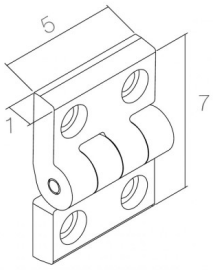

Для 2 элементов
(+121,00 €)

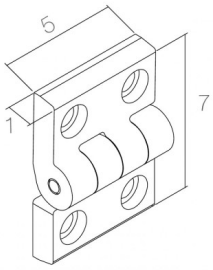

Для 3 элементов
(+242,00 €)

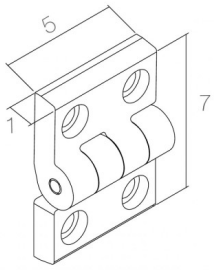

Для 4 элементов
(+362,00 €)

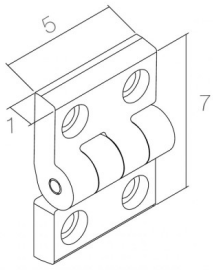

Для 5 элементов
(+484,00 €)