SERRALUNGA Приставной столик с подсветкой JUJU

Артикул отсутствует: SER141 / Бренд: Serralunga







712,95 €

Обычная цена ~~735,00 €~~ (Вы экономите 22,05 €)

вкл. 19% НДС. вкл. Доставка

Градуированные цены

От 2 685,00 € - Вы экономите 50,00 €

Срок поставки: 3 недель

?????????? ? ????????

Размеры / Технические характеристики:

Внешние размеры: ø 52 см, высота 50 см.

Материал: полиэтилен, полупрозрачный, устойчивый к атмосферным воздействиям и небьющийся

Дополнительное освещение:
1 x LED белый, 3 Вт, 3000 Кельвинов, литий-ионный аккумулятор, время работы 6 часов, время зарядки 10 часов, 110/240 Вольт, 50/60 Гц, IP67
1 x LED RGB, 1,2 Вт, литий-ионный аккумулятор, время работы 8 часов, время зарядки 6 часов, 110/240 Вольт, 50/60 Гц, IP68

Кабель: 3 метра, черный

Особенность:
Чистая поверхность Fighter - легкая очистка поверхности благодаря новому герметику
Подходит для использования внутри и вне помещений
Очень подходит для профессионального использования на предприятиях общественного питания и в офисах
Устойчивость к температурам (от -60ºC до +80ºC)
Ударопрочность и износостойкость. 100% многоразовое использование

Доступные аксессуары: 4 напольные монтажные пластины из нержавеющей стали Aisi 316 для защиты от кражи

Дизайн: Raffaella Mangiarotti

Описание товара

Мебель для внутреннего и наружного использования

Выверенные пропорции компактного шезлонга Bay, который впечатляет своим удобным, просторным сиденьем.

Легкие, гармоничные, существенные, уменьшенные размеры, с характерным знаком на каркасе и на задней части спинки, напоминающим строчку портного, как на мягком тканевом кресле.

Serralunga Clean Fighter

SERRALUNGA представляет CLEAN FIGHTER, новый, инновационный композитный материал для быстрой и эффективной уборки.

В рамках постоянных исследовательских и инновационных усилий Serralunga был разработан новый состав: Clean Fighter.

Clean Fighter — это инновационный композитный материал, который обеспечивает быструю и эффективную очистку всей мебели, цветочных горшков и предметов интерьера Serralunga в стандартных цветах. В результате сокращается время, затрачиваемое на уборку. Для продукции с матовой или глянцевой отделкой CLEAN FIGHTER не требуется.

?????????? ? ????????

Clean Fighter абсолютно универсален в применении. Особенностью материала является его способность адаптироваться к различным формам.

о Serralunga

Первый в Европе, кто разработал технологию ротационного литья, первый, кто ввел дизайнерскую вазу и создал концепцию крупногабаритной вазы. Первый, кто создал освещенную вазу, выставил промышленную вазу в музее и первый, кто разработал новые технологии лакировки с узорами.

Те, кто выбирают Serralunga, способны распознать и оценить оригинальность.

СЕМЕЙНЫЙ БИЗНЕС С СЕРДЦЕМ

НАСЛЕДИЕ Serralunga была основана в 1825 году в Биелле и носит имя семьи, которая уже шесть поколений является творческим и предпринимательским сердцем компании, занимающейся производством современных уличных мебели.

Компания начинала как кожевенный завод, а затем переориентировалась на обработку кожи для промышленных целей. Настоящая революция произошла с началом обработки пластика и внедрением технологии ротационного формования, импортированной из США, которая дала жизнь множеству итальянских дизайнерских объектов, таких как уличное освещение и современная мебель, все из которых производятся в Италии.

СДЕЛАНО В ИТАЛИИ Serralunga продолжает традицию совершенства, которая давно ассоциируется с маркой "Made in Italy", одновременно предлагая новые формы жизни, позволяющие нам отдыхать и расслабляться с предметами интерьера, которые обогащают нашу жизнь.

КУЛЬТУРНЫЕ ИННОВАЦИИ Serralunga известна своим чувством инноваций и мастерства, что позволяет ей расширять границы материалов, технологий и эстетики, создавая революционные продукты, которые вдохновляют и восхищают.

Всё о вашей покупке

Индивидуальные предложения,отображающие наши ценности

Вопросы? Ответы здесь

Доставка, какой она должна быть

Бонусная программа

Актуальные скидки %

Наш шоурум в Рюссельсхайме

Реальные проекты, настоящее качество

Материалы, уход и аксессуары

Доступные опции

?????????? ? ????????

Освещение



Светодиодный белый

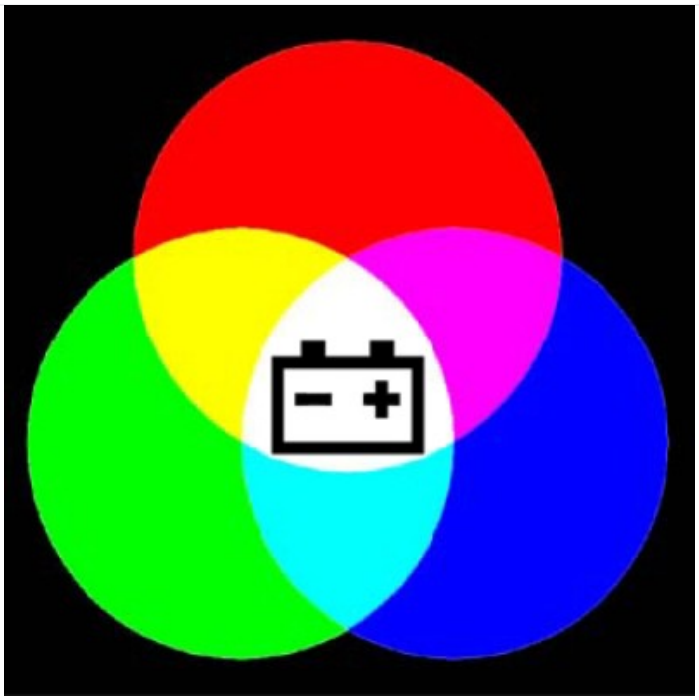

LED-RGB 1,2 Watt (+90,00 €)

Крепление к полу

?????????? ? ????????



нет

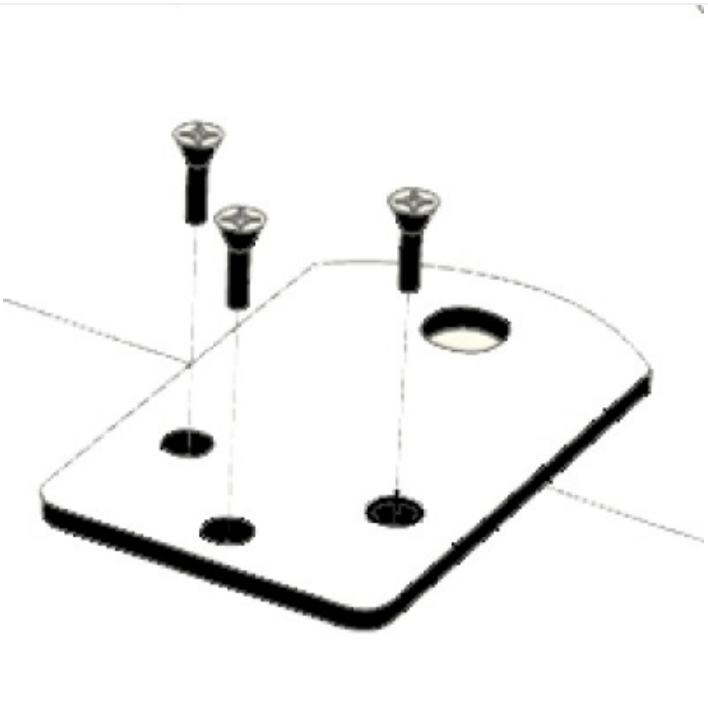

да (+75,00 €)