SERRALUNGA Светящийся пуф OASIS

Артикул отсутствует: SER151 / Бренд: Serralunga





921,50 €

Обычная цена ~~950,00 €~~ (Вы экономите 28,50 €)

вкл. 19% НДС. вкл. Доставка

Срок поставки: 3 недель

?????????? ? ????????

Размеры / Технические характеристики:

Приблизительные размеры: Ø 115 см, высота 40 см

Материал: полиэтилен, полупрозрачный, устойчивый к атмосферным воздействиям и небьющийся

Доступные версии:

Дополнительное освещение::
LED E27, 1 x 13 ватт, E27, холодный белый, 6000 Кельвинов, 1200 люмен, 220-240 вольт, 50-60 Гц
Светодиодная RGB лампа E27, с пультом дистанционного управления: RGB светодиоды, 9 ватт, 2700 - 6500 Кельвинов, 220-240 вольт, 50-60 Гц

Класс защиты: IP67

Кабель: 3 метра, прозрачный

Особенности:
Чистая поверхность Fighter - легкая очистка поверхности благодаря новому герметику
Подходит для использования внутри и вне помещений
Очень подходит для профессионального использования на предприятиях общественного питания и в офисах
Устойчивость к температурам (от -60ºC до +80ºC)
Ударопрочность и износостойкость. 100% многоразовое использование

Доступные аксессуары:
Подушка для сиденья из синтетической травы, подходит для использования на открытом воздухе
5 крепежных пластин из нержавеющей стали Aisi 316 для защиты от кражи

Дизайн: Себастион Бергне

Описание товара

Oasis

Многоцветная функциональность - сильная сторона пуфа Oasis, который, как настоящий оазис, идеально сочетается с двойным душем Serralunga для помещений и улицы. Oasis - это универсальный продукт, который может принимать различные формы благодаря различным поверхностям. В гостиной можно использовать мягкие, теплые материалы, такие как искусственная кожа, ткань и эко-мех, которые добавляют тепло в обстановку. Простые пропорции, внимание к деталям и элегантные линии делают его идеальным продуктом для контрактного сектора: существует также версия с отверстием для крепления зонтика или лампы, разработанная для удовлетворения различных требований и с множеством возможных вариантов использования. Комбинации материалов Oasis также включают возможность индивидуализации сиденья с пробкой, синтетической травой или трафаретной печатью EVA для рекламных целей, завершая ассортимент продуктов, специально разработанных для использования на открытом воздухе.

?????????? ? ????????

Serralunga Clean Fighter

SERRALUNGA представляет CLEAN FIGHTER, новый, инновационный композитный материал для быстрой и эффективной уборки.

В рамках постоянных исследовательских и инновационных усилий Serralunga был разработан новый состав: Clean Fighter.

Clean Fighter — это инновационный композитный материал, который обеспечивает быструю и эффективную очистку всей мебели, цветочных горшков и предметов интерьера Serralunga в стандартных цветах. В результате сокращается время, затрачиваемое на уборку. Для продукции с матовой или глянцевой отделкой CLEAN FIGHTER не требуется.

Clean Fighter абсолютно универсален в применении. Особенностью материала является его способность адаптироваться к различным формам.

o Serralunga

Первый в Европе, кто разработал технологию ротационного литья, первый, кто ввел дизайнерскую вазу и создал концепцию крупногабаритной вазы. Первый, кто создал освещенную вазу, выставил промышленную вазу в музее и первый, кто разработал новые технологии лакировки с узорами.

Те, кто выбирают Serralunga, способны распознать и оценить оригинальность.

СЕМЕЙНЫЙ БИЗНЕС С СЕРДЦЕМ

НАСЛЕДИЕ Serralunga была основана в 1825 году в Биелле и носит имя семьи, которая уже шесть поколений является творческим и предпринимательским сердцем компании, занимающейся производством современных уличных мебели.

Компания начинала как кожевенный завод, а затем переориентировалась на обработку кожи для промышленных целей. Настоящая революция произошла с началом обработки пластика и внедрением технологии ротационного формования, импортированной из США, которая дала жизнь множеству итальянских дизайнерских объектов, таких как уличное освещение и современная мебель, все из которых производятся в Италии.

СДЕЛАНО В ИТАЛИИ Serralunga продолжает традицию совершенства, которая давно ассоциируется с маркой "Made in Italy", одновременно предлагая новые формы жизни, позволяющие нам отдыхать и расслабляться с предметами интерьера, которые обогащают нашу жизнь.

КУЛЬТУРНЫЕ ИННОВАЦИИ Serralunga известна своим чувством инноваций и мастерства, что позволяет ей расширять границы материалов, технологий и эстетики, создавая революционные продукты, которые вдохновляют и восхищают.

Всё о вашей покупке

Индивидуальные предложения,отображающие наши ценности

Вопросы? Ответы здесь

Доставка, какой она должна быть

?????????? ? ????????

Бонусная программа

Актуальные скидки %

Наш шоурум в Рюссельсхайме

Реальные проекты, настоящее качество

Материалы, уход и аксессуары

Доступные опции

Освещение



LED холодный белый

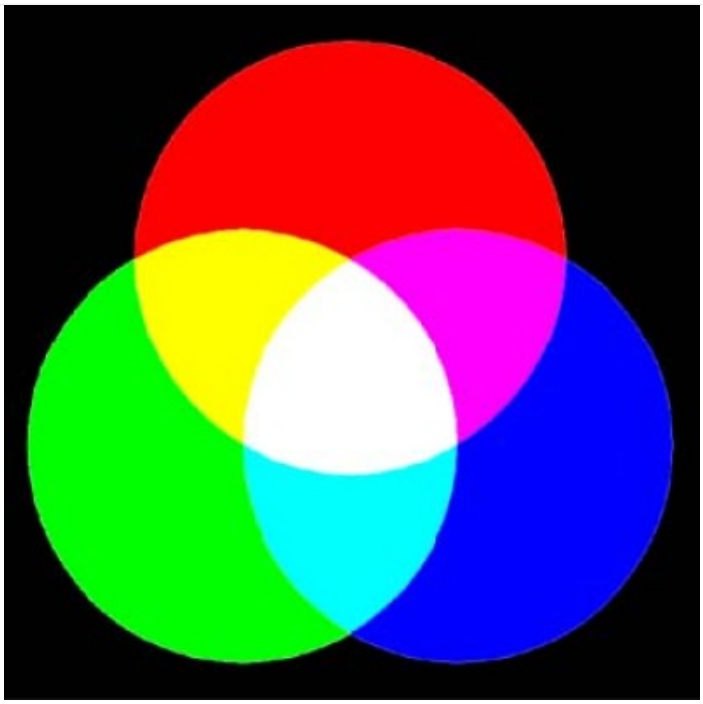

LED RGB (+85,00 €)

Подушка для сиденья

?????????? ? ????????

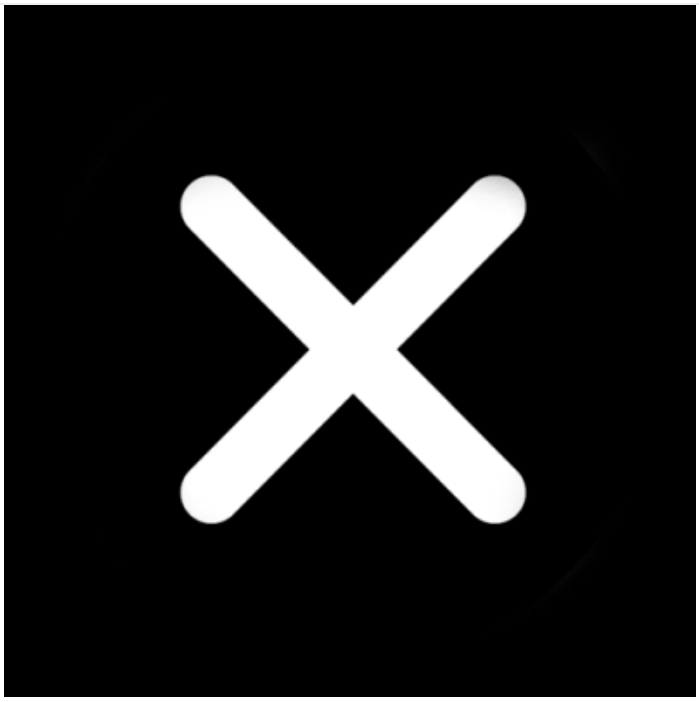

без



Kunstgras (+200,00 €)

Крепление к полу

?????????? ? ????????



нет

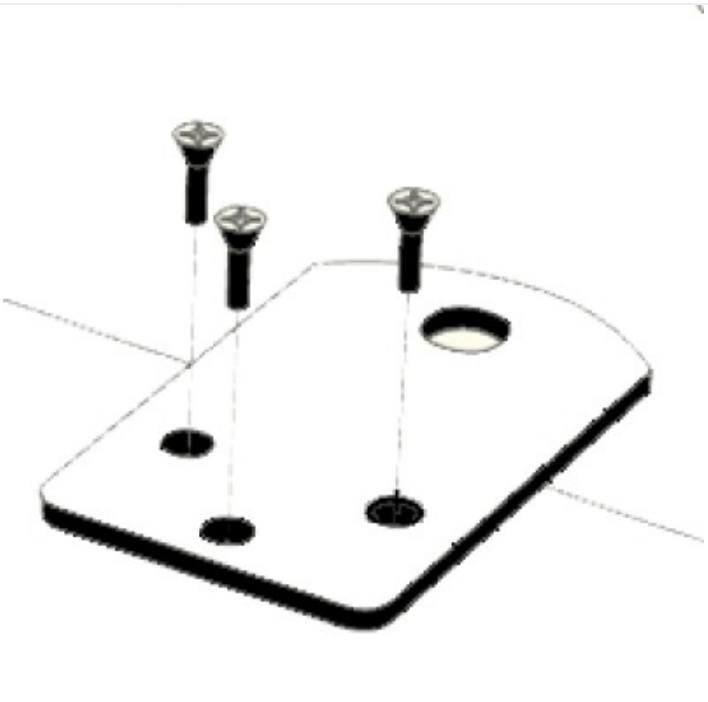

да (+95,00 €)