SERRALUNGA Цветочный горшок-ваза FLOW-L 200

Артикул отсутствует: SER101 / Бренд: Serralunga



9.593,30 €

Обычная цена ~~9.890,00 €~~ (Вы экономите 296,70 €)

вкл. 19% НДС. вкл. Доставка

Срок поставки: 3 - 4 недель



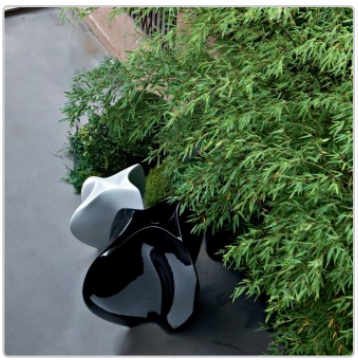
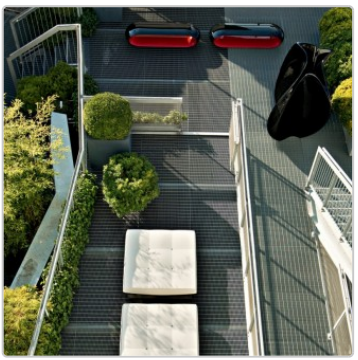

?????????? ? ????????

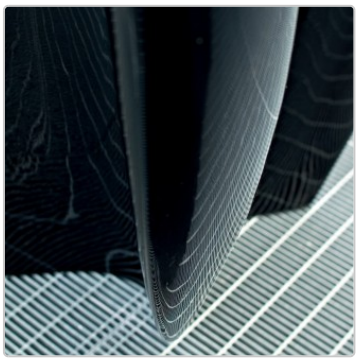


Размеры / Технические характеристики:

Внешние размеры: Ø верхней части 146 см, Ø нижней части 144 см, высота 200 см.

Материал: полиэтилен, глянцевое лаковое покрытие, устойчивое к атмосферным воздействиям и небьющееся

Доступные цвета по выбору:
белый глянцевый лак
черный глянцевый лак

Особенность:
Чистая поверхность Fighter - легкая очистка поверхности благодаря новому герметику
Плантатор с двойными стенками
Подходит для использования внутри и вне помещений
Очень подходит для профессионального использования на предприятиях общественного питания и в офисах
Устойчивость к температурам (от -60ºC до +80ºC)
Ударопрочный и износостойкий. 100% многоразовое использование

Доступные аксессуары: 3 напольные монтажные пластины из нержавеющей стали Aisi 316 для защиты от кражи

Описание товара

Сажалка и арт-объект FLOW 150 от Serrlaunga Living Different:

Создавая плантатор Flow, Заха Хадид, похоже, вдохновлялась скульптурными и футуристическими формами. Flow действительно не оставляет равнодушным, особенно благодаря своей высоте в 1 или даже 2 метра и элегантной изогнутой форме, которая всегда выглядит по-разному в зависимости от угла, с которого на нее смотрят.

Serralunga Clean Fighter

?????????? ? ????????

SERRALUNGA представляет CLEAN FIGHTER, новый, инновационный композитный материал для быстрой и эффективной уборки.

В рамках постоянных исследовательских и инновационных усилий Serralunga был разработан новый состав: Clean Fighter.

Clean Fighter — это инновационный композитный материал, который обеспечивает быструю и эффективную очистку всей мебели, цветочных горшков и предметов интерьера Serralunga в стандартных цветах. В результате сокращается время, затрачиваемое на уборку. Для продукции с матовой или глянцевой отделкой CLEAN FIGHTER не требуется.

Clean Fighter абсолютно универсален в применении. Особенностью материала является его способность адаптироваться к различным формам.

o Serralunga

Первый в Европе, кто разработал технологию ротационного литья, первый, кто ввел дизайнерскую вазу и создал концепцию крупногабаритной вазы. Первый, кто создал освещенную вазу, выставил промышленную вазу в музее и первый, кто разработал новые технологии лакировки с узорами.

Те, кто выбирают Serralunga, способны распознать и оценить оригинальность.

СЕМЕЙНЫЙ БИЗНЕС С СЕРДЦЕМ

НАСЛЕДИЕ Serralunga была основана в 1825 году в Биелле и носит имя семьи, которая уже шесть поколений является творческим и предпринимательским сердцем компании, занимающейся производством современных уличных мебели.

Компания начинала как кожевенный завод, а затем переориентировалась на обработку кожи для промышленных целей. Настоящая революция произошла с началом обработки пластика и внедрением технологии ротационного формования, импортированной из США, которая дала жизнь множеству итальянских дизайнерских объектов, таких как уличное освещение и современная мебель, все из которых производятся в Италии.

СДЕЛАНО В ИТАЛИИ Serralunga продолжает традицию совершенства, которая давно ассоциируется с маркой "Made in Italy", одновременно предлагая новые формы жизни, позволяющие нам отдыхать и расслабляться с предметами интерьера, которые обогащают нашу жизнь.

КУЛЬТУРНЫЕ ИННОВАЦИИ Serralunga известна своим чувством инноваций и мастерства, что позволяет ей расширять границы материалов, технологий и эстетики, создавая революционные продукты, которые вдохновляют и восхищают.

Serralunga Образцы цветов и материалов

?????????? ? ????????







Полиэтилен матовый

Полиэтилен глянцевый лакированный

Полиэтилен металлизированный лакированный

Образцы цветов и материалов мы с радостью вышлем вам для ознакомления бесплатно по вашему запросу. Затраты на обратную доставку застрахованной посылки оплачивает клиент – при покупке эти затраты будут полностью возмещены. Просим вас вернуть образцы цветов и материалов в течение 2 недель, чтобы другие клиенты также могли воспользоваться

?????????? ? ????????

ими.

Всё о вашей покупке

Индивидуальные предложения,отображающие наши ценности

Вопросы? Ответы здесь

Доставка, какой она должна быть

Бонусная программа

Актуальные скидки %

Наш шоурум в Рюссельсхайме

Реальные проекты, настоящее качество

Материалы, уход и аксессуары

Доступные опции

Serralunga Цвет лака

Глянцевый - белый LWH

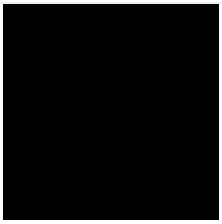
Глянцевый - черный LBK


Glänzend - Oro LGO (+1.150,00 €)


Glänzend - Argento LCH (+1.150,00 €)

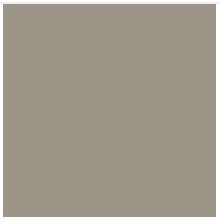
Matt - Titan LTM (+1.150,00 €)


Matt - Sand LSM (+1.150,00 €)

Крепление к полу

?????????? ? ????????



нет

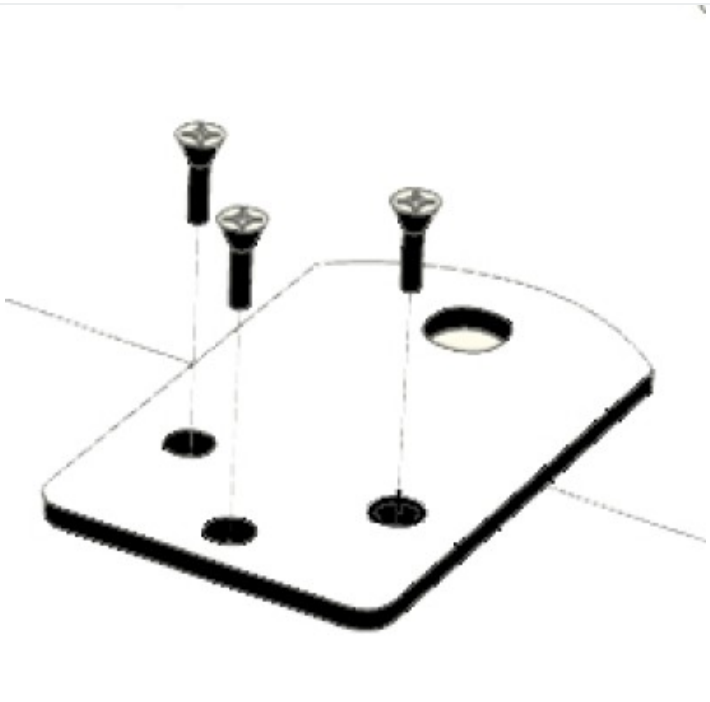

да (+60,00 €)