SERRALUNGA Цветочный горшок KABIN Maxi 100

Артикул отсутствует: SER73 / Бренд: Serralunga



SERRALUNGA

528,65 €

Обычная цена ~~545,00 €~~ (Вы экономите 16,35 €)

вкл. 19% НДС. вкл. Доставка

Срок поставки: 3 - 4 недель

Размеры / Технические характеристики:

Приблизительные размеры: длина 44 см, ширина 44 см, высота 100 см

Глубина посадки примерно: длина 35 см, ширина 35 см, высота 30 см

Материал: полиэтилен, однотонный, устойчивый к атмосферным воздействиям и небьющийся

?????????? ? ????????

Доступные цвета по выбору: См. цветовую палитру

Особенность:
Поверхность Clean Fighter - легкая очистка поверхности благодаря новому герметику
Одностенный плантатор
Подходит для использования внутри и снаружи помещений
Очень подходит для профессионального использования на предприятиях общественного питания и в офисах
Устойчивость к температурам (от -60ºC до +80ºC)
Ударопрочный и износостойкий. 100% многоразовое использование

Доступные аксессуары: 3 напольные монтажные пластины из нержавеющей стали Aisi 316 для защиты от кражи

Описание товара

Плантатор Kabin Maxi, разработанный Луизой Боккьетто для Serralunga, представляет собой архетипический объект: классические геометрические формы и матовые поверхности в великолепном дизайне. Точность углов сочетается с мягкостью бархата и чистотой дзенского минимализма. Плантатор Kabin Maxi - это большой сосуд и незаменимый элемент в любом дизайнерском интерьере.

Serralunga Clean Fighter

SERRALUNGA представляет CLEAN FIGHTER, новый, инновационный композитный материал для быстрой и эффективной уборки.

В рамках постоянных исследовательских и инновационных усилий Serralunga был разработан новый состав: Clean Fighter.

Clean Fighter — это инновационный композитный материал, который обеспечивает быструю и эффективную очистку всей мебели, цветочных горшков и предметов интерьера Serralunga в стандартных цветах. В результате сокращается время, затрачиваемое на уборку. Для продукции с матовой или глянцевой отделкой CLEAN FIGHTER не требуется.

Clean Fighter абсолютно универсален в применении. Особенностью материала является его способность адаптироваться к различным формам.

o Serralunga

Первый в Европе, кто разработал технологию ротационного литья, первый, кто ввел дизайнерскую вазу и создал концепцию крупногабаритной вазы. Первый, кто создал освещенную вазу, выставил промышленную вазу в музее и первый, кто разработал новые технологии лакировки с узорами.

Те, кто выбирают Serralunga, способны распознать и оценить оригинальность.

СЕМЕЙНЫЙ БИЗНЕС С СЕРДЦЕМ

НАСЛЕДИЕ Serralunga была основана в 1825 году в Биелле и носит имя семьи, которая уже шесть поколений является творческим и предпринимательским сердцем компании, занимающейся производством современных уличных мебели.

?????????? ? ????????

Компания начинала как кожевенный завод, а затем переориентировалась на обработку кожи для промышленных целей. Настоящая революция произошла с началом обработки пластика и внедрением технологии ротационного формования, импортированной из США, которая дала жизнь множеству итальянских дизайнерских объектов, таких как уличное освещение и современная мебель, все из которых производятся в Италии.

СДЕЛАНО В ИТАЛИИ Serralunga продолжает традицию совершенства, которая давно ассоциируется с маркой "Made in Italy", одновременно предлагая новые формы жизни, позволяющие нам отдыхать и расслабляться с предметами интерьера, которые обогащают нашу жизнь.

КУЛЬТУРНЫЕ ИННОВАЦИИ Serralunga известна своим чувством инноваций и мастерства, что позволяет ей расширять границы материалов, технологий и эстетики, создавая революционные продукты, которые вдохновляют и восхищают.





?????????? ? ????????



Полиэтилен матовый | Полиэтилен глянцевый лакированный | Полиэтилен металлизированный лакированный

Образцы цветов и материалов мы с радостью вышлем вам для ознакомления бесплатно по вашему запросу. Затраты на обратную доставку застрахованной посылки оплачивает клиент – при покупке эти затраты будут полностью возмещены. Просим вас вернуть образцы цветов и материалов в течение 2 недель, чтобы другие клиенты также могли воспользоваться ими.

Всё о вашей покупке

Индивидуальные предложения,отображающие наши ценности

Вопросы? Ответы здесь

Доставка, какой она должна быть

Бонусная программа

Актуальные скидки %

Наш шоурум в Рюссельсхайме

Реальные проекты, настоящее качество

Материалы, уход и аксессуары

?????????? ? ????????

Доступные опции

Цвета Serralunga

schnee IWH	weiss WH	kreide WH5	stein AV	stein dolomiten GG	taube TO
salbei SAV	brombeer BK	anthrazit ANT	azurblau AZP	maddalena AQM	pfaugrün WP
oregano VMA	olive VOC	terracotta toscana TC	impruneta IMP	terracotta scura TC4	terracotta classica TC2
koralle COL	rot RO	corten COR	transluzent NT		

Крепление к полу

?????????? ? ????????



нет

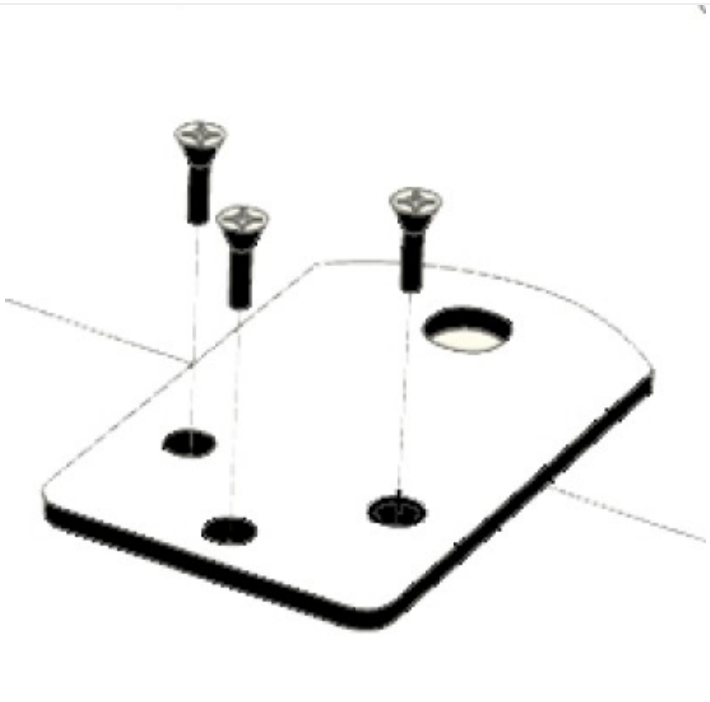

да (+48,00 €)