SERRALUNGA подсвечиваемый вазон BORDATO LISCIO Ø 68cm

Артикул отсутствует: SER68 / Бренд: Serralunga



426,80 €

Обычная цена ~~440,00 €~~ (Вы экономите 13,20 €)

вкл. 19% НДС. вкл. Доставка

Срок поставки: 3 - 4 недель

?????????? ? ????????





Размеры / Технические характеристики:

Внешние размеры: Ø 68 см, высота 60 см.

Глубина посадки прибл.: Ø 58 см, глубина посадки 32 см

Материал: полупрозрачный полиэтилен (прозрачный), устойчивый к атмосферным воздействиям и небьющийся

Класс защиты: IP67

Дополнительное освещение:
LED холодный белый, 1250 люмен, 6000 Кельвинов, кабель 3 метра, черный
RGB LED с пультом дистанционного управления, кабель 3 метра, черный
RGB LED с перезаряжаемым аккумулятором. Управление через Bluetooth и приложение

Примечание при использовании аккумуляторной версии:
Время работы светодиодной версии с аккумулятором при следующих цветовых настройках:
20 часов при фиксированной настройке белого света

?????????? ? ????????

12 часов при фиксированной настройке других цветов
8 часов с: режим смены цвета
Время зарядки аккумулятора: 6 часов
Батарея вынимается с помощью байонетного стопорного кольца на нижней стороне сажалки. Для этого необходимо слегка наклонить сажалку в сторону.

Особенности:
Чистая поверхность Fighter - легкая очистка поверхности благодаря новому уплотнению
Подходит для использования в помещении и на улице
Очень подходит для профессионального использования на предприятиях общественного питания и в офисах
Устойчивость к температурам (от -35ºC до +80ºC)
Ударопрочность и износостойкость. 100% многоразовое использование

Доступные аксессуары: 3 крепежные пластины из нержавеющей стали Aisi 316 для защиты от кражи

Минимальная партия заказа: 2 плантатора

Описание товара

Подсвечиваемый сажатель Bordato Liscio 68 от Serralunga 1825 - это гораздо больше, чем просто обычный сажатель! Это, несомненно, одна из наших классических моделей, которая, помимо своей вневременной красоты, впечатляет широким выбором вариантов и многочисленными возможностями применения. Этот фантастический плантатор можно также использовать для искусной демонстрации рождественской елки в освещенном месте. Наполненный кубиками льда, он может использоваться в качестве охладителя для напитков или превратиться в приставной или барный столик, если поставить на него стеклянную столешницу. Нет границ для вашей фантазии!

Serralunga Clean Fighter

SERRALUNGA представляет CLEAN FIGHTER, новый, инновационный композитный материал для быстрой и эффективной уборки.

В рамках постоянных исследовательских и инновационных усилий Serralunga был разработан новый состав: Clean Fighter.

Clean Fighter — это инновационный композитный материал, который обеспечивает быструю и эффективную очистку всей мебели, цветочных горшков и предметов интерьера Serralunga в стандартных цветах. В результате сокращается время, затрачиваемое на уборку. Для продукции с матовой или глянцевой отделкой CLEAN FIGHTER не требуется.

Clean Fighter абсолютно универсален в применении. Особенностью материала является его способность адаптироваться к различным формам.

Serralunga 1825

Der Stil, die Schönheit und der dekorative Entwurf der Serralunga–Produktion haben einen präzisen historischen Bezug und sind auf eine Jahrhunderte lange italienische Tradition auf dem Gebiet der artistischen Gefäßgestaltung zurückzuführen.

?????????? ? ????????

Schon während der römischenEpoche benutzte man die ersten Gefäße, um Obstbäume einzupflanzen. Später dann, während der Kaiserzeit, erscheinen Tonkrüge, Urnen und Kelche, deren Formen auf das Wesentlichebeschränkt sind und die zur Aufbewahrung von Zierpflanzen bestimmt sind.

Während der Renaissance entwickeln sich aus dem Stil der toskanischen Terrakottagefäße raffiniert verzierte Schalen, quadratische Kästen,festonierte Vasen, Tonkrüge und andere Formen, die ihre artistische Evolution während der Barockzeit fortführen. Serralunga hat im Verlaufe der Zeit die traditionelle kreative und artistische Vitalität dieses edlen italienischen Produktes unverändert beibehalten, wobei man die Verwendung von harzhaltigen Materialien einführte. Die Geschichte des Unternehmens beginnt im Jahre 1825, als Pietro Serralunga die ersten Gefäße aus genähtem Pergament verwirklichte und die ersten Artikel aus, in Formen gepresstem und getrocknetem Leder produzierte. Im Jahre 1860 erweiterte der Sohn Giovanni Battista die produktiven Fähigkeiten des Unternehmens und macht es zu einer bedeutenden industriellen Realität.

Zum Abgeordneten gewählt, wird er zu einer repräsentativen Persönlichkeit der Unternehmens und Gesellschaftsgeschichte im biellesischen Raum. Die, auf produktive Innovationen ausgerichtete Tradition des Unternehmens setzt sich auch im XX Jahrhundert fort und im Jahre 1959 ist es Gianpietro Serralunga, der die enorme Potentialität der neusten Kunststoffmaterialien erahnt, und den alten Maschinerien neue Technologien zur Seite stellt. Im Jahre 1976, inzwischen in der fünften Generation angelangt, führen die Söhne die Rotationstechnologie in das Unternehmen ein, bei der es sich um ein Einspritzsystem mit Polypropylenen der besten Qualität handelt, die noch dazu recyclebar sind, und die innovative Verarbeitungstechnik des Gaspressens, genannt Airtouch. Heute dehnt sich das Unternehmen über 25.000 m_ aus, exportiert 70% seiner Produktion und beschäftigt 70 Personen, darunter eine große Anzahl an spezialisierten Technikern, Verantwortliche für die strategischen Bereichen der Entwicklungund Qualitätskontrolle und arbeitet des weiteren mit verschiedenen Designer zusammen.

o Serralunga

Первый в Европе, кто разработал технологию ротационного литья, первый, кто ввел дизайнерскую вазу и создал концепцию крупногабаритной вазы. Первый, кто создал освещенную вазу, выставил промышленную вазу в музее и первый, кто разработал новые технологии лакировки с узорами.

Те, кто выбирают Serralunga, способны распознать и оценить оригинальность.

СЕМЕЙНЫЙ БИЗНЕС С СЕРДЦЕМ

НАСЛЕДИЕ Serralunga была основана в 1825 году в Биелле и носит имя семьи, которая уже шесть поколений является творческим и предпринимательским сердцем компании, занимающейся производством современных уличных мебели.

Компания начинала как кожевенный завод, а затем переориентировалась на обработку кожи для промышленных целей. Настоящая революция произошла с началом обработки пластика и внедрением технологии ротационного формования, импортированной из США, которая дала жизнь множеству итальянских дизайнерских объектов, таких как уличное освещение и современная мебель, все из которых производятся в Италии.

СДЕЛАНО В ИТАЛИИ Serralunga продолжает традицию совершенства, которая давно ассоциируется с маркой "Made in Italy", одновременно предлагая новые формы жизни, позволяющие нам отдыхать и расслабляться с предметами интерьера, которые обогащают нашу жизнь.

КУЛЬТУРНЫЕ ИННОВАЦИИ Serralunga известна своим чувством инноваций и мастерства, что позволяет ей расширять границы материалов, технологий и эстетики, создавая революционные продукты, которые вдохновляют и восхищают.

?????????? ? ????????

Всё о вашей покупке

Индивидуальные предложения,отображающие наши ценности

Вопросы? Ответы здесь

Доставка, какой она должна быть

Бонусная программа

Актуальные скидки %

Наш шоурум в Рюссельсхайме

Реальные проекты, настоящее качество

Материалы, уход и аксессуары

Доступные опции

Освещение

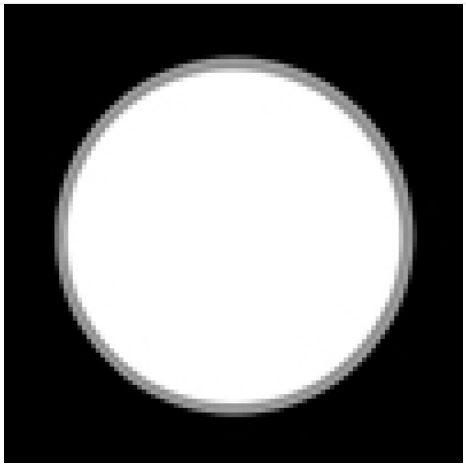

LED холодный белый

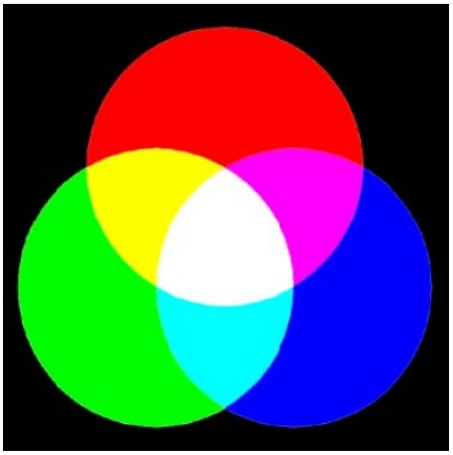

LED RGB (+40,00 €)

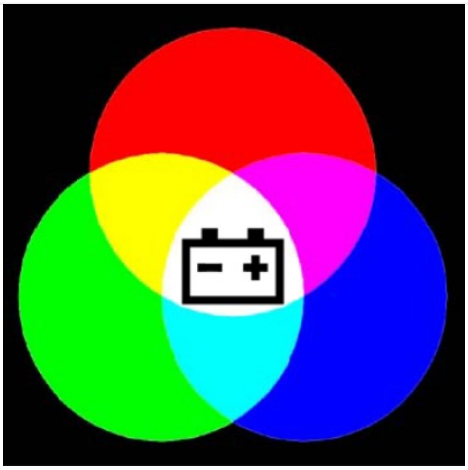

LED-RGB+Akku (+150,00 €)

Крепление к полу

?????????? ? ????????



нет

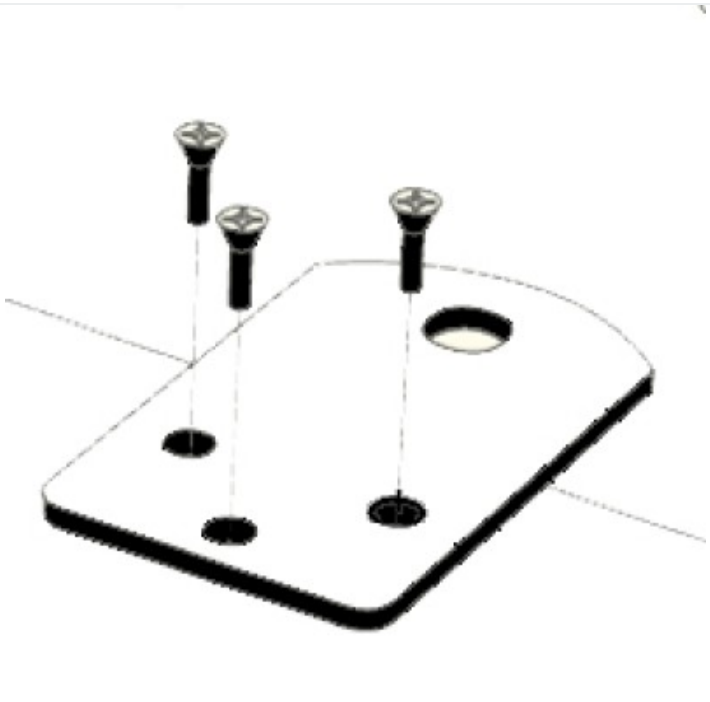

да (+48,00 €)