SERRALUNGA торшер LADY JANE Лакированный

Артикул отсутствует: SER53 / Бренд: Serralunga



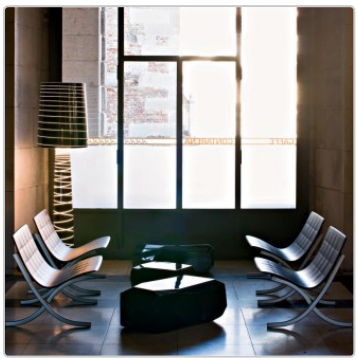

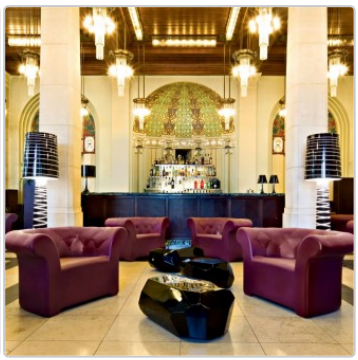





4.384,40 €

Обычная цена ~~4.520,00 €~~ (Вы экономите 135,60 €)

вкл. 19% НДС. вкл. Доставка

Срок поставки: 6 - 8 недель

?????????? ? ????????


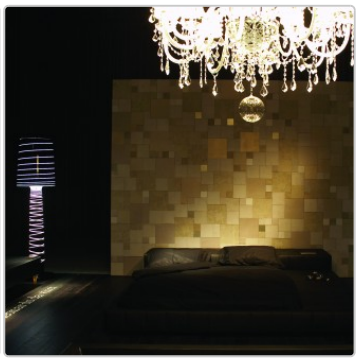

Размеры / Технические характеристики:

Приблизительные размеры: Ø дна 53 см, Ø верха 55 см, высота 208 см

Материал: полиэтилен LLDPE полупрозрачный = матовый или глянцевый лакированный, небьющийся

Доступные цвета металлик: см. выбор цвета

Степень защиты: IP65

Освещение: 2 x галогенные лампы T5 49 Вт, 4375 люмен, 4000 Кельвин, 220/240 Вольт

Питающий кабель: длина 2 метра, черный

Особенности:
Подходит для использования внутри помещений
Устойчив к ультрафиолетовому излучению
Устойчивость к температурам (от -60ºC до +80ºC)
Ударопрочный и износостойкий . 100% многоразовое использование

Поставка: ВКЛЮЧАЕТ источник света

Доступные аксессуары: напольное крепление (состоит из 5 пластин из нержавеющей стали с отверстиями для винтов)

Описание товара

Торшер Lady Jane принадлежит к семейству торшеров, разработанных Марком Садлером для Serralunga. Торшер имеет лакированную поверхность, украшенную специальным методом гравировки, изобретенным Serralunga, чтобы создать удивительный эффект света и тени, который является уникальным. Высота Lady Jane составляет более 2 метров, и она подходит как для внутреннего, так и для наружного использования.

?????????? ? ????????

Serralunga Clean Fighter

SERRALUNGA представляет CLEAN FIGHTER, новый, инновационный композитный материал для быстрой и эффективной уборки.

В рамках постоянных исследовательских и инновационных усилий Serralunga был разработан новый состав: Clean Fighter.

Clean Fighter — это инновационный композитный материал, который обеспечивает быструю и эффективную очистку всей мебели, цветочных горшков и предметов интерьера Serralunga в стандартных цветах. В результате сокращается время, затрачиваемое на уборку. Для продукции с матовой или глянцевой отделкой CLEAN FIGHTER не требуется.

Clean Fighter абсолютно универсален в применении. Особенностью материала является его способность адаптироваться к различным формам.

o Serralunga

Первый в Европе, кто разработал технологию ротационного литья, первый, кто ввел дизайнерскую вазу и создал концепцию крупногабаритной вазы. Первый, кто создал освещенную вазу, выставил промышленную вазу в музее и первый, кто разработал новые технологии лакировки с узорами.

Те, кто выбирают Serralunga, способны распознать и оценить оригинальность.

СЕМЕЙНЫЙ БИЗНЕС С СЕРДЦЕМ

НАСЛЕДИЕ Serralunga была основана в 1825 году в Биелле и носит имя семьи, которая уже шесть поколений является творческим и предпринимательским сердцем компании, занимающейся производством современных уличных мебели.

Компания начинала как кожевенный завод, а затем переориентировалась на обработку кожи для промышленных целей. Настоящая революция произошла с началом обработки пластика и внедрением технологии ротационного формования, импортированной из США, которая дала жизнь множеству итальянских дизайнерских объектов, таких как уличное освещение и современная мебель, все из которых производятся в Италии.

СДЕЛАНО В ИТАЛИИ Serralunga продолжает традицию совершенства, которая давно ассоциируется с маркой "Made in Italy", одновременно предлагая новые формы жизни, позволяющие нам отдыхать и расслабляться с предметами интерьера, которые обогащают нашу жизнь.

КУЛЬТУРНЫЕ ИННОВАЦИИ Serralunga известна своим чувством инноваций и мастерства, что позволяет ей расширять границы материалов, технологий и эстетики, создавая революционные продукты, которые вдохновляют и восхищают.

Всё о вашей покупке

Индивидуальные предложения,отображающие наши ценности

Вопросы? Ответы здесь

Доставка, какой она должна быть

?????????? ? ????????

Бонусная программа

Актуальные скидки %

Наш шоурум в Рюссельсхайме

Реальные проекты, настоящее качество

Материалы, уход и аксессуары

Доступные опции

Serralunga Цвет лака


Matt - Himmelblau LAM


Matt - Blau LBM


Matt - Dunkelgrau LGM


Matt - Kupfer LCM


Matt - Titan LTM


Matt - Messing LOM


Matt - Sand LSM


Glänzend - Oro LGO


Glänzend - Argento LCH

Глянцевый - белый LWH

Крепление к полу

?????????? ? ????????



нет

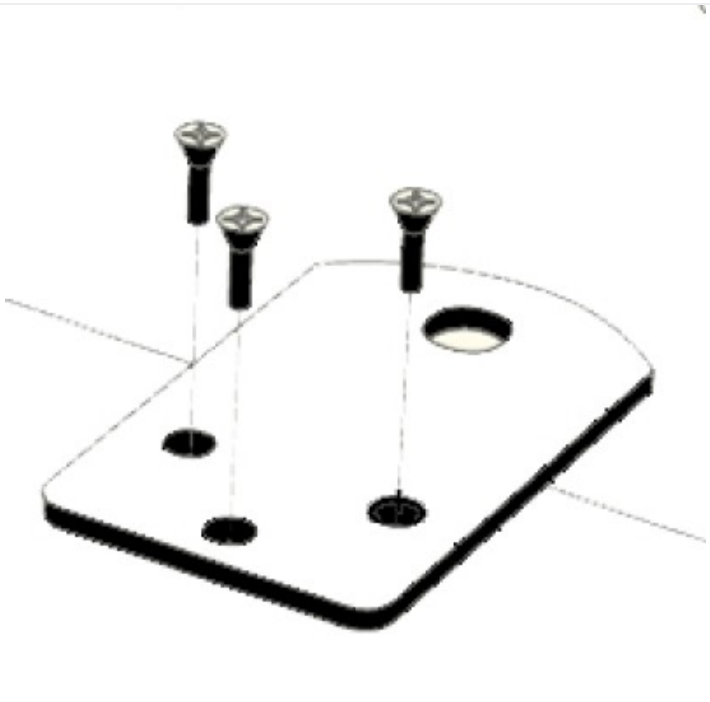

да (+90,00 €)