SERRALUNGA Диван с подсветкой SIRCHESTER

Артикул отсутствует: SER45 / Бренд: Serralunga



SERRALUNGA

1.716,90 €

Обычная цена ~~1.770,00 €~~ (Вы экономите 53,10 €)

вкл. 19% НДС. вкл. Доставка

Срок поставки: 3 недель









?????????? ? ????????

Размеры / Технические характеристики:

Внешние размеры: длина 193 см, ширина 82 см, высота 72 см.

Материал: полиэтилен, полупрозрачный, устойчивый к атмосферным воздействиям и небьющийся

Дополнительное освещение::
LED 2 x 13 ватт, E27, холодный белый, 6000 Кельвинов, 1250 люмен, 220-240 вольт, 50-60 Гц, вкл. пульт дистанционного управления
LED RGB 2 x 9 ватт, E27, 2700-6500 Кельвинов, 850 люмен, 220-240 вольт, 50-60 Гц, вкл. пульт ДУ

Класс защиты: IP67

Кабель: 3 метра, черный

Особенность:
Чистая поверхность Fighter - легкая очистка поверхности благодаря новому герметику
Подходит для использования внутри и вне помещений
Очень подходит для профессионального использования на предприятиях общественного питания и в офисах
Устойчивость к температурам (от -60ºC до +80ºC)
Ударопрочность и износостойкость. 100% многоразовое использование

Доступные аксессуары:
4 напольные монтажные пластины из нержавеющей стали Aisi 316 для защиты от кражи

Цвет подушки сиденья: см. выбор цвета

Описание товара

Диван "Сирчестер" INDOOR + OUTDOOR

Уникальный, революционный продукт. Sirchester - это первый диван/кресло, который также может подсвечиваться, создавая особую атмосферу в общественных местах.

Sirchester был тщательно разработан с учетом всех моментов, которые делают продукт успешным: например, специальная система отвода воды позволяет сесть после дождя и не промокнуть.

Небольшой канал в сиденье позволяет воде легко стекать. Впервые такая система оказалась действительно эффективной в диване.

Serralunga Clean Fighter

SERRALUNGA представляет CLEAN FIGHTER, новый, инновационный композитный материал для быстрой и эффективной уборки.

В рамках постоянных исследовательских и инновационных усилий Serralunga был разработан новый состав: Clean Fighter.

?????????? ? ????????

Clean Fighter — это инновационный композитный материал, который обеспечивает быструю и эффективную очистку всей мебели, цветочных горшков и предметов интерьера Serralunga в стандартных цветах. В результате сокращается время, затрачиваемое на уборку. Для продукции с матовой или глянцевой отделкой CLEAN FIGHTER не требуется.

Clean Fighter абсолютно универсален в применении. Особенностью материала является его способность адаптироваться к различным формам.

o Serralunga

Первый в Европе, кто разработал технологию ротационного литья, первый, кто ввел дизайнерскую вазу и создал концепцию крупногабаритной вазы. Первый, кто создал освещенную вазу, выставил промышленную вазу в музее и первый, кто разработал новые технологии лакировки с узорами.

Те, кто выбирают Serralunga, способны распознать и оценить оригинальность.

СЕМЕЙНЫЙ БИЗНЕС С СЕРДЦЕМ

НАСЛЕДИЕ Serralunga была основана в 1825 году в Биелле и носит имя семьи, которая уже шесть поколений является творческим и предпринимательским сердцем компании, занимающейся производством современных уличных мебели.

Компания начинала как кожевенный завод, а затем переориентировалась на обработку кожи для промышленных целей. Настоящая революция произошла с началом обработки пластика и внедрением технологии ротационного формования, импортированной из США, которая дала жизнь множеству итальянских дизайнерских объектов, таких как уличное освещение и современная мебель, все из которых производятся в Италии.

СДЕЛАНО В ИТАЛИИ Serralunga продолжает традицию совершенства, которая давно ассоциируется с маркой "Made in Italy", одновременно предлагая новые формы жизни, позволяющие нам отдыхать и расслабляться с предметами интерьера, которые обогащают нашу жизнь.

КУЛЬТУРНЫЕ ИННОВАЦИИ Serralunga известна своим чувством инноваций и мастерства, что позволяет ей расширять границы материалов, технологий и эстетики, создавая революционные продукты, которые вдохновляют и восхищают.

Всё о вашей покупке

Индивидуальные предложения,отображающие наши ценности

Вопросы? Ответы здесь

Доставка, какой она должна быть

Бонусная программа

Актуальные скидки %

Наш шоурум в Рюссельсхайме

Реальные проекты, настоящее качество

?????????? ? ????????

Материалы, уход и аксессуары

Доступные опции

Освещение

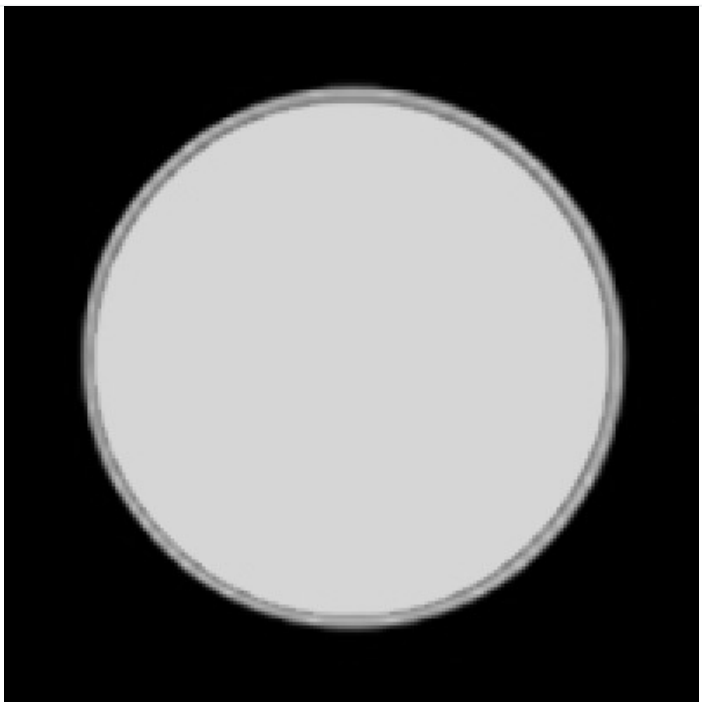

LED белый - 13 Watt

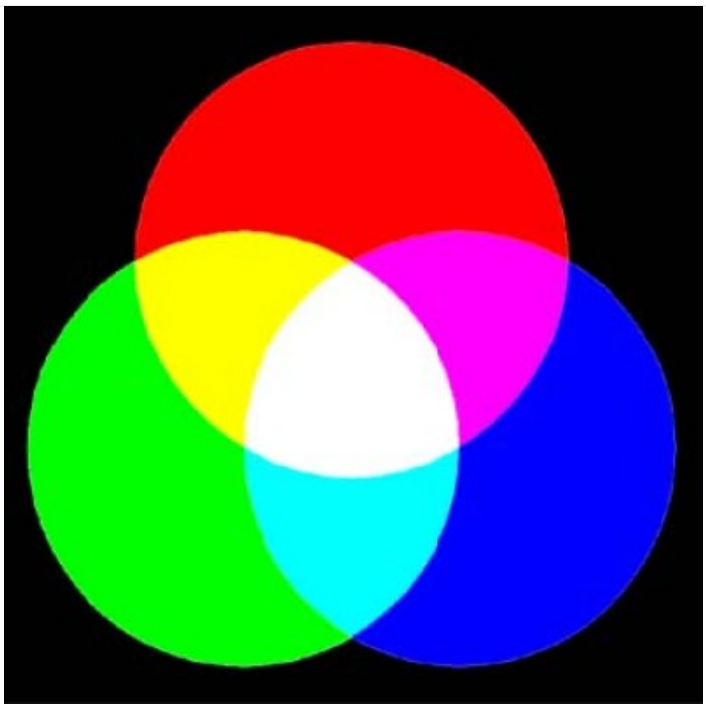

LED-RGB 9 Watt (+75,00 €)

Крепление к полу

?????????? ? ????????



нет

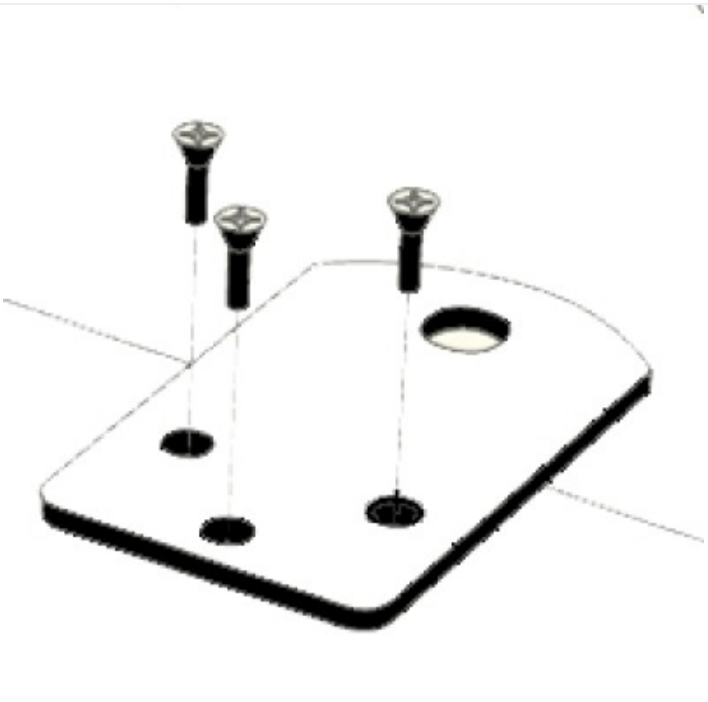

да (+75,00 €)