SERRALUNGA подсвечиваемый вазон TOP POT HARD

Артикул отсутствует: SER37 / Бренд: Serralunga









1.217,35 €

Обычная цена ~~1.255,00 €~~ (Вы экономите 37,65 €)

вкл. 19% НДС. вкл. Доставка

Срок поставки: 3 - 4 недель

?????????? ? ????????



Описание товара

Горшок со светом, разработанный Роном Арадом для компании Serralunga. Большой плантатор с высокой устойчивостью и особой эстетической формой, лауреат премии Design Press Award ICFF New-York. Он изготовлен из линейного полиэтилена низкой плотности, произведенного методом ротационного формования. Большой плантатор Top Pot от Serralunga доступен в нейтральном, полупрозрачном цвете с внутренней подсветкой.

Размеры / Технические характеристики:

Внешние размеры: Ø 65 см, высота 100 см.

Глубина посадки примерно: Ø 37 см, глубина 40 см

Материал: полиэтилен, полупрозрачный, устойчивый к атмосферным воздействиям и небьющийся

Дополнительное освещение:
Холодный белый светодиод, 1250 люмен, 6000 Кельвинов, кабель 2 метра, черный
RGB LED с пультом дистанционного управления, кабель 2 метра, черный
RGB LED с перезаряжаемым аккумулятором. Управление через Bluetooth и приложение

Примечание при использовании аккумуляторной версии:
Время работы светодиодной версии с аккумулятором при следующих цветовых настройках:
20 часов при фиксированной настройке белого света
12 часов при фиксированной настройке других цветов
8 часов с: режим смены цвета
Время зарядки аккумулятора: 6 часов
Батарея вынимается с помощью байонетного стопорного кольца на нижней стороне сажалки. Для этого необходимо слегка наклонить сажалку в сторону.

Особенности:
Чистая поверхность Fighter - легкая очистка поверхности благодаря новому уплотнению
Подходит для использования в помещении и на улице
Очень подходит для профессионального использования на предприятиях общественного питания и в офисах
Устойчивость к температурам (от -35ºC до +80ºC)
Ударопрочность и износостойкость. 100% многоразовое использование

Доступные аксессуары: 3 напольные монтажные пластины из нержавеющей стали Aisi 316 для защиты от кражи

Serralunga Clean Fighter

?????????? ? ????????

SERRALUNGA представляет CLEAN FIGHTER, новый, инновационный композитный материал для быстрой и эффективной уборки.

В рамках постоянных исследовательских и инновационных усилий Serralunga был разработан новый состав: Clean Fighter.

Clean Fighter — это инновационный композитный материал, который обеспечивает быструю и эффективную очистку всей мебели, цветочных горшков и предметов интерьера Serralunga в стандартных цветах. В результате сокращается время, затрачиваемое на уборку. Для продукции с матовой или глянцевой отделкой CLEAN FIGHTER не требуется.

Clean Fighter абсолютно универсален в применении. Особенностью материала является его способность адаптироваться к различным формам.

o Serralunga

Первый в Европе, кто разработал технологию ротационного литья, первый, кто ввел дизайнерскую вазу и создал концепцию крупногабаритной вазы. Первый, кто создал освещенную вазу, выставил промышленную вазу в музее и первый, кто разработал новые технологии лакировки с узорами.

Те, кто выбирают Serralunga, способны распознать и оценить оригинальность.

СЕМЕЙНЫЙ БИЗНЕС С СЕРДЦЕМ

НАСЛЕДИЕ Serralunga была основана в 1825 году в Биелле и носит имя семьи, которая уже шесть поколений является творческим и предпринимательским сердцем компании, занимающейся производством современных уличных мебели.

Компания начинала как кожевенный завод, а затем переориентировалась на обработку кожи для промышленных целей. Настоящая революция произошла с началом обработки пластика и внедрением технологии ротационного формования, импортированной из США, которая дала жизнь множеству итальянских дизайнерских объектов, таких как уличное освещение и современная мебель, все из которых производятся в Италии.

СДЕЛАНО В ИТАЛИИ Serralunga продолжает традицию совершенства, которая давно ассоциируется с маркой "Made in Italy", одновременно предлагая новые формы жизни, позволяющие нам отдыхать и расслабляться с предметами интерьера, которые обогащают нашу жизнь.

КУЛЬТУРНЫЕ ИННОВАЦИИ Serralunga известна своим чувством инноваций и мастерства, что позволяет ей расширять границы материалов, технологий и эстетики, создавая революционные продукты, которые вдохновляют и восхищают.

Всё о вашей покупке

Индивидуальные предложения,отображающие наши ценности

Вопросы? Ответы здесь

Доставка, какой она должна быть

Бонусная программа

?????????? ? ????????

Актуальные скидки %

Наш шоурум в Рюссельсхайме

Реальные проекты, настоящее качество

Материалы, уход и аксессуары

Доступные опции

Освещение

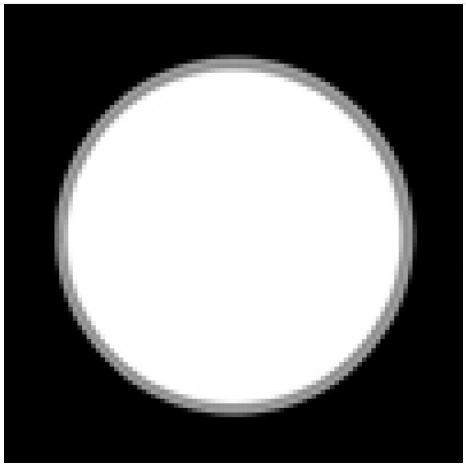

LED холодный белый

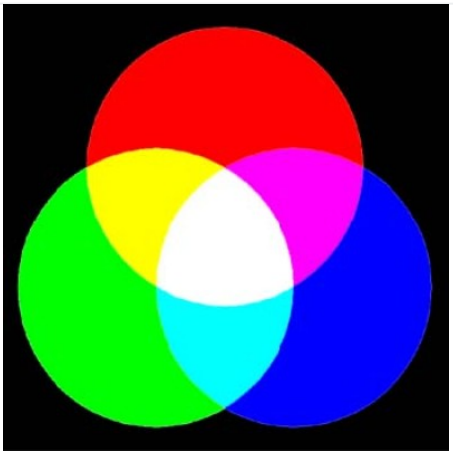

LED RGB (+65,00 €)

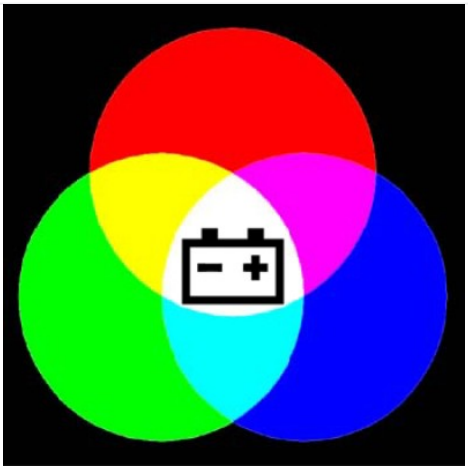

LED-RGB+Akku (+150,00 €)

Крепление к полу

?????????? ? ????????



нет

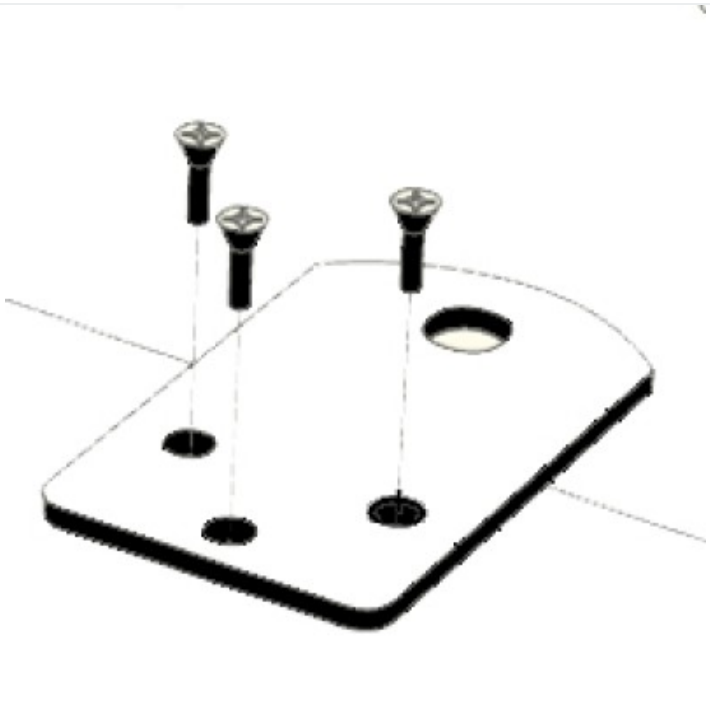

да (+60,00 €)