SERRALUNGA подсвечиваемый вазон MING

Артикул отсутствует: SER33 / Бренд: Serralunga







669,30 €

Обычная цена ~~690,00 €~~ (Вы экономите 20,70 €)

вкл. 19% НДС. вкл. Доставка

Срок поставки: 3 - 4 недель

?????????? ? ????????



Размеры / Технические характеристики:

Внешние размеры по желанию, прибл:
Ming H: Ø верх 66 см, Ø низ 35,5 см, высота 100 см
Ming X-H: Ø верха 93см, Ø низа 48,5см, высота 140см

Глубина посадки ок:
Ming H: Ø 48 см, глубина 48 см
Ming X-H: Ø 67,5 см, глубина 65 см

Материал: Полиэтилен, полупрозрачный, устойчивый к атмосферным воздействиям и небьющийся

Дополнительное освещение:
LED холодный белый, 1250 люмен, 6000 Кельвинов, кабель 2 метра, черный
RGB LED с пультом дистанционного управления, кабель 2 метра, черный
RGB LED с перезаряжаемым аккумулятором. Управление через Bluetooth и приложение

Примечание при использовании аккумуляторной версии:
Время работы светодиодной версии с аккумулятором при следующих цветовых настройках:
20 часов при фиксированной настройке белого света
12 часов при фиксированной настройке других цветов
8 часов с: режим смены цвета
Время зарядки аккумулятора: 6 часов
Батарея вынимается с помощью байонетного стопорного кольца на нижней стороне сажалки. Для этого необходимо слегка наклонить сажалку в сторону.

Особенности:
Чистая поверхность Fighter - легкая очистка поверхности благодаря новому уплотнению
Подходит для использования в помещении и на улице
Очень подходит для профессионального использования на предприятиях общественного питания и в офисах
Устойчивость к температурам (от -60ºC до +80ºC)
Ударопрочность и износостойкость. 100% многоразовое использование

Доступные аксессуары: 3 напольные монтажные пластины из нержавеющей стали Aisi 316 для защиты от кражи

Описание товара

Горшки Ming High, разработанные Родольфо Дордони, ценятся за их большие размеры, дополненные широким верхним ободком и одновременно традиционной и современной формой, которая подходит для различных вариантов использования в

общественных и частных помещениях. Дордони разработал эти горшки специально для пышных и шипастых кактусовых растений, таких как агавы и кактусы, которые контрастируют с мягкой и изогнутой формой горшка.
Эта высокая версия горшка доступна в двух размерах, высоком и очень высоком, и прекрасно сочетается с горшками Ming маленького, большого и очень большого размеров.

Serralunga Clean Fighter

SERRALUNGA представляет CLEAN FIGHTER, новый, инновационный композитный материал для быстрой и эффективной уборки.

В рамках постоянных исследовательских и инновационных усилий Serralunga был разработан новый состав: Clean Fighter.

Clean Fighter — это инновационный композитный материал, который обеспечивает быструю и эффективную очистку всей мебели, цветочных горшков и предметов интерьера Serralunga в стандартных цветах. В результате сокращается время, затрачиваемое на уборку. Для продукции с матовой или глянцевой отделкой CLEAN FIGHTER не требуется.

Clean Fighter абсолютно универсален в применении. Особенностью материала является его способность адаптироваться к различным формам.

о Serralunga

Первый в Европе, кто разработал технологию ротационного литья, первый, кто ввел дизайнерскую вазу и создал концепцию крупногабаритной вазы. Первый, кто создал освещенную вазу, выставил промышленную вазу в музее и первый, кто разработал новые технологии лакировки с узорами.

Те, кто выбирают Serralunga, способны распознать и оценить оригинальность.

СЕМЕЙНЫЙ БИЗНЕС С СЕРДЦЕМ

НАСЛЕДИЕ Serralunga была основана в 1825 году в Биелле и носит имя семьи, которая уже шесть поколений является творческим и предпринимательским сердцем компании, занимающейся производством современных уличных мебели.

Компания начинала как кожевенный завод, а затем переориентировалась на обработку кожи для промышленных целей. Настоящая революция произошла с началом обработки пластика и внедрением технологии ротационного формования, импортированной из США, которая дала жизнь множеству итальянских дизайнерских объектов, таких как уличное освещение и современная мебель, все из которых производятся в Италии.

СДЕЛАНО В ИТАЛИИ Serralunga продолжает традицию совершенства, которая давно ассоциируется с маркой "Made in Italy", одновременно предлагая новые формы жизни, позволяющие нам отдыхать и расслабляться с предметами интерьера, которые обогащают нашу жизнь.

КУЛЬТУРНЫЕ ИННОВАЦИИ Serralunga известна своим чувством инноваций и мастерства, что позволяет ей расширять границы материалов, технологий и эстетики, создавая революционные продукты, которые вдохновляют и восхищают.

Всё о вашей покупке

?????????? ? ????????

Индивидуальные предложения,отображающие наши ценности

Вопросы? Ответы здесь

Доставка, какой она должна быть

Бонусная программа

Актуальные скидки %

Наш шоурум в Рюссельсхайме

Реальные проекты, настоящее качество

Материалы, уход и аксессуары

Доступные опции

Высота

100cm
140cm (+625,00 €)

Освещение

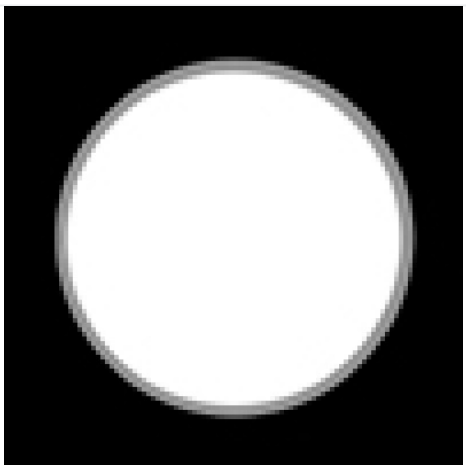

LED холодный белый

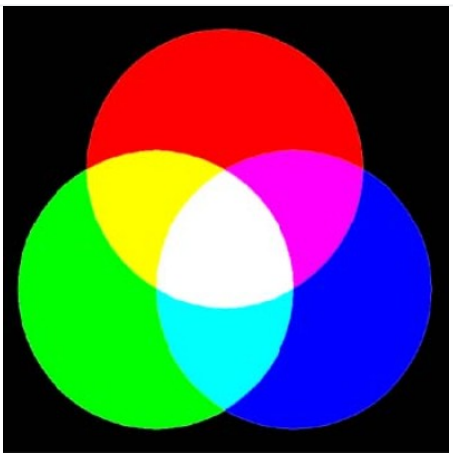

LED RGB (+40,00 €)

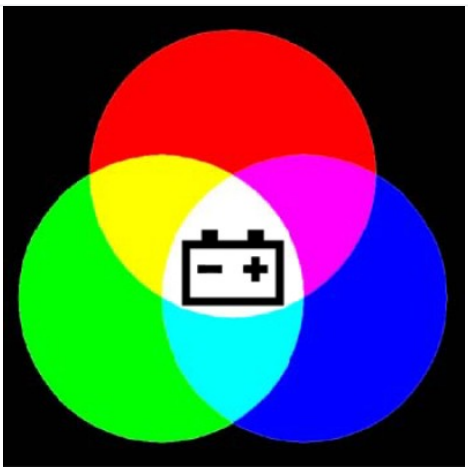

LED-RGB+Akku (+150,00 €)

Крепление к полу

?????????? ? ????????



нет

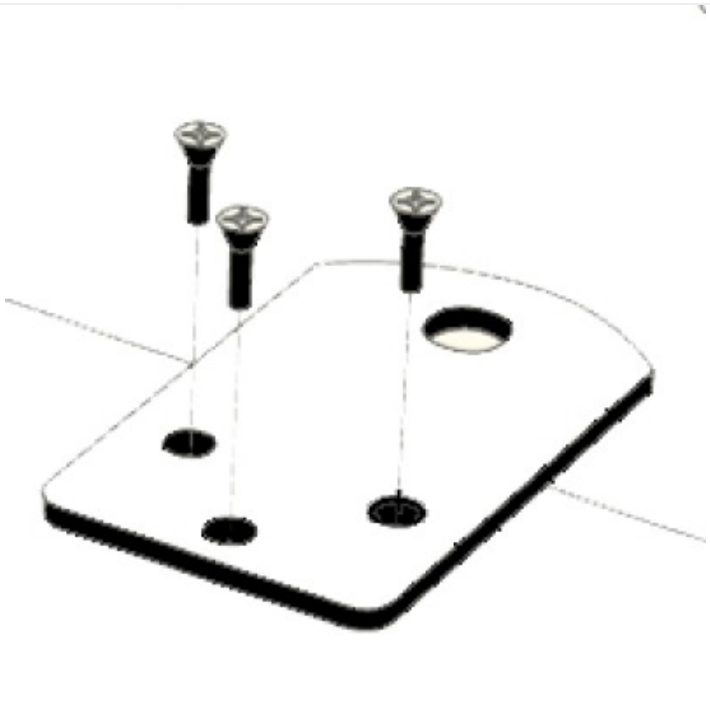

да (+60,00 €)