SERRALUNGA плантатор с подсветкой VAS-TWO Ø 160cm

Артикул отсутствует: SER23 / Бренд: Serralunga



SERRALUNGA

2.551,10 €

Обычная цена ~~2.630,00 €~~ (Вы экономите 78,90 €)

вкл. 19% НДС. вкл. Доставка

Срок поставки: 4 - 6 недель

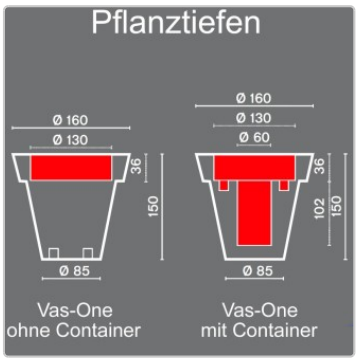







?????????? ? ????????







Размеры / Технические характеристики:

Приблизительные размеры: Ø верхней части 160 см, Ø нижней части 85 см, высота 150 см.

Глубина посадки примерно: Ø верхней части 128 см, глубина 36 см

Материал: полиэтилен, полупрозрачный, устойчивый к атмосферным воздействиям и небьющийся

Дополнительное освещение:
Холодный белый светодиод, 1250 люмен, 6000 Кельвинов, кабель 3 метра, черный
RGB LED с пультом дистанционного управления, кабель 3 метра, черный

Кабель: 3 метра, черный

Особенность:
Плантатор с двойными стенками
Чистая поверхность Fighter - легкая очистка поверхности благодаря новому герметику
Подходит для использования внутри и вне помещений
Очень подходит для профессионального использования на предприятиях общественного питания и в офисах
Устойчивость к температурам (от -35ºC до +80ºC)
Ударопрочная и износостойкая. 100% многоразовое использование

Доступные аксессуары: 4 напольные монтажные пластины из нержавеющей стали Aisi 316 для защиты от кражи

Описание товара

Подсвеченная версия Vas-Two, старшей сестры Vas-One из серии Vas-One Family, разработанной Луизой Боккьетто для Serralunga. Vas-One Family - это серия садовых вазонов, которая переосмысливает классическую форму цветочного горшка.

?????????? ? ????????

Vas-Two диаметром 160 см и высотой 150 см привлекает внимание в саду или на открытом воздухе. Горшок с подсветкой доступен только в нейтральном цвете. Предлагается с энергосберегающими лампочками или со светодиодами RGB. Изготовлен из легкого, но прочного полиэтилена ротационного формования. Защита от ультрафиолетового излучения. 100% переработка.

Serralunga Clean Fighter

SERRALUNGA представляет CLEAN FIGHTER, новый, инновационный композитный материал для быстрой и эффективной уборки.

В рамках постоянных исследовательских и инновационных усилий Serralunga был разработан новый состав: Clean Fighter.

Clean Fighter — это инновационный композитный материал, который обеспечивает быструю и эффективную очистку всей мебели, цветочных горшков и предметов интерьера Serralunga в стандартных цветах. В результате сокращается время, затрачиваемое на уборку. Для продукции с матовой или глянцевой отделкой CLEAN FIGHTER не требуется.

Clean Fighter абсолютно универсален в применении. Особенностью материала является его способность адаптироваться к различным формам.

o Serralunga

Первый в Европе, кто разработал технологию ротационного литья, первый, кто ввел дизайнерскую вазу и создал концепцию крупногабаритной вазы. Первый, кто создал освещенную вазу, выставил промышленную вазу в музее и первый, кто разработал новые технологии лакировки с узорами.

Те, кто выбирают Serralunga, способны распознать и оценить оригинальность.

СЕМЕЙНЫЙ БИЗНЕС С СЕРДЦЕМ

НАСЛЕДИЕ Serralunga была основана в 1825 году в Биелле и носит имя семьи, которая уже шесть поколений является творческим и предпринимательским сердцем компании, занимающейся производством современных уличных мебели.

Компания начинала как кожевенный завод, а затем переориентировалась на обработку кожи для промышленных целей. Настоящая революция произошла с началом обработки пластика и внедрением технологии ротационного формования, импортированной из США, которая дала жизнь множеству итальянских дизайнерских объектов, таких как уличное освещение и современная мебель, все из которых производятся в Италии.

СДЕЛАНО В ИТАЛИИ Serralunga продолжает традицию совершенства, которая давно ассоциируется с маркой "Made in Italy", одновременно предлагая новые формы жизни, позволяющие нам отдыхать и расслабляться с предметами интерьера, которые обогащают нашу жизнь.

КУЛЬТУРНЫЕ ИННОВАЦИИ Serralunga известна своим чувством инноваций и мастерства, что позволяет ей расширять границы материалов, технологий и эстетики, создавая революционные продукты, которые вдохновляют и восхищают.

Всё о вашей покупке

?????????? ? ????????

Индивидуальные предложения,отображающие наши ценности

Вопросы? Ответы здесь

Доставка, какой она должна быть

Бонусная программа

Актуальные скидки %

Наш шоурум в Рюссельсхайме

Реальные проекты, настоящее качество

Материалы, уход и аксессуары

Доступные опции

Освещение

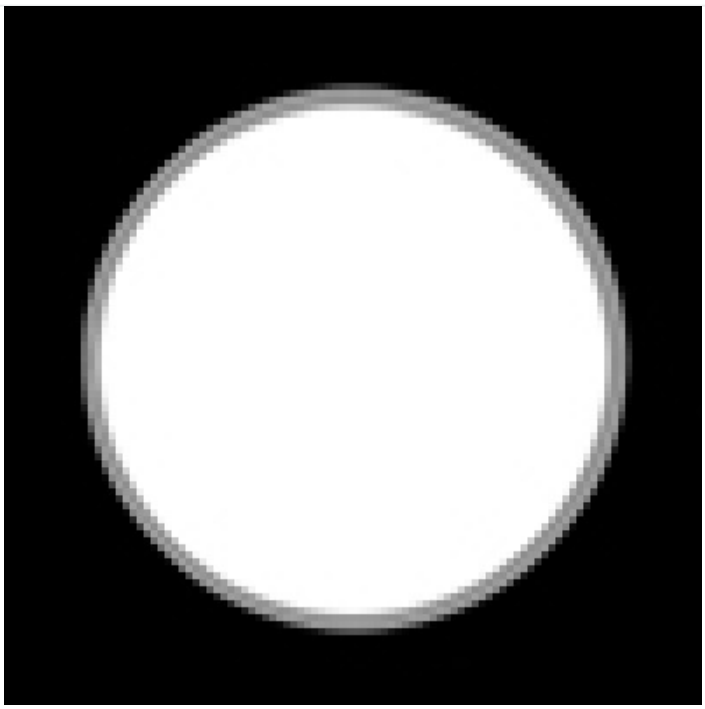

LED холодный белый

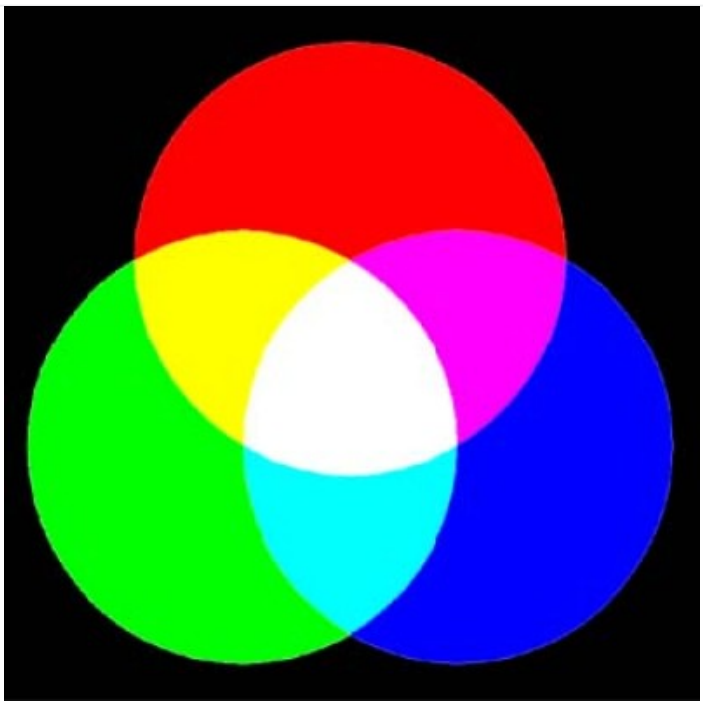

LED RGB (+75,00 €)

Крепление к полу

?????????? ? ????????



нет

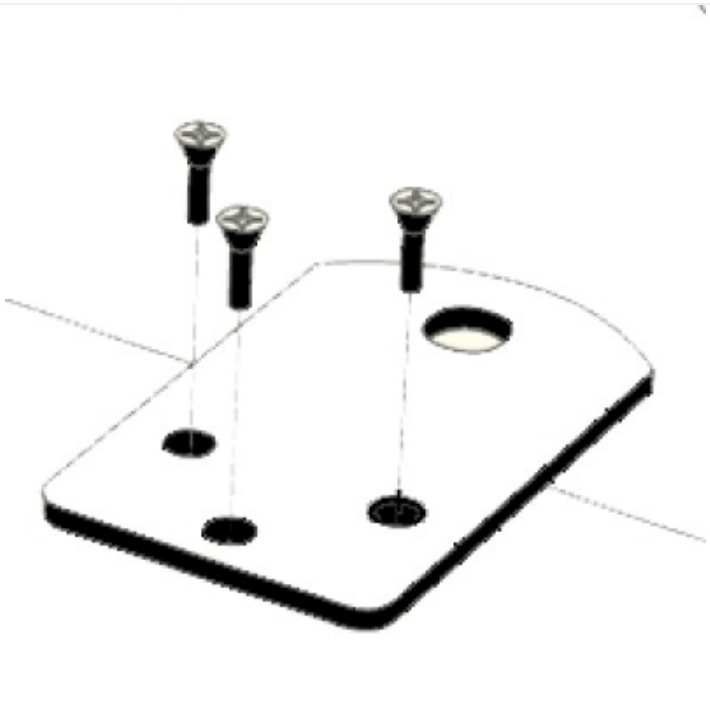

да (+60,00 €)