SERRALUNGA Подсвечиваемое кашпо VAS-ONE Ø 130cm

Артикул отсутствует: SER22 / Бренд: Serralunga



1.309,50 €

Обычная цена ~~1.350,00 €~~ (Вы экономите 40,50 €)

вкл. 19% НДС. вкл. Доставка

Срок поставки: 3 - 4 недель

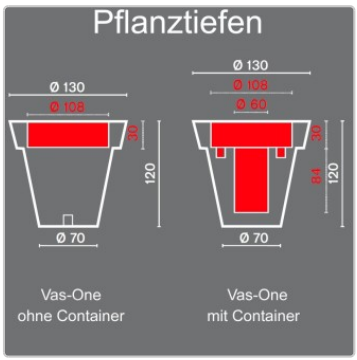







?????????? ? ????????







Размеры / Технические характеристики:

Приблизительные размеры: Ø верхней части 130 см, Ø нижней части 70 см, высота 120 см.

Глубина посадки примерно: Ø верхней части 108 см, глубина 30 см (рекомендуется для сезонной посадки)

Материал: полиэтилен, полупрозрачный, устойчивый к атмосферным воздействиям и небьющийся

Дополнительное освещение:
Холодный белый светодиод, 1250 люмен, 6000 Кельвинов, 3-метровый кабель, черный
RGB LED с пультом дистанционного управления, кабель 3 метра, черный
RGB LED с перезаряжаемым аккумулятором. Управление через Bluetooth и приложение

Класс защиты: IP67

Кабель: 3 метра, черный

Особенность:
Плантатор с двойными стенками
Чистая поверхность Fighter - легкая очистка поверхности благодаря новому герметику
Подходит для использования внутри и вне помещений
Очень подходит для профессионального использования на предприятиях общественного питания и в офисах
Устойчивость к температурам (от -35ºC до +80ºC)
Ударопрочная и износостойкая. 100% многоразовое использование

Доступные аксессуары: 3 напольные монтажные пластины из нержавеющей стали Aisi 316 для защиты от кражи

Описание товара

?????????? ? ????????

Vas-one Family - это серия горшков, которая переосмысливает классическую форму горшка в различных размерах, от миниатюрной версии до полноразмерных вариантов. Все размеры от 50 см также доступны в версии со встроенной подсветкой с системой LED RGB.
Горшок изготовлен из линейного полиэтилена низкой плотности, который подвергается ротационному формованию. Опаловый рассеиватель с УФ-защитой, 100% перерабатываемый, окрашенный спиннером. Высокая степень механической прочности.

Гигантская ваза "BIG BO" была разработана Луизой Боккьетто и представляет собой дальнейшее развитие знаменитой подсвеченной вазы VAS -ONE (ее предыдущий проект 2001 года), которая уже была выбрана Maison et Objet при запуске тенденции "Esprit de Contradiction" в 2004 году. Этот объект с течением времени знал множество версий, и сегодня он предстал в новом необычном измерении, превратившись в самую большую вазу в промышленном производстве, предназначенную для оформления больших городских пространств и мест с коммуникативным воздействием. Доведя технологию ротационного формования до предела и полностью используя размеры новой специально построенной производственной машины, способной формовать вазы диаметром до 3,5 м, SERRALUNGA стремится подчеркнуть свое неоспоримое лидерство в области дизайнерских ваз этим новым экстремальным размером объекта, который теперь стал иконой ее производства.

Serralunga Clean Fighter

SERRALUNGA представляет CLEAN FIGHTER, новый, инновационный композитный материал для быстрой и эффективной уборки.

В рамках постоянных исследовательских и инновационных усилий Serralunga был разработан новый состав: Clean Fighter.

Clean Fighter — это инновационный композитный материал, который обеспечивает быструю и эффективную очистку всей мебели, цветочных горшков и предметов интерьера Serralunga в стандартных цветах. В результате сокращается время, затрачиваемое на уборку. Для продукции с матовой или глянцевой отделкой CLEAN FIGHTER не требуется.

Clean Fighter абсолютно универсален в применении. Особенностью материала является его способность адаптироваться к различным формам.

o Serralunga

Первый в Европе, кто разработал технологию ротационного литья, первый, кто ввел дизайнерскую вазу и создал концепцию крупногабаритной вазы. Первый, кто создал освещенную вазу, выставил промышленную вазу в музее и первый, кто разработал новые технологии лакировки с узорами.

Те, кто выбирают Serralunga, способны распознать и оценить оригинальность.

СЕМЕЙНЫЙ БИЗНЕС С СЕРДЦЕМ

НАСЛЕДИЕ Serralunga была основана в 1825 году в Биелле и носит имя семьи, которая уже шесть поколений является творческим и предпринимательским сердцем компании, занимающейся производством современных уличных мебели.

Компания начинала как кожевенный завод, а затем переориентировалась на обработку кожи для промышленных целей. Настоящая революция произошла с началом обработки пластика и внедрением технологии ротационного формования, импортированной из США, которая дала жизнь множеству итальянских дизайнерских объектов, таких как уличное

?????????? ? ????????

освещение и современная мебель, все из которых производятся в Италии.

СДЕЛАНО В ИТАЛИИ Serralunga продолжает традицию совершенства, которая давно ассоциируется с маркой "Made in Italy", одновременно предлагая новые формы жизни, позволяющие нам отдыхать и расслабляться с предметами интерьера, которые обогащают нашу жизнь.

КУЛЬТУРНЫЕ ИННОВАЦИИ Serralunga известна своим чувством инноваций и мастерства, что позволяет ей расширять границы материалов, технологий и эстетики, создавая революционные продукты, которые вдохновляют и восхищают.

Всё о вашей покупке

Индивидуальные предложения,отображающие наши ценности

Вопросы? Ответы здесь

Доставка, какой она должна быть

Бонусная программа

Актуальные скидки %

Наш шоурум в Рюссельсхайме

Реальные проекты, настоящее качество

Материалы, уход и аксессуары

Доступные опции

Освещение

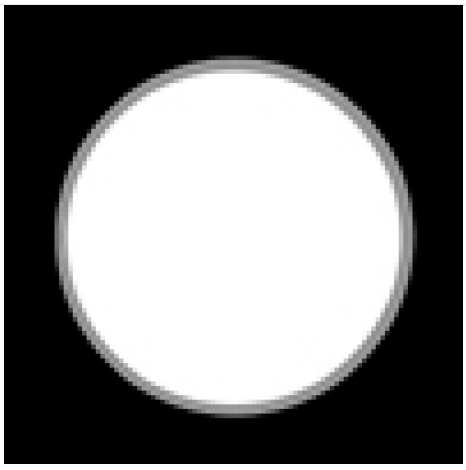

LED холодный белый

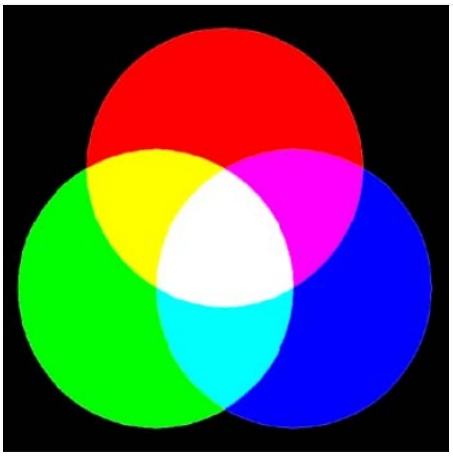

LED RGB (+40,00 €)

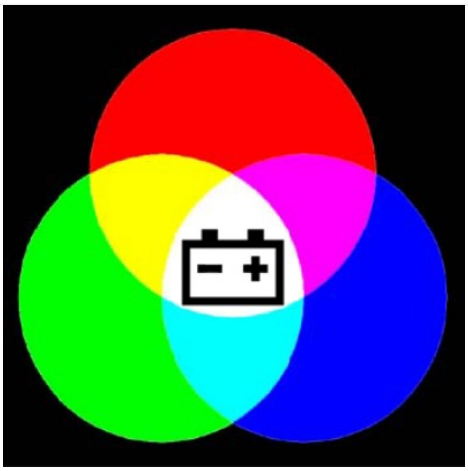

LED-RGB+Akku (+150,00 €)

Крепление к полу

?????????? ? ????????



нет

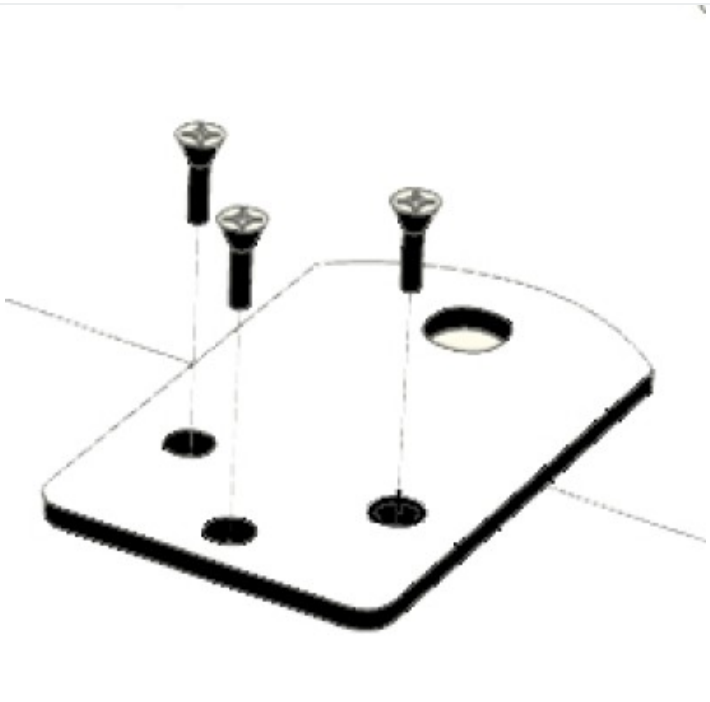

да (+48,00 €)