SERRALUNGA Подсвечиваемое кашпо CUBOTTI

Артикул отсутствует: SER14 / Бренд: Serralunga







475,30 €

Обычная цена ~~490,00 €~~ (Вы экономите 14,70 €)

вкл. 19% НДС. вкл. Доставка

Срок поставки: 3 - 4 недель

?????????? ? ????????



Описание товара

Подсвеченная версия Cubotti, доступная в 3 размерах. Простая форма и микроточечная поверхность подходят для оформления современных и изысканных интерьеров. Слегка приподнятый над землей, он может использоваться для прямой посадки, в качестве горшка для кашпо и для гидропоники. Горшок с подсветкой доступен только в нейтральном цвете и с энергосберегающими лампочками или RGB LED.

Изготовлен из легкого, но прочного полиэтилена ротационного формования. Защита от ультрафиолета. 100% перерабатываемый материал, литье под давлением.

Размеры / Технические характеристики:

Дополнительные размеры ок:
Cubotti 37: длина 37 см, ширина 37 см, высота 33 см
Cubotti 38: длина 38 см, ширина 38 см, высота 90 см
Cubotti 50: длина 50см, ширина 50см, высота 45см
Cubotti 72: длина 72см, ширина 72см, высота 62см

Глубина посадки ок:
Cubotti 37: длина 28см, ширина 28см, высота 9,5см
Cubotti 38: длина 31см, ширина 31см, высота 34,5см
Cubotti 50: длина 41см, ширина 41см, высота 20см
Cubotti 72: длина 57 см, ширина 57 см, высота 36,5 см

Материал: белый матовый пластик, устойчивый к атмосферным воздействиям и небьющийся

Класс защиты: IP67

Дополнительное освещение:
LED холодный белый, 1250 люмен, 6000 Кельвинов, кабель 3 метра, черный
RGB LED с пультом дистанционного управления, кабель 3 метра, черный
RGB LED с перезаряжаемым аккумулятором. Управление через Bluetooth и приложение

Примечание при использовании аккумуляторной версии:
Время работы светодиодной версии с аккумулятором при следующих цветовых настройках:
20 часов при фиксированной настройке белого света
12 часов при фиксированной настройке других цветов
8 часов с: режим смены цвета
Время зарядки аккумулятора: 6 часов
Батарея извлекается с помощью байонетного стопорного кольца на нижней стороне сажалки. Для этого необходимо слегка

?????????? ? ????????

наклонить сажалку в сторону.

Особенности:
Чистая поверхность Fighter - легкая очистка поверхности благодаря новому уплотнению
Сажалка с двойными стенками
Подходит для использования в помещении и на улице
Очень подходит для профессионального использования на предприятиях общественного питания и в офисах
Устойчивость к температурам (от -35ºC до +80ºC)
Ударопрочный и износостойкий. 100% многоразовое использование

Доступные аксессуары: 4 напольные крепежные пластины из нержавеющей стали Aisi 316 для защиты от кражи.

Минимальное количество заказа: 2 плантатора одного размера.

Serralunga Clean Fighter

SERRALUNGA представляет CLEAN FIGHTER, новый, инновационный композитный материал для быстрой и эффективной уборки.

В рамках постоянных исследовательских и инновационных усилий Serralunga был разработан новый состав: Clean Fighter.

Clean Fighter — это инновационный композитный материал, который обеспечивает быструю и эффективную очистку всей мебели, цветочных горшков и предметов интерьера Serralunga в стандартных цветах. В результате сокращается время, затрачиваемое на уборку. Для продукции с матовой или глянцевой отделкой CLEAN FIGHTER не требуется.

Clean Fighter абсолютно универсален в применении. Особенностью материала является его способность адаптироваться к различным формам.

o Serralunga

Первый в Европе, кто разработал технологию ротационного литья, первый, кто ввел дизайнерскую вазу и создал концепцию крупногабаритной вазы. Первый, кто создал освещенную вазу, выставил промышленную вазу в музее и первый, кто разработал новые технологии лакировки с узорами.

Те, кто выбирают Serralunga, способны распознать и оценить оригинальность.

СЕМЕЙНЫЙ БИЗНЕС С СЕРДЦЕМ

НАСЛЕДИЕ Serralunga была основана в 1825 году в Биелле и носит имя семьи, которая уже шесть поколений является творческим и предпринимательским сердцем компании, занимающейся производством современных уличных мебели.

Компания начинала как кожевенный завод, а затем переориентировалась на обработку кожи для промышленных целей. Настоящая революция произошла с началом обработки пластика и внедрением технологии ротационного формования, импортированной из США, которая дала жизнь множеству итальянских дизайнерских объектов, таких как уличное освещение и современная мебель, все из которых производятся в Италии.

?????????? ? ????????

СДЕЛАНО В ИТАЛИИ Serralunga продолжает традицию совершенства, которая давно ассоциируется с маркой "Made in Italy", одновременно предлагая новые формы жизни, позволяющие нам отдыхать и расслабляться с предметами интерьера, которые обогащают нашу жизнь.

КУЛЬТУРНЫЕ ИННОВАЦИИ Serralunga известна своим чувством инноваций и мастерства, что позволяет ей расширять границы материалов, технологий и эстетики, создавая революционные продукты, которые вдохновляют и восхищают.

Всё о вашей покупке

Индивидуальные предложения,отображающие наши ценности

Вопросы? Ответы здесь

Доставка, какой она должна быть

Бонусная программа

Актуальные скидки %

Наш шоурум в Рюссельсхайме

Реальные проекты, настоящее качество

Материалы, уход и аксессуары

Доступные опции

Размер (ДхШхГ)

37x37x33cm
38x38x90cm
50x50x45cm (+20,00 €)
72x72x62cm (+90,00 €)

Освещение

?????????? ? ????????

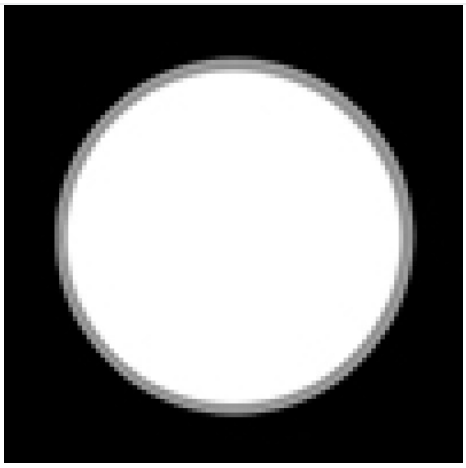

LED холодный белый

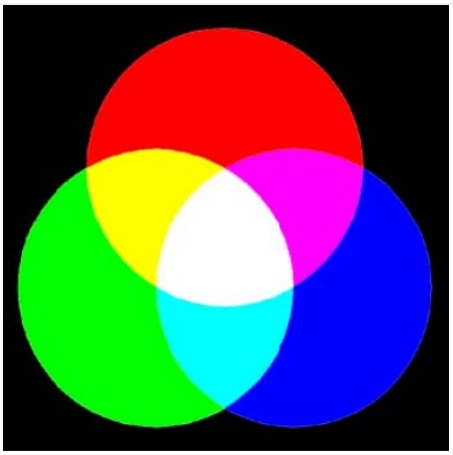

LED RGB (+40,00 €)

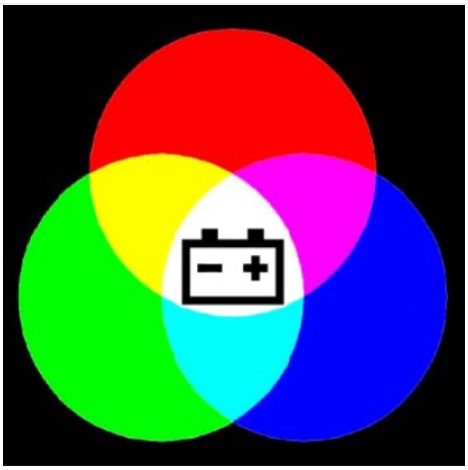

LED-RGB+Akku (+150,00 €)

Крепление к полу



нет

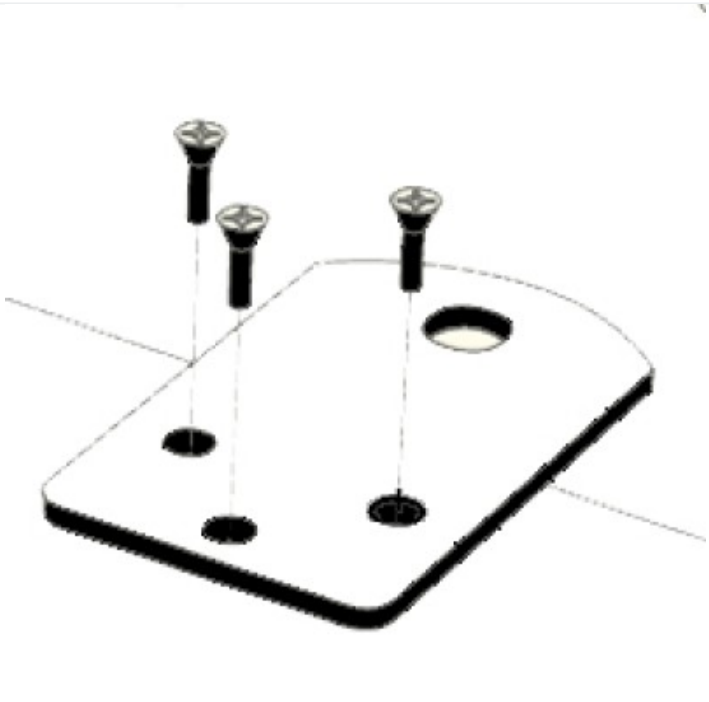

да (+60,00 €)