Informacje o produkcie

VONDOM Krzesło GUM

Nr art: VON1370 / Marka: Vondom



792,00 €

Regularna cena detaliczna ~~880,00 €~~ (Oszczędzasz 88,00 €)

w tym. 19% VAT w tym. Wysyłka

Stopniowane ceny

Od 2 780,00 € - Oszczędzasz 100,00 €

Czas dostawy: 3 - 5 tygodni







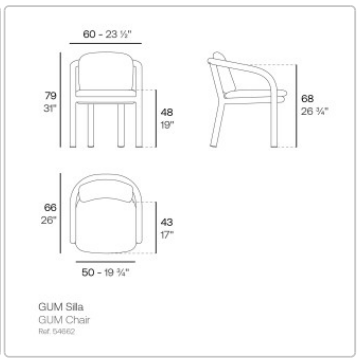

Informacje o produkcie

VONDOM Kolory i okładki 2026

Pokrowce/tkaniny Grupa 1 - 2026

Pokrowce/tkaniny Grupa 2 - 2026

Pokrowce/Tkaniny Grupa 1-2-3 i Info - 2026

W naszym sklepie internetowym oferujemy wybór pokrowców, które charakteryzują się łatwością pielęgnacji i przydatnością do użytku na zewnątrz. Pokrowce te są wybierane w 90% przypadków, ponieważ oferują idealne połączenie funkcjonalności, komfortu i wygody. Możesz łatwo dokonać wyboru za pomocą funkcji „Pokrowiec Vondom”.

Oczywiście na życzenie możemy zaoferować wszystkie pokrowce z kolekcji Vondom. Pokrowce te, które nie są dostępne w naszym sklepie internetowym, są szczególnie odpowiednie do użytku w regionach o przeważnie słonecznym i suchym klimacie lub do użytku w pomieszczeniach. Imponują wyjątkowo luksusowym wyglądem, ale zwykle wymagają więcej konserwacji, jeśli się zabrudzą.

Produkty VONDOM Colours z polipropylenu 2026

Produkty VONDOM Colours z polietylenu 2026

Z przyjemnością udostępnimy bezpłatne próbki kolorów i materiałów. Ubezpieczona przesyłka zwrotna odbywa się na koszt użytkownika. W przypadku dokonania zakupu zwrócimy pełną kwotę przesyłki zwrotnej. Prosimy o zorganizowanie zwrotu próbek w ciągu 10 dni, aby były one dostępne również dla innych klientów.

Wymiary / dane techniczne:

Przybliżone wymiary: szerokość 60 cm, głębokość 66 cm, wysokość siedziska 48 cm, wysokość 79 cm

Konstrukcja: profile aluminiowe lakierowane termicznie

Dostępne kolory: patrz paleta kolorów

Inne cechy:
Nadaje się do użytku wewnątrz i na zewnątrz
Bardzo odpowiedni do użytku profesjonalnego
Odporność na promieniowanie UVI. Współczynnik UV8, równy 8000 godzin słońca na Florydzie.
Odporność na temperatury (od -60ºC do +80ºC)
Odporność na wstrząsy i zużycie. W 100% wielokrotnego użytku

Opcjonalny kolor tapicerki: Patrz paleta kolorów

Dostępne akcesoria: Impregnowany pokrowiec ochronny w kolorze szarym, odporny na wodę, olej i brud.

Projekt: Ramon Esteve

Opis produktu

Informacje o produkcie

Nowa kolekcja Gum od VONDOM wnosi zupełnie nowe uczucie do patio. Zaprojektowana przez hiszpańskiego architekta Ramóna Esteve, wszystko tutaj obraca się wokół jednej, płynnej linii: ciągła rura z malowanego proszkowo aluminium biegnie przez każdy mebel i tworzy ramę. Spoczywają na niej grube, niezwykle przytulne poduszki, które są odporne na warunki atmosferyczne i natychmiast zachęcają do relaksu. Konstrukcja wygląda super lekko i nowocześnie, ale jest absolutnie stabilna i trwała dzięki metalowi.

Seria oferuje wszystko, czego potrzeba do stworzenia idealnie dopasowanego salonu lub jadalni na świeżym powietrzu. Obejmuje to przestronną sofę Gum i pasujący do niej fotel wypoczynkowy, eleganckie fotele Gum/mel z dużym stołem jadalnym oraz płaskie, elastycznie łączone stoliki kawowe. Kolory ecru (ciepła, jasna, naturalna biel) i smoke (głęboka, elegancka szarość) są celowo ponadczasowe - nie narzucają się, ale doskonale pasują do nowoczesnej architektury.

Jeśli szukasz mebli ogrodowych, które nie tylko stoją na każdym rogu, ale mają prawdziwy charakter i wyraźny, architektoniczny podpis, seria Gum jest właśnie tym. Jest to idealne połączenie eleganckiego minimalizmu i komfortu, którego potrzebujesz na długie letnie wieczory.

O Vondom

Vondom oznacza nowoczesny styl życia. Meble wewnętrzne i zewnętrzne Vondom są projektowane z pasją dla osób ceniących innowacje i jakość—osób takich jak Ty, które kochają trendy i oczekują najlepszych produktów.

Skupienie na designie
Design jest kluczem do naszego sukcesu. Każda nowa kolekcja tworzy przestrzenie pełne przepychu i unikalności. Meble Vondom wnoszą życie i elegancję do każdego pomieszczenia, umożliwiając pełne cieszenie się życiem.

Projektanci z całego świata
Kolekcje Vondom są tworzone we współpracy z międzynarodowymi projektantami, takimi jak Fabio Novembre, Karim Rashid i wielu innych. Ich pasja do nowoczesnych form i kultury przekształca każdy mebel w ekskluzywne dzieło sztuki.

Zrównoważony rozwój i innowacje
Zrównoważony rozwój jest kluczową wartością Vondom. Ciągle badamy nowe technologie i materiały, aby chronić środowisko. Vondom dzieli się tą wiedzą podczas warsztatów, wystaw i wydarzeń na całym świecie.

Globalny sukces
Vondom jest obecny w ponad 120 krajach, z flagowymi sklepami i showroomami na całym świecie, w tym w Walencji, Miami, Los Angeles i Szanghaju.

VONDOM Materiał i pielęgnacja

Czyszczenie:
Zalecamy okazjonalne stosowanie domowych środków odtłuszczających do czyszczenia mebli. Nigdy nie używaj materiałów ściernych ani roztworów żrących!
1- Sproszkować powierzchnię środkiem do usuwania tłuszczu.
2- Następnie przetrzeć powierzchnię szmatką zwilżoną wodą.
3- Następnie wyczyść powierzchnię myjką wysokociśnieniową, np. firmy KÄRCHER lub KRÄNZLE.
4- Następnie pozostawić do wyschnięcia na wolnym powietrzu.

Informacje o produkcie

Lakierowane produkty VONDOM przyciągają wzrok. Nadają powierzchniom nieporównywalnie wysokiej jakości wygląd.

Lakierowane produkty VONDOM nadają się jednak do użytku na zewnątrz tylko w ograniczonym zakresie. W regionach o dużych wahaniach temperatury materiał bazowy (polietylen) może minimalnie rozszerzać się lub kurczyć pod wpływem naprężeń termicznych. Może to prowadzić do drobnych pęknięć włoskowatych, a ostatecznie do odpryskiwania farby.

Jeśli nadal chcesz używać lakierowanych produktów na zewnątrz, niezbędna jest staranna pielęgnacja. Ze względu na swoją wrażliwość, powierzchnie lakierowane nie powinny być czyszczone wodą pod ciśnieniem. Unikaj również stosowania ściernych środków czyszczących lub roztworów żrących! Zamiast tego zalecamy nakładanie wosku co dwa do trzech miesięcy, aby zapobiec zarysowaniom.

Należy pamiętać, że uszkodzenie pomalowanej powierzchni spowodowane naprężeniami termicznymi na zewnątrz nie jest uważane za uzasadniony powód do reklamacji i dlatego nie jest objęte gwarancją. Ustawowa gwarancja pozostaje jednak w pełni ważna w przypadku użytkowania w pomieszczeniach.

Pokrowce ochronne:
W celu lepszej ochrony mebli zalecamy ich indywidualne przykrycie pokrowcami ochronnymi (akcesoriami).

Pokrowce ochronne Vondom są impregnowane w celu odpychania wody, oleju i brudu i służą do ochrony mebli. Nie nadają się one jednak do trwałego przykrycia poduszek, ponieważ wilgoć może gromadzić się wzdłuż szwów pokrowców, co może prowadzić do powstawania plam pleśni. Meble i poduszki powinny być zawsze suche przed użyciem pokrowców ochronnych. Należy pamiętać, że pokrowce ochronne są specjalnie dostosowane do mebli i muszą być precyzyjnie umieszczone. Aby zwiększyć cyrkulację powietrza, pokrowce nie mają długości podłogi. Nigdy nie pakuj ani nie składaj mokrych pokrowców, lecz pozostaw je do wyschnięcia w dobrze wentylowanym miejscu. Do czyszczenia pokrowców należy używać miękkiej szmatki. Następnie spłukać czystą wodą. Rozpuszczalniki nie nadają się do czyszczenia, ponieważ mogą uszkodzić lub odbarwić czyszczoną powierzchnię.

Właściwości materiału:

Polipropylen:
Jest to termoplastyczny polimer, który jest elastyczny w wysokich temperaturach, może wytrzymać do 150 °C bez deformacji lub rozkładu i twardnieje po odpowiednim schłodzeniu.

- Materiał: Polipropylen wzmocniony włóknem szklanym ze stabilizatorem UV
- Metoda przetwarzania: Formowanie wtryskowe
- Odporność na uderzenia
- Lekkość
- W 100% nadaje się do recyklingu

Polietylen:
Polietylen jest jednym z najbardziej wszechstronnych dostępnych tworzyw sztucznych i oferuje liczne zalety w porównaniu z innymi materiałami.

Materiał: żywica LLDPE, liniowy polietylen o niskiej gęstości. UL 94 HB
- Metoda przetwarzania: Formowanie rotacyjne - proces formowania rotacyjnego
- Odporność na promieniowanie UV, współczynnik: UV8, odpowiadający 8000 godzinom nasłonecznienia na Florydzie
- Wyjątkowa odporność na temperaturę (od -60 do -80 stopni Celsjusza)
- Odporność na uderzenia

Informacje o produkcie

- Lekkość
- Doniczki można łatwo przewiercić kilka razy w celu odprowadzenia wody
- W 100% nadaje się do recyklingu

Poliwęglan:
Poliwęglan to grupa tworzyw termoplastycznych, które można łatwo przetwarzać, formować i termoformować. Charakteryzuje się wysoką odpornością na złamania i uderzenia. W firmie Vondom materiał ten jest przetwarzany metodą formowania wtryskowego w celu tworzenia mebli o złożonych kształtach geometrycznych, które nie wymagają późniejszego malowania.

- Materiał: żywica poliwęglanowa, niska lepkość, wysoka wytrzymałość
- Proces: formowanie wtryskowe
- Odporność na uderzenia
- Lekkość
- W 100% nadaje się do recyklingu

Poliuretan:
Pianka poliuretanowa to wysoce elastyczny materiał stosowany w przemyśle meblarskim. Charakteryzuje się tym, że natychmiast powraca do swojego pierwotnego kształtu po usunięciu obciążenia. Vondom wykorzystuje technikę formowania wtryskowego na zimno z elastycznego poliuretanu z metalowym wzmocnieniem strukturalnym od wewnątrz. Rezultatem są modne kolekcje do użytku zewnętrznego i wewnętrznego z różnorodnymi kolorami, teksturami i tapicerką.

PMMA:
PMMA to wysoce przezroczysty polimer termoplastyczny otrzymywany przez polimeryzację monomeru metakrylanu metylu. Ze względu na wysoką przezroczystość, estetykę i odporność na zarysowania, jest to idealny materiał do integracji oświetlenia wewnętrznego w celu stworzenia czarującego światła dekoracyjnego.

Drewno:
Vondom preferuje materiały organiczne, takie jak drewno, które nadaje kolekcjom wyjątkową osobowość. Vondom wykorzystuje trzy rodzaje drewna: jesion, iroko i teak. Materiał, który podkreśla piękno środowiska, w którym się znajdują, przekształcając je we wspaniałe przestrzenie, w których chcemy się czuć, żyć i cieszyć.

Pokrowce:
Vondom oferuje tkaniny o wyjątkowej wydajności, trwałości i wzornictwie. Zostały one zaprojektowane, przetestowane i zatwierdzone, aby wytrzymać najtrudniejsze warunki zewnętrzne. Odporność na zabrudzenia, impregnacja, odporność na promieniowanie UV, odporność na zimno i pleśń zapewniają spełnienie wszystkich wymagań zewnętrznych.

Aluminium:
Aluminium to metal, który charakteryzuje się niską gęstością i wysoką odpornością na korozję i uderzenia. Nadaje się również w 100% do recyklingu. Vondom wykorzystuje dwa rodzaje aluminium, AISI12 (EN AC-44100) i 6060 (AlMgSi, 3.3206, A96060). Obie części aluminiowe są malowane emalią epoksydową.

Dekton:
Dekton® to bardzo łatwy w utrzymaniu, trwały i niezwykle odporny materiał. Właściwości, które doskonale sprawdzają się w kluczowych elementach kolekcji Vondom. Skomplikowany proces produkcyjny tworzy delikatne, eleganckie blaty z mieszanki ponad 20 naturalnych minerałów, w tym najnowszej generacji powierzchni porcelanowych i kwarcowych.

Blaty HPL i HPL Solid Core:
Blaty składają się z różnych warstw płyty prasowanej z zabezpieczoną termicznie warstwą żywicy melaninowo-formaldehydowej na

Informacje o produkcie

powierzchni i fenolowo-formaldehydowej w warstwie wewnętrznej. Płyty są prasowane pod wysokim ciśnieniem i w wysokich temperaturach i nadają się zarówno do użytku wewnętrznego, jak i zewnętrznego. Obrzeże (krawędź) jest zwykle czarne w przypadku HPL, a HPL Solid Core jest zwykle w kolorze płyty. Grubość blatu wynosi 10 mm

Blaty szklane:
- 10 mm szkło żaroodporne.
- Odporność na uderzenia ciał miękkich 2(B)2
- Odporność na nagłe zmiany temperatury K 40
- Odporność na wiatr, śnieg, obciążenie ciągłe mm 10
- Tłumienie bezpośredniego hałasu samolotu dB 34 (-1,-3)

Wszystko o Twoim zakupie

Oferty indywidualne zamiast wojny cenowej

Masz pytania? Oto odpowiedzi

Wysyłka, jak być powinna

Program bonusowy

Aktualne promocje %

Nasz showroom w Rüsselsheim

Prawdziwe projekty, prawdziwa jakość

Materiały, pielęgnacja i akcesoria

dostępne opcje

Vondom Aluminium

Informacje o produkcie



Ecru



Dark Tortora

Tapicerka – Tkanina 1

Informacje o produkcie



FISTERRA ecru 10148



FISTERRA tortora 10149

Osłona ochronna

Informacje o produkcie

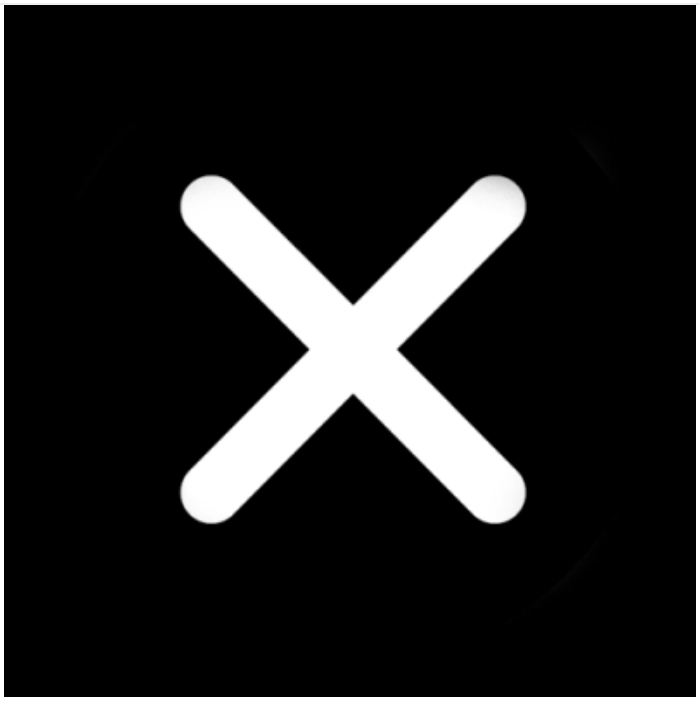

nie



Tak (+320,00 €)

Środki pielęgnacyjne

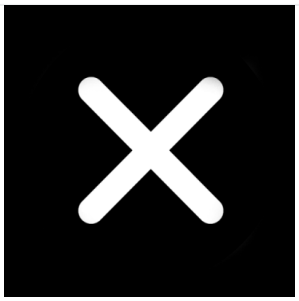

nie



Czyścik powierzchni (+35,00 €)



Środek do tapicerki (+95,00 €)



Powierzchnie + Tapicerka (+120,00 €)