Informacje o produkcie

DIX HEURES DIX FIESTA x 6 Lampa wisząca

Nr art: DIX103 / Marka: Dix heures Dix



1.485,00 €

w tym. 19% VAT w tym. Wysyłka

Czas dostawy: 4 - 5 Tygodnie







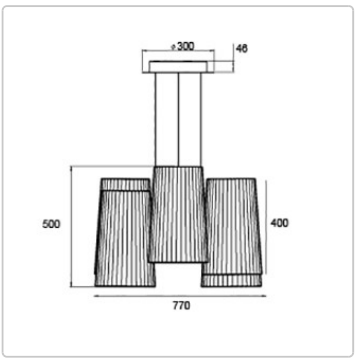

Informacje o produkcie



Seria lamp Colonne od heures Dix przypomina klasyczne kolumny i dodaje elegancji każdemu pomieszczeniu. Lampa podłogowa Colonne z plisowanym kloszem z tkaniny tworzy ciepłą atmosferę i równomiernie rozprowadza światło.

Wymiary / dane techniczne:

Przybliżone wymiary: Ø 77 cm, wysokość 50 cm, całkowita wysokość wraz z zawieszeniem 5 m

Źródło światła: zintegrowana dioda LED 32 W, 2700° Kelvina, 3600 lumenów, 110-240 V

Daszek: Ø 300 mm, białe aluminium

Klosz: Aluminium ze złotym wykończeniem

Klosz: Wielokrotnie plisowana, plisowana osłona, biała

Kolor osłony: biały

Opcjonalne sterowanie:
Możliwość ściemniania Phase on & off (3-żyłowy kabel zasilający)
Możliwość ściemniania DALI (DALI = cyfrowe sterowanie oświetleniem) Wymagany 4- lub 5-żyłowy kabel zasilający (kabel sterujący)!
Możliwość ściemniania Casambi Bluetooth. Sterowanie oświetleniem za pomocą aplikacji (3-żyłowy kabel zasilający).

Przewód zasilający: przezroczysty przewód o długości 5 metrów

Projekt: Fabrice Berrux

Opis produktu

Fiesta - nowa kolekcja francuskich lamp designerskich od 10 Heures 10 (2025)

Kolekcja Fiesta od 10 Heures 10 to hołd dla lekkości, radości i nowoczesnego francuskiego designu.
Zaprojektowana przez Fabrice'a Berruxa nowa seria lamp wiszących łączy w sobie prostą, tekstylną elegancję z poetycką grą światła.

Biały klosz z tkaniny o drobno plisowanej strukturze tworzy miękkie, rozproszone światło, które kąpie pomieszczenia w ciepłej, zachęcającej atmosferze.
Dostępna jako pojedyncza oprawa lub w wersjach Fiesta x3, x6 i x8, seria oferuje wiele możliwości dla przestrzeni prywatnych i publicznych - od salonów i jadalni po salony hotelowe.

Dzięki zintegrowanemu, ściemnianemu oświetleniu LED (TRIAC) i opcjonalnemu sterowaniu DALI lub CASAMBI, Fiesta oznacza nowoczesny design oświetlenia, który elegancko łączy emocje i technologię.

Średnica 770 mm - Klosz biały - Wyprodukowano we Francji

Informacje o produkcie

o Dix heures Dix

Za nazwą Dix heures Dix kryje się dwójka projektantów Catherine Grandidier i Fabrice Berrux. Manufaktura Dix heures Dix wyraźnie odzwierciedla tę dychotomię. Niezwykłe kombinacje kolorów i wykorzystanie nietypowych materiałów to cechy charakterystyczne lamp Catherine Grandidier. Po sukcesie kolekcji tekstylnych, takich jak La Colonne, dix heures dix świadomie zdecydowało się na wykorzystanie nowoczesnych, innowacyjnych i wysokiej jakości materiałów (Tyvek®, Dibond®, Corian® itp.) do swoich najnowszych kreacji. Łącząc inspiracje architektoniczne, artystyczne, botaniczne lub modowe, dwaj projektanci (Fabrice Berrux i Ludovic Roth) dążą do stworzenia narracyjnego światła, w którym każdy produkt opowiada własną historię. Równowaga między rygorystycznym podejściem do wzornictwa przemysłowego a bogactwem wiedzy rzemieślniczej pozwala Dix heures Dix produkować innowacyjne i wysokiej jakości rozwiązania oświetleniowe.

Wszystko o Twoim zakupie

Oferty indywidualne zamiast wojny cenowej

Masz pytania? Oto odpowiedzi

Wysyłka, jak być powinna

Program bonusowy

Aktualne promocje %

Nasz showroom w Rüsselsheim

Prawdziwe projekty, prawdziwa jakość

Materiały, pielęgnacja i akcesoria

dostępne opcje

Połączenie



Fazy mogą być włączane/wyłączane



Dali z możliwością ściemniania (+90,00 €)



Casambi Bluetooth ściemnialny (+155,00 €)