Informacje o produkcie

MAWA Wittenberg 4.0 - Reflektor wpuszczany LED downlight IP44 okrągły - 1-lampowy

Nr art: MAW424 / GTIN: 4059735044649 / Marka: Mawa Design



120,00 €

w tym. 19% VAT w tym. Wysyłka

Stopniowane ceny

Od 4	105,00 € - Oszczędzasz 15,00 €
Od 6	98,00 € - Oszczędzasz 22,00 €

Czas dostawy: 3 - 5 tygodni

Informacje o produkcie



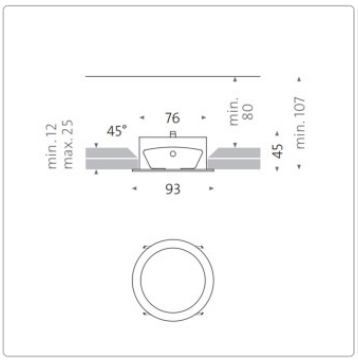





Wymiary / dane techniczne:

Przybliżone wymiary: Ø 9,3 m

Wysokość całkowita: 4,5 cm
Wycięcie w suficie: Ø 8 cm
Głębokość instalacji: 10,7 cm

Opcjonalne źródło światła:
LED 12,7 W, Ra > 95, żywotność > 61000 godzin
dim2warm LED 12 W, Ra > 97, żywotność > 50000 godzin (dla DALI lub Casambi Bluetooth)

Opcjonalna temperatura barwowa:
2700 kelwinów ciepła biel - 930 lumenów
3000 kelwinów jasny ciepły biały - 980 lumenów
4000 kelwinów neutralna biel - 1100 lumenów
1800 - 3000 Kelvin dim2warm - 1045 lumenów

Informacje o produkcie

Opcjonalny kąt wiązki:
12° = punktowy
24° = średni
38° = powódź

Z nasadką poszerzającą (30° / 60°) rozszerzony do:
12° → 32° / 61°
24° → 38° / 64°
38° → 48° / 71°

Materiał: aluminium malowane proszkowo

Sterowanie opcjonalne:
Bez konwertera (2700 - 3000 - 4000 Kelwinów): Brak możliwości pracy bez konwertera! Zakup przez elektryka (3-żyłowy kabel zasilający)
Możliwość ściemniania fazowego (2700 - 3000 - 4000 kelwinów): 3-żyłowy kabel zasilający
Możliwość ściemniania DALI (2700 - 3000 - 4000 kelwinów): Wymagany 4- lub 5-żyłowy kabel zasilający (sterujący)!
Ściemnianie Casambi-Bluetooth (2700 - 3000 - 4000 kelwinów): Sterowanie oświetleniem za pomocą aplikacji (3-żyłowy kabel zasilający).
dim2warm DALI z możliwością **ściemniania** (1800-3000 kelwinów): Do 4- lub 5-żyłowego kabla zasilającego (wymagany kabel sterujący)!
dim2warm Casambi-Bluetooth z możliwością **ściemniania** (1800-3000 kelwinów): Sterowanie światłem za pomocą aplikacji (3-żyłowy kabel zasilający).

Konwerter: Ekskluzywny

Design: MAWA

Dostępne akcesoria:
Konwerter LED i przewód dodatkowy
Mocowanie poszerzające: do poszerzania kąta wiązki światła. Zalecany montaż fabryczny!
Przesłona: Wykonana z aluminium w kolorze reflektora (biały lub czarny) do bocznej kontroli olśnienia.
Żaluzja o strukturze plastra miodu: Zapewnia ukierunkowaną kontrolę olśnienia w reflektorach z serii Wittenberg 4.0.
Soczewka Sculpture: Eliptyczny rozsył światła zapewnia równomierne oświetlenie.
Podnośnik przyssawkowy: umożliwia wymianę soczewki bez użycia narzędzi, np. z 12° na 24° lub 38°.

Minimalna ilość zamówienia: 2 reflektory

Produktbeschreibung

wittenberg 4.0
EINBAUSTRAHLER DOWNLIGHT wi4-eb-1r-dl-ip44

DOWNLIGHT

Informacje o produkcie

mit rundem, überdeckendem Rand für den festen Einbau in Trockenbaudecken, ohne sichtbare Schrauben und Kabel. Der neue Lichtkopf mit verdoppelter Lichtleistung und verbesserter Farbwiedergabe besticht durch seine große, gut entblendete Lichtaustrittsfläche. Durch eine zusätzliche Acrylglasabdeckung ist die Leuchte gegen Spritzwasser geschützt IP44 (nur bei Überkopfmontage). Baureihen DEKRA geprüft.

Mit dem umfangreichen Zubehör – Wechseloptiken, LSD-Spezialdiffusoren, Wabenraster und Shutter – lassen sich Abstrahlwinkel und Lichtlenkung fein abstimmen. Ein Bajonettverschluss fixiert den Lichtkopf am Gehäuse und ermöglicht einen schnellen partiellen Austausch. Ein weiterer Vorteil: Deckenintegrierte Komponenten bleiben zur Revision zugänglich - ohne Ausbau des gesamten Gehäuses. Die Oberfläche ist standardmäßig RAL 9016 weiß matt oder RAL 9005 schwarz matt pulverbeschichtet. Individuelle Sonderleuchten fertigt mawa auf Anfrage.

Hinweis:
Für den Betrieb der Leuchte ist ein Betriebsgerät zwingend erforderlich. Das Betriebsgerät ist standardmäßig nicht im Lieferumfang enthalten, kann aber im Konfigurationsmenü optional hinzugefügt werden.

o Mawa

Mawa Design została założona w 1977 roku przez Martina Wallrotha. W firmie, która miała wówczas siedzibę w Kreuzbergu, opracowywał i produkował przedmioty dla domu. W kolejnych latach jednoosobowa działalność rozrosła się i stała się profesjonalną firmą. W tym czasie projekty Mawy często odgrywały pionierską rolę w kształtowaniu pomysłów w dziedzinie projektowania produktów. Do dziś niezwykłe połączenie biura projektowego i manufaktury znacząco przyczynia się do sukcesu firmy. Lata 80. spopularyzowały zrozumienie i zainteresowanie designem. Mawa Design wkroczyła więc na nowy grunt. We współpracy z zewnętrznymi projektantami tworzono pomysły na produkty codziennego użytku, które szybko realizowano dzięki elastycznej strukturze firmy. Asortyment produktów jest sprzedawany głównie wysokiej klasy detalistom. Oprócz standardowego asortymentu manufaktury, produkty niestandardowe mogą być oczywiście wytwarzane zgodnie z indywidualnymi specyfikacjami. Na przykład oprawy oświetleniowe zostały wyprodukowane dla Federalnego Urzędu Kanclerskiego, Ministerstwa Gospodarki, Corbusierhaus, Maxim Gorki Theatre w Berlinie i Lutherhaus w Wittenberdze. Renomowane firmy, takie jak BMW, Daimler Benz, Jil Sander, Hotel Bleibtreu, KaDeWe, Sony i The Conran Shop współpracują z Mawa Design, jeśli chodzi o najwyższej klasy oświetlenie. Produkty Mawa, które charakteryzują się wysokiej jakości materiałami i doskonałym wykonaniem, trafiły do ważnych kolekcji muzealnych na całym świecie. Zielone światło dla dalszego rozwoju. Dzięki własnemu działowi projektowemu, działowi badań i rozwoju, a także własnemu laboratorium oświetleniowemu, firma jest obecnie jednym z preferowanych partnerów aktywnych na arenie międzynarodowej specjalistycznych projektantów. mawa design awansowała z poufnej wskazówki do wiodącej marki w sektorze kontraktowym, zwłaszcza w muzeach, bibliotekach, budynkach sakralnych i zabytkach z minimalistycznymi narzędziami oświetleniowymi. Nowy branding z uderzającym logo odzwierciedla dalekosiężne znaczenie firmy w świecie profesjonalistów. Również w tym przypadku mniej znaczy więcej, jeśli chodzi o design. W 2017 roku nazwa marki została zredukowana do dwóch sylab - mawa design staje się mawa. Tylko kolor i postawa pozostają zielone.

Wszystko o Twoim zakupie

Oferty indywidualne zamiast wojny cenowej

Masz pytania? Oto odpowiedzi

Wysyłka, jak być powinna

Program bonusowy

Aktualne promocje %

Nasz showroom w Rüsselsheim

Prawdziwe projekty, prawdziwa jakość

Materiały, pielęgnacja i akcesoria

dostępne opcje

Informacje o produkcie

Połączenie



bez konwertera



Fazy mogą być włączane/wyłączane (+33,00 €)



Dali z możliwością ściemniania (+65,00 €)



Casambi Bluetooth ściemnialny (+140,00 €)



dim2warm DALI ściemnialny (+120,00 €)



dim2warm Bluetooth ściemnialny (+195,00 €)

MAWA Colour



RAL 9016 biały mat



RAL 9005 czarny mat

Kelvin

Informacje o produkcie



2700



3000



4000

Kąt wiązki



12°



24°



38°