Informacje o produkcie

MOREE Zestaw barowy / Lada LED - 764 x 107 x 290 cm

Nr art: MOR13 / Marka: Moree



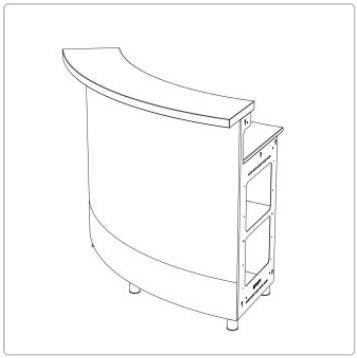







25.704,00 €

Regularna cena detaliczna ~~28.560,00 €~~ (Oszczędzasz 2.856,00 €)

w tym. 19% VAT w tym. Wysyłka

Czas dostawy: 6 - 8 Tygodnie

Informacje o produkcie

Dzięki modułom barowym Moree możesz tworzyć własne konfiguracje barów. Wszystkie moduły można ze sobą łączyć.

Wymiary / dane techniczne:

Przybliżone wymiary: szerokość 764 cm, głębokość 290 cm, wysokość 107 cm (z nóżkami 2 cm)

Konstrukcja: drewno MDF, proste krawędzie, biały lakier HPL

Zintegrowane i oddzielnie obsługiwane wielokolorowe moduły LED:
Na moduł: Oświetlenie przednie LED, sterowane indywidualnie, wielokolorowe diody LED maks. 28 W, 500/540 lumenów, żywotność 30000 godzin.
Na moduł: Oświetlenie miejsca pracy LED, indywidualnie sterowane, wielokolorowe diody LED maks. 20 W, 500/510 lumenów, żywotność 30000 godzin.

Długość kabla: 4 metry, czarny na moduł
Napięcie 220-240 V, 50 Hz
Klasa ochrony II
Zdalne sterowanie radiowe z 4 kanałami

Zastosowanie: Nadaje się do użytku wewnątrz pomieszczeń

Panele końcowe i blat opcjonalnie dostępne w następujących wykończeniach powierzchni:
Drewno MDF, proste krawędzie, lakier HPL biały
Drewno MDF, zaokrąglone krawędzie, lakier biały jedwabisty mat

Zawarte w zakresie dostawy:
9 x modułów lady po 60° z blatem, blatem roboczym i jedną półką, drewno MDF, proste krawędzie, HPL lakierowany na biało
4 x moduły lady, każdy wklęsły 60° z blatem, blatem roboczym i jedną półką, drewno MDF, proste krawędzie, lakier HPL biały
1 x panel końcowy lewy, drewno MDF, proste krawędzie, powłoka HPL biała
1 x panel końcowy prawy, drewno MDF, proste krawędzie, powłoka HPL biała
Regulowane nóżki blatu o wysokości 2 cm lub 6 cm lub kółka z hamulcami o wysokości 6,5 cm lub 10 cm w zależności od potrzeb.

Uwaga: W przypadku wyboru kółek o wysokości 10 cm, elementy baru nadają się do transportu wózkiem widłowym i do przechowywania w magazynie regałowym.

Dostępne akcesoria: Zlew ze stali nierdzewnej z ociekaczem

Wzornictwo: Moree Design

Produktbeschreibung

Moree prezentuje nowy, innowacyjny system lad składający się z różnych prostych i okrągłych modułów, które można ze sobą łączyć.

Został on specjalnie opracowany przez naszych projektantów dla sektora gastronomicznego, eventowego i targowego i zachwyca ponadczasowym designem i wysoką jakością wykonania. Materiały użyte do produkcji tych prestiżowych mebli eventowych są wytrzymałe, ponadczasowo piękne i łatwe w czyszczeniu. Oprócz powlekanej

Informacje o produkcie

powierzchni, wszechstronna lada może być również dostarczona z wysokiej jakości wykończeniem lakierowanym. Boki modułów lad są zamknięte lakierowanymi elementami końcowymi. Płyta lady i elementy końcowe mogą być również lakierowane w specjalnych kolorach lub wykonane z litego drewna.
Lada może być używana do zastosowań mobilnych na targach i imprezach, a także do zastosowań stacjonarnych w gastronomii i hotelarstwie. Otwarty, półotwarty lub zamknięty moduł barowy, lada, lada recepcyjna, stanowisko DJ-a, mobilny bar koktajlowy lub duża lada targowa do cateringu, rozwiązanie narożne lub okrągła lada - system barowy dostosowuje się do warunków przestrzennych i wymagań klienta. Oferuje dużo miejsca do przechowywania na górze i dużo miejsca do przechowywania wewnątrz.

Cecha szczególna: poszczególne moduły barowe mają dwa oddzielnie obsługiwane wielokolorowe moduły LED, dzięki czemu front i obszar roboczy za ladą mogą być oświetlone w różnych pożądanych kolorach. Zintegrowane oświetlenie jest sterowane za pomocą pilota radiowego. Dostępne są cztery kanały, co oznacza, że nie tylko poszczególne obszary (front lub powierzchnia robocza), ale także różne segmenty mogą być sterowane indywidualnie. W ten sposób można dostosować kolory do wydarzenia i stworzyć imponującą atmosferę. Skonfiguruj żądany system, aby spełnić określone wymagania. Wszystkie niezbędne informacje można znaleźć w szczegółach produktu. Ladę można również idealnie połączyć z naszymi stołkami barowymi "ED". Chętnie doradzimy Ci osobiście, skontaktuj się z nami, jeśli potrzebujesz dodatkowych informacji lub indywidualnej wyceny.

0 Moree

Moree specjalizuje się w wysokiej jakości oświetleniu i meblach kontraktowych, stworzonych dla ludzi ceniących zmysłowy i miejski styl życia. Z zamiłowania do wyrazistych kształtów, innowacyjnych materiałów i fascynacji efektem światła, projektanci Moree nieustannie wymyślają nowe pomysły na wyraziste i ponadczasowe wnętrza i elementy zewnętrzne. Kolekcja oferuje podświetlane stoły, siedziska i świecące przedmioty dekoracyjne do przestrzeni mieszkalnych i ogrodów, a także do wszystkich obszarów branży gastronomicznej i hotelarskiej. Funkcjonalność, trwałość i wyrazisty, efektowny design to cechy charakterystyczne sukcesu niemieckiej marki. Spersonalizowany nadruk na podświetlanych meblach umożliwia firmom umieszczenie ich marek i komunikatów w widocznym miejscu i przekazanie ich w fascynujący sposób. Moree oznacza pięknie zaprojektowane i wysoce funkcjonalne produkty wysokiej jakości, które są dostępne tylko u wybranych sprzedawców mebli i wzornictwa w ponad 30 krajach na całym świecie.

Wszystko o Twoim zakupie

Oferty indywidualne zamiast wojny cenowej

Masz pytania? Oto odpowiedzi

Wysyłka, jak być powinna

Program bonusowy

Aktualne promocje %

Nasz showroom w Rüsselsheim

Prawdziwe projekty, prawdziwa jakość

Materiały, pielęgnacja i akcesoria

dostępne opcje

Stojak podłogowy

Informacje o produkcie

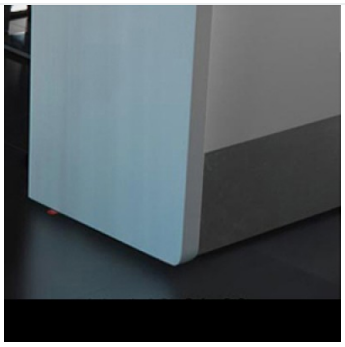

Stopy 20 mm



Stopy 60 mm

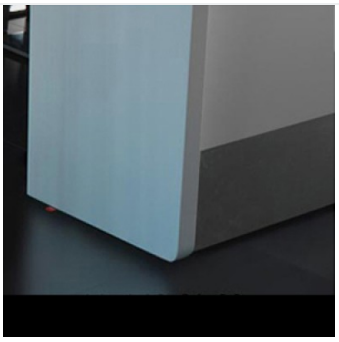

Rolki - 6,5 cm

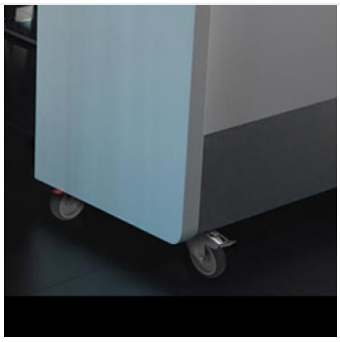

Rolki 10 cm

Zlew

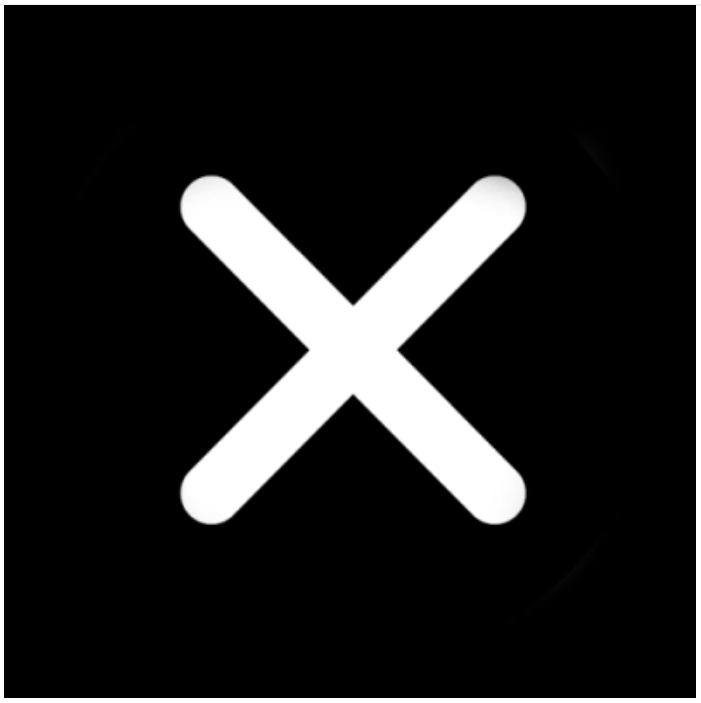

Nie



Tak (+440,00 €)

Boki i blat

Informacje o produkcie



Powłoka HPL



Biały jedwab lakierowany matowo (+360,00 €)