## Informacje o produkcie

# MOREE Zestaw barowy LED 5 - Ø 290 x 107 cm

Nr art: MOR01 / Marka: Moree

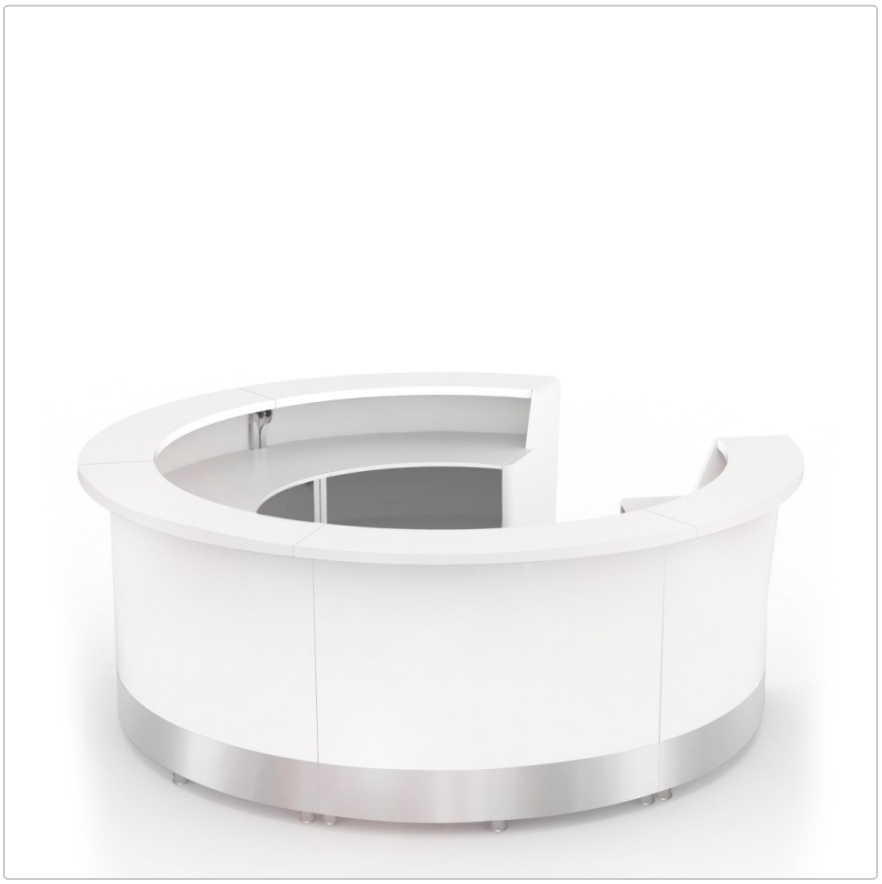



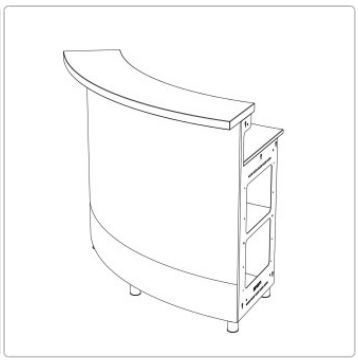



**10.291,50 €**

Regularna cena detaliczna ~~11.435,00 €~~ (Oszczędzasz 1.143,50 €)

w tym. 19% VAT w tym. Wysyłka

Czas dostawy: 6 - 8 Tygodnie

# Informacje o produkcie

Dzięki modułom barowym Moree możesz tworzyć własne konfiguracje barów. Wszystkie moduły można ze sobą łączyć.

**Wymiary / dane techniczne:**

Przybliżone wymiary: Ø 290 cm, wysokość 107 cm (z nóżkami 2 cm). Promień wewnętrzny 150 cm

Konstrukcja: drewno MDF, proste krawędzie, powłoka HPL w kolorze białym

Zintegrowane i oddzielnie obsługiwane wielokolorowe moduły LED:
Na moduł: Oświetlenie przednie LED, sterowane indywidualnie, wielokolorowe diody LED maks. 28 W, 500/540 lumenów, żywotność 30000 godzin.
Na moduł: Oświetlenie miejsca pracy LED, indywidualnie sterowane, wielokolorowe diody LED maks. 20 W, 500/510 lumenów, żywotność 30000 godzin.

Długość kabla: 4 metry, czarny na moduł
Napięcie 220-240 V, 50 Hz
Klasa ochrony II
Zdalne sterowanie radiowe z 4 kanałami

Zastosowanie: Nadaje się do użytku wewnątrz pomieszczeń

Panele końcowe i blat opcjonalnie dostępne w następujących wykończeniach powierzchni:
Drewno MDF, proste krawędzie, lakier HPL biały
Drewno MDF, zaokrąglone krawędzie, lakier biały jedwabisty mat

Zawarte w zakresie dostawy:
5 x moduły lady każdy 60° z blatem, blatem roboczym i jedną półką, drewno MDF, proste krawędzie, HPL lakierowany na biało
1 x panel końcowy lewy, drewno MDF, proste krawędzie, lakier HPL biały
1 x panel końcowy prawy, drewno MDF, proste krawędzie, powłoka HPL biała
Regulowane nóżki blatu o wysokości 2 cm lub 6 cm lub kółka z hamulcami o wysokości 6,5 cm lub 10 cm w zależności od potrzeb.

Uwaga: Jeśli wybrano kółka o wysokości 10 cm, elementy baru nadają się do transportu wózkiem widłowym i do przechowywania w magazynie regałowym.

Dostępne akcesoria: Zlew ze stali nierdzewnej z ociekaczem

Wzornictwo: Moree Design

**Opis produktu**

Moree prezentuje nowy, innowacyjny system lad składający się z różnych prostych i okrągłych modułów, które można ze sobą łączyć.

Został on specjalnie opracowany przez naszych projektantów dla sektora gastronomicznego, eventowego i targowego i zachwyca ponadczasowym designem i wysoką jakością wykonania. Materiały użyte do produkcji tych prestiżowych mebli eventowych są wytrzymałe, ponadczasowo piękne i łatwe w czyszczeniu. Oprócz powlekanej powierzchni, wszechstronna lada może być również dostarczona z wysokiej jakości wykończeniem lakierowanym. Boki modułów lad są zamknięte lakierowanymi

# Informacje o produkcie

elementami końcowymi. Płyta lady i elementy końcowe mogą być również lakierowane w specjalnych kolorach lub wykonane z litego drewna.
Lada może być używana do zastosowań mobilnych na targach i imprezach, a także do zastosowań stacjonarnych w gastronomii i hotelarstwie. Otwarty, półotwarty lub zamknięty moduł barowy, lada, lada recepcyjna, stanowisko DJ-a, mobilny bar koktajlowy lub duża lada targowa do cateringu, rozwiązanie narożne lub okrągła lada - system barowy dostosowuje się do warunków przestrzennych i wymagań klienta. Oferuje dużo miejsca do przechowywania na górze i dużo miejsca do przechowywania wewnątrz.

Cecha szczególna: poszczególne moduły barowe mają dwa oddzielnie obsługiwane wielokolorowe moduły LED, dzięki czemu front i obszar roboczy za ladą mogą być oświetlone w różnych pożądanych kolorach. Zintegrowane oświetlenie jest sterowane za pomocą pilota radiowego. Dostępne są cztery kanały, co oznacza, że nie tylko poszczególne obszary (front lub powierzchnia robocza), ale także różne segmenty mogą być sterowane indywidualnie. W ten sposób można dostosować kolory do wydarzenia i stworzyć imponującą atmosferę. Skonfiguruj żądany system, aby spełnić określone wymagania. Wszystkie niezbędne informacje można znaleźć w szczegółach produktu. Ladę można również idealnie połączyć z naszymi stołkami barowymi "ED".  Chętnie doradzimy Ci osobiście, skontaktuj się z nami, jeśli potrzebujesz dodatkowych informacji lub indywidualnej wyceny.

**0 Moree**

Moree specjalizuje się w wysokiej jakości oświetleniu i meblach kontraktowych, stworzonych dla ludzi ceniących zmysłowy i miejski styl życia. Z zamiłowania do wyrazistych kształtów, innowacyjnych materiałów i fascynacji efektem światła, projektanci Moree nieustannie wymyślają nowe pomysły na wyraziste i ponadczasowe wnętrza i elementy zewnętrzne.  Kolekcja oferuje podświetlane stoły, siedziska i świecące przedmioty dekoracyjne do przestrzeni mieszkalnych i ogrodów, a także do wszystkich obszarów branży gastronomicznej i hotelarskiej. Funkcjonalność, trwałość i wyrazisty, efektowny design to cechy charakterystyczne sukcesu niemieckiej marki.  Spersonalizowany nadruk na podświetlanych meblach umożliwia firmom umieszczenie ich marek i komunikatów w widocznym miejscu i przekazanie ich w fascynujący sposób.  Moree oznacza pięknie zaprojektowane i wysoce funkcjonalne produkty wysokiej jakości, które są dostępne tylko u wybranych sprzedawców mebli i wzornictwa w ponad 30 krajach na całym świecie.

**Wszystko o Twoim zakupie**

**Oferty indywidualne zamiast wojny cenowej**

**Masz pytania? Oto odpowiedzi**

**Wysyłka, jak być powinna**

**Program bonusowy**

**Aktualne promocje %**

**Nasz showroom w Rüsselsheim**

**Prawdziwe projekty, prawdziwa jakość**

**Materiały, pielęgnacja i akcesoria**

## dostępne opcje

**Stojak podłogowy**

## Informacje o produkcie

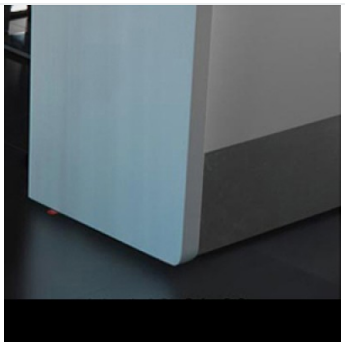

Stopy 20 mm



Stopy 60 mm

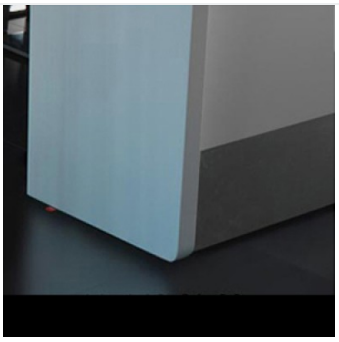

Rolki - 6,5 cm

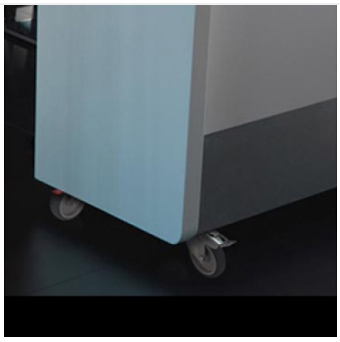

Rolki 10 cm

**Zlew**

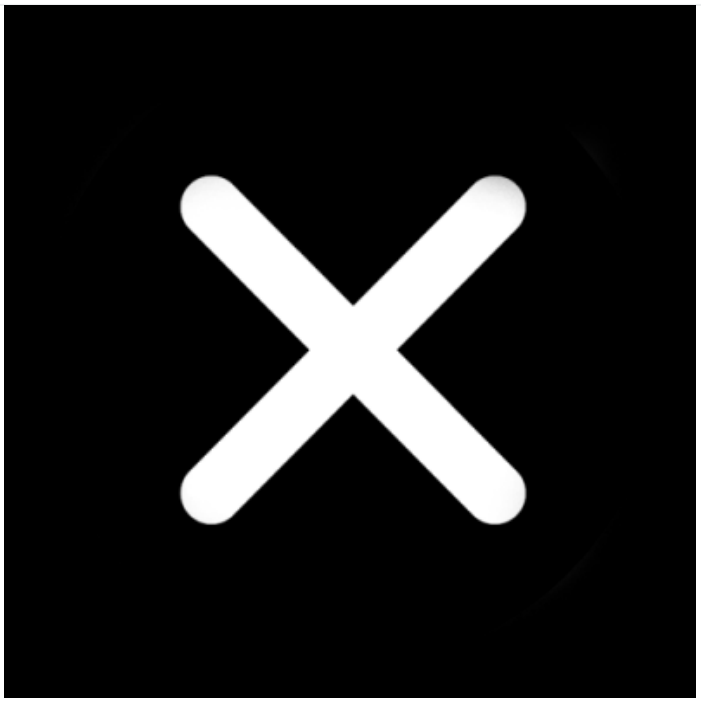

Nie



Tak (+440,00 €)

**Boki i blat**

## Informacje o produkcie



Powłoka HPL



Biały jedwab lakierowany matowo (+360,00 €)