Informacje o produkcie

SERRALUNGA Fotel PINE BEACH

Nr art: SER114 / Marka: Serralunga











SERRALUNGA

548,05 €

Regularna cena detaliczna ~~565,00 €~~ (Oszczędzasz 16,95 €)

w tym. 19% VAT w tym. Wysyłka

Czas dostawy: 3 Tygodnie

Informacje o produkcie

Wymiary / dane techniczne:

Wymiary zewnętrzne około: szerokość 70 cm, głębokość 66 cm, wysokość 76 cm; wysokość siedziska 39 cm

Materiał: polietylen, barwiony na wskroś, odporny na warunki atmosferyczne i niełamliwy

Dostępne kolory opcjonalnie: patrz paleta kolorów

Cecha szczególna:
Zawiera zintegrowany system odprowadzania wody
Powierzchnia Clean Fighter - łatwe czyszczenie powierzchni dzięki nowemu uszczelnieniu
Nadaje się do użytku wewnątrz i na zewnątrz
Bardzo odpowiednia do profesjonalnego użytku w gastronomii i biurach
Odporność na temperatury (od -60ºC do +80ºC)
Odporna na wstrząsy i zużycie. W 100% wielokrotnego użytku
Dostępne akcesoria: 4 płyty montażowe ze stali nierdzewnej Aisi 316 jako zabezpieczenie przed kradzieżą

Projekt: Christophe Pillet

Minimalna ilość zamówienia: 2 krzesła

Opis produktu

Meble wewnętrzne i zewnętrzne

Dzięki miękkim, ściętym liniom Pine Beach przypomina brzeg morza. Okrągłe, wygodne i ergonomicznie zaprojektowane siedzisko przyciąga wzrok miękkimi, futurystycznymi liniami. Seria składająca się z sofy i fotela może być używana jako meble wewnętrzne lub zewnętrzne. Dzięki systemowi odprowadzania wody z niewielkim otworem można ponownie usiąść po ulewie.

Sofa i fotel są dostępne z oświetleniem wewnętrznym.

Serralunga Clean Fighter

SERRALUNGA przedstawia CLEAN FIGHTER, nowy, innowacyjny środek do szybkiego i skutecznego czyszczenia. W ramach ciągłych badań i innowacji Serralunga opracowała nowy związek: Clean Fighter. Clean Fighter to innowacyjny kompozyt, który umożliwia szybkie i skuteczne czyszczenie wszystkich mebli, doniczek i wyposażenia Serralunga w standardowych kolorach. Rezultatem jest mniej czasu poświęcanego na czyszczenie. CLEAN FIGHTER nie jest wymagany w przypadku produktów z matowym lub błyszczącym wykończeniem. Clean Fighter jest niezwykle wszechstronny. Szczególną cechą jest zdolność materiału do dostosowywania się do różnych kształtów.

o Serralunga

Jako pierwszy w Europie opracował technologię formowania rotacyjnego, jako pierwszy wprowadził designerski dzbanek i zaprojektował dzbanek ponadgabarytowy. Jako pierwsza zaprojektowała podświetlany dzbanek, jako pierwsza wystawiła wazon przemysłowy w muzeum i jako pierwsza opracowała nowe technologie malowania z wzorami. Ci, którzy wybierają Serralunga, potrafią rozpoznać i docenić oryginalność. RODZINNA FIRMA Z SERCEM **DZIEDZICTWO** Serralunga została założona w Biella w 1825 roku i jest nazwiskiem rodziny, która od sześciu pokoleń jest kreatywnym i przedsiębiorczym sercem firmy, produkującej nowoczesne meble ogrodowe. Firma została założona jako garbarnia, a następnie zajęła się przetwarzaniem skóry do celów przemysłowych. Prawdziwa rewolucja nadeszła wraz z przetwarzaniem plastiku, a następnie z techniką formowania rotacyjnego importowaną z USA, która dała początek niezliczonym włoskim przedmiotom designerskim, takim jak oświetlenie zewnętrzne i współczesne meble, wszystkie wyprodukowane we Włoszech. **WYPRODUKOWANE WE WŁOSZECH** Serralunga kontynuuje doskonałość, która od dawna kojarzy się z etykietą „Made in Italy”, oferując jednocześnie nowe sposoby życia, które pozwalają nam się zrelaksować i odprężyć dzięki meblom, które

Informacje o produkcie

wzbogacają nasze życie. **INNOWACJE KULTUROWE** Serralunga jest znana z przesuwania granic materiałów, technologii i estetyki z poczuciem innowacyjności i







Polietylen matowy

Polietylen lakierowany z połyskiem

Polietylen lakierowany metalicznie

Informacje o produkcie

Na życzenie chętnie prześlemy bezpłatne próbki kolorów i materiałów. Koszt przesyłki zwrotnej w przypadku przesyłki ubezpieczonej ponosi klient - w przypadku zakupu koszt przesyłki zwrotnej zostanie zwrócony w całości. Prosimy o zwrot próbek kolorów i materiałów w ciągu 2 tygodni, aby inni klienci również mogli z nich skorzystać.

Wszystko o Twoim zakupie

Oferty indywidualne zamiast wojny cenowej

Masz pytania? Oto odpowiedzi

Wysyłka, jak być powinna

Program bonusowy

Aktualne promocje %

Nasz showroom w Rüsselsheim

Prawdziwe projekty, prawdziwa jakość

Materiały, pielęgnacja i akcesoria

dostępne opcje

Kolor Serralunga

schnee IWH	weiss WH	kreide WH5	stein AV	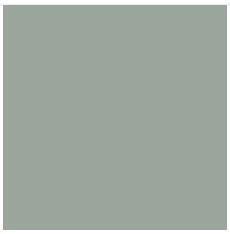 stein dolomiten GG	 taube TO
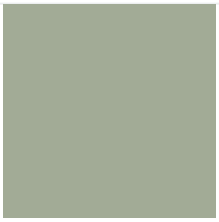 salbei SAV	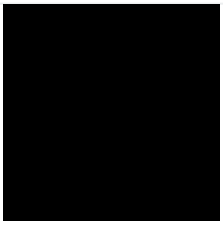 brombeer BK	 anthrazit ANT	 azurblau AZP	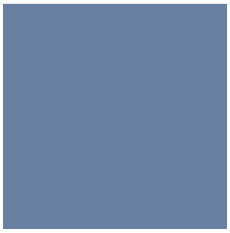 maddalena AQM	 blau BLP

Informacje o produkcie

pfaugrün WP	oregano VMA	olive VOC	apfel AG	terracotta toscana TC	terracotta scura TC4
terracotta classica TC2	impruneta IMP	koralle COL	rot RO	corten COR	transluzent NT

Mocowanie podłogowe



Nie

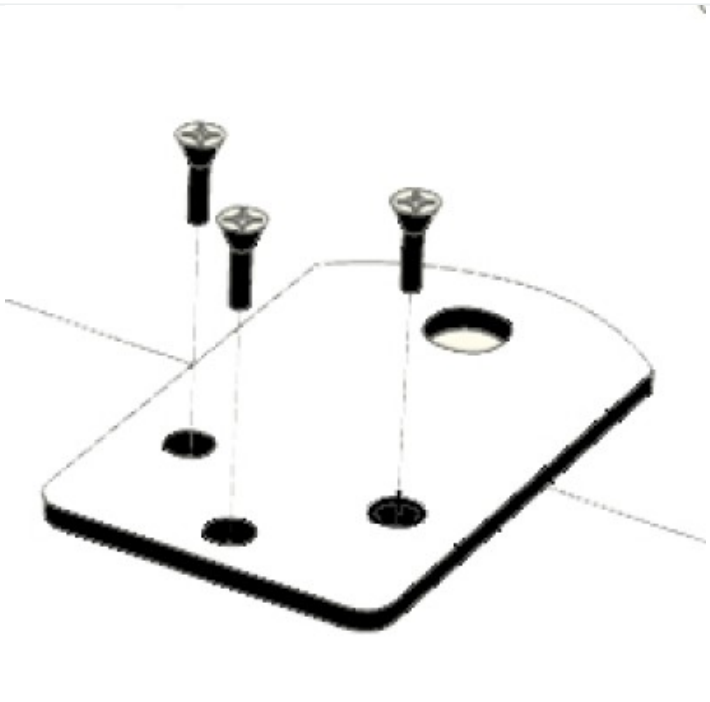

Tak (+90,00 €)