Informacje o produkcie

SERRALUNGA Sadzarka MING bardzo duża 113

Nr art: SER107 / Marka: Serralunga







970,00 €

Regularna cena detaliczna ~~1.000,00 €~~ (Oszczędzasz 30,00 €)

w tym. 19% VAT w tym. Wysyłka

Czas dostawy: 3 - 4 Tygodnie

Informacje o produkcie

Wymiary / dane techniczne:

Wymiary zewnętrzne ok.: Ø górna 113 cm, Ø dolna 58 cm, wysokość 75 cm

Głębokość sadzenia ok.: Ø górna 85 cm, Ø dolna 51,5 cm, głębokość 68 cm

Materiał: Polietylen, jednokolorowy, odporny na warunki atmosferyczne i niełamliwy

Dostępne kolory opcjonalnie: Patrz paleta kolorów

Cecha szczególna:
Sadzarka o podwójnych ściankach
Nadaje się do użytku wewnątrz i na zewnątrz
Bardzo odpowiednia do profesjonalnego użytku w gastronomii i biurach
Odporność na temperatury (od -35ºC do +80ºC)
Odporny na wstrząsy i zużycie. W 100% wielokrotnego użytku

Dostępne akcesoria:
2 podłogowe płyty montażowe ze stali nierdzewnej Aisi 316 jako zabezpieczenie przed kradzieżą

Opis produktu

Sadzarka MING 113 okrągła bardzo duża marki Serralunga Living Different for INDOOR + OUTDOOR

Donice Ming od Rodolfo Dordoni są szczególnie popularne ze względu na ich rozmiar, który podkreśla obszerna górna krawędź, a także ze względu na ich tradycyjny, ale nowoczesny kształt, który dostosowuje się do różnych sytuacji użytkowania w miejscach publicznych i prywatnych.Projektanci mieli na myśli bujne i kłujące kaktusy, agawy i kaktusy, które doskonale kontrastują z miękkim, zakrzywionym kształtem donicy.

Serralunga Clean Fighter

SERRALUNGA przedstawia CLEAN FIGHTER, nowy, innowacyjny środek do szybkiego i skutecznego czyszczenia. W ramach ciągłych badań i innowacji Serralunga opracowała nowy związek: Clean Fighter. Clean Fighter to innowacyjny kompozyt, który umożliwia szybkie i skuteczne czyszczenie wszystkich mebli, doniczek i wyposażenia Serralunga w standardowych kolorach. Rezultatem jest mniej czasu poświęcanego na czyszczenie. CLEAN FIGHTER nie jest wymagany w przypadku produktów z matowym lub błyszczącym wykończeniem. Clean Fighter jest niezwykle wszechstronny. Szczególną cechą jest zdolność materiału do dostosowywania się do różnych kształtów.

o Serralunga

Jako pierwszy w Europie opracował technologię formowania rotacyjnego, jako pierwszy wprowadził designerski dzbanek i zaprojektował dzbanek ponadgabarytowy. Jako pierwsza zaprojektowała podświetlany dzbanek, jako pierwsza wystawiła wazon przemysłowy w muzeum i jako pierwsza opracowała nowe technologie malowania z wzorami. Ci, którzy wybierają Serralunga, potrafią rozpoznać i docenić oryginalność. RODZINNA FIRMA Z SERCEM **DZIEDZICTWO** Serralunga została założona w Biella w 1825 roku i jest nazwiskiem rodziny, która od sześciu pokoleń jest kreatywnym i przedsiębiorczym sercem firmy, produkującej nowoczesne meble ogrodowe. Firma została założona jako garbarnia, a następnie zajęła się przetwarzaniem skóry do celów przemysłowych. Prawdziwa rewolucja nadeszła wraz z przetwarzaniem plastiku, a następnie z techniką formowania rotacyjnego importowaną z USA, która dała początek niezliczonym włoskim przedmiotom designerskim, takim jak oświetlenie zewnętrzne i współczesne meble, wszystkie wyprodukowane we Włoszech. **WYPRODUKOWANE WE WŁOSZECH** Serralunga kontynuuje doskonałość, która od dawna kojarzy się z etykietą „Made in Italy”, oferując jednocześnie nowe sposoby życia, które pozwalają nam się zrelaksować i odprężyć dzięki meblom, które wzbogacają nasze życie. **INNOWACJE KULTUROWE** Serralunga jest znana z przesuwania granic materiałów, technologii i estetyki z poczuciem innowacyjności i

Informacje o produkcie







Polietylen matowy

Polietylen lakierowany z połyskiem

Polietylen lakierowany metalicznie

Informacje o produkcie

Na życzenie chętnie prześlemy bezpłatne próbki kolorów i materiałów. Koszt przesyłki zwrotnej w przypadku przesyłki ubezpieczonej ponosi klient - w przypadku zakupu koszt przesyłki zwrotnej zostanie zwrócony w całości. Prosimy o zwrot próbek kolorów i materiałów w ciągu 2 tygodni, aby inni klienci również mogli z nich skorzystać.

Wszystko o Twoim zakupie

Oferty indywidualne zamiast wojny cenowej

Masz pytania? Oto odpowiedzi

Wysyłka, jak być powinna

Program bonusowy

Aktualne promocje %

Nasz showroom w Rüsselsheim

Prawdziwe projekty, prawdziwa jakość

Materiały, pielęgnacja i akcesoria

dostępne opcje

Kolor Serralunga

schnee IWH	weiss WH	kreide WH5	stein AV	stein dolomiten GG	taube TO	
salbei SAV	brombeer BK	anthrazit ANT	azurblau AZP	maddalena AQM	pfaugrün WP	

Informacje o produkcie


oregano VMA


olive VOC


terracotta toscana TC

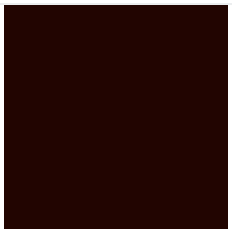
terracotta scura TC4


terracotta classica TC2

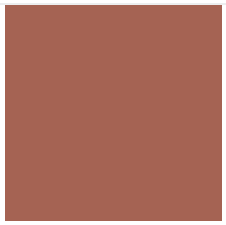
impruneta IMP


koralle COL


rot RO

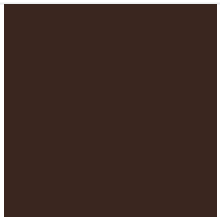
corten COR

transluzent NT

Mocowanie podłogowe

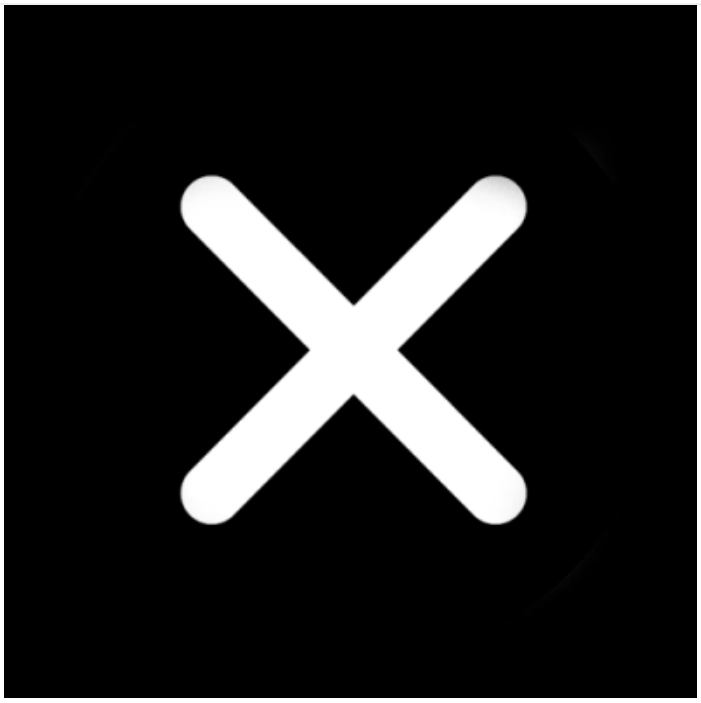
Nie

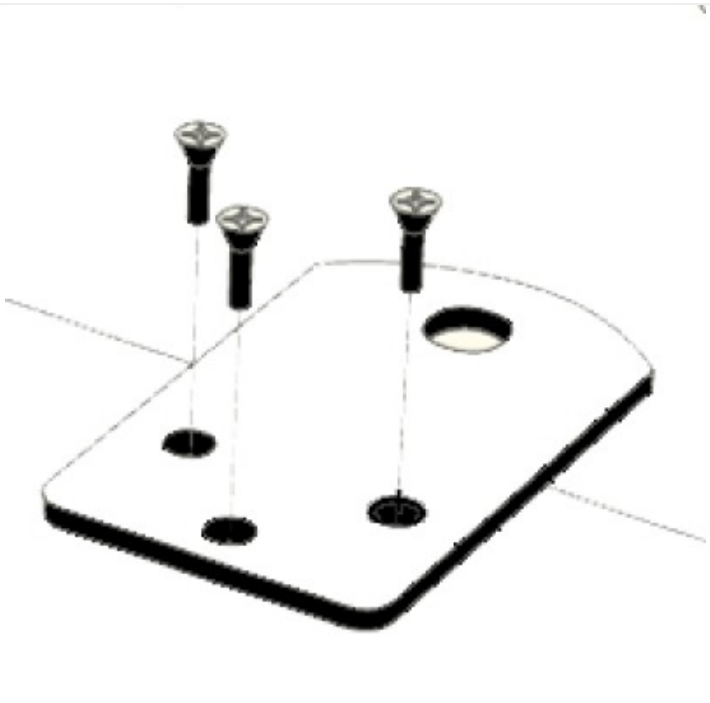
Tak (+60,00 €)