Informacje o produkcie

SERRALUNGA Wazon FLOW-L 200

Nr art: SER101 / Marka: Serralunga







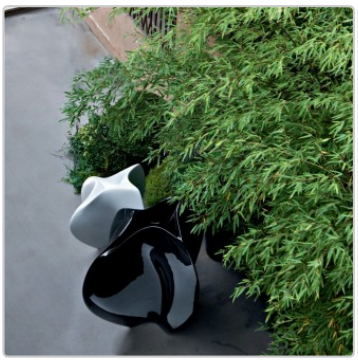

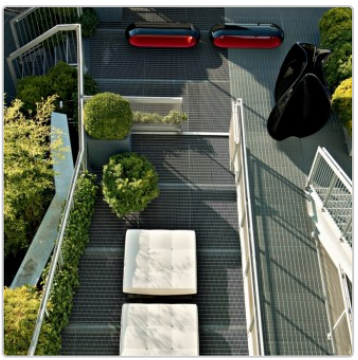

SERRALUNGA

9.593,30 €

Regularna cena detaliczna ~~9.890,00 €~~ (Oszczędzasz 296,70 €)

w tym. 19% VAT w tym. Wysyłka

Czas dostawy: 3 - 4 Tygodnie

Informacje o produkcie

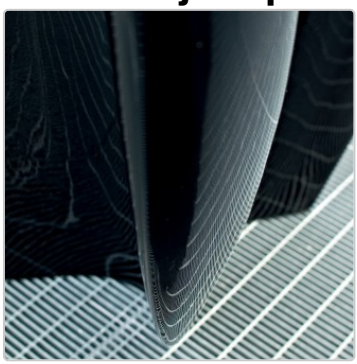


Wymiary / dane techniczne:

Wymiary zewnętrzne około: Ø górna 146 cm, Ø dolna 144 cm, wysokość 200 cm

Materiał: polietylen, lakierowany na połysk, odporny na warunki atmosferyczne i niełamliwy

Dostępne kolory opcjonalnie:
biały błyszczący lakierowany
czarny błyszczący lakierowany

Cecha szczególna:
Czysta powierzchnia Fighter - łatwe czyszczenie powierzchni dzięki nowemu uszczelniaczowi
Sadzarka o podwójnych ściankach
Nadaje się do użytku wewnątrz i na zewnątrz
Bardzo odpowiednia do profesjonalnego użytku w gastronomii i biurach
Odporność na temperatury (od -60ºC do +80ºC)
Odporna na wstrząsy i zużycie. W 100% wielokrotnego użytku

Dostępne akcesoria: 3 płyty montażowe ze stali nierdzewnej Aisi 316 jako zabezpieczenie przed kradzieżą

Opis produktu

Sadzarka i obiekt artystyczny FLOW 150 firmy Serrlaunga Living Different:

Wydaje się, że tworząc donicę Flow, Zaha Hadid inspirowała się rzeźbiarskimi i futurystycznymi kształtami. Flow naprawdę zapiera dech w piersiach, zwłaszcza ze względu na swoją wysokość wynoszącą 1 lub nawet 2 metry i elegancki, zakrzywiony kształt, który oznacza, że zawsze wygląda inaczej w zależności od kąta, z którego jest oglądany.

Serralunga Clean Fighter

SERRALUNGA przedstawia CLEAN FIGHTER, nowy, innowacyjny środek do szybkiego i skutecznego czyszczenia. W ramach ciągłych badań i innowacji Serralunga

Informacje o produkcie

opracowała nowy związek: Clean Fighter. Clean Fighter to innowacyjny kompozyt, który umożliwia szybkie i skuteczne czyszczenie wszystkich mebli, doniczek i wyposażenia Serralunga w standardowych kolorach. Rezultatem jest mniej czasu poświęcanego na czyszczenie. CLEAN FIGHTER nie jest wymagany w przypadku produktów z matowym lub błyszczącym wykończeniem. Clean Fighter jest niezwykle wszechstronny. Szczególną cechą jest zdolność materiału do dostosowywania się do różnych kształtów.

o Serralunga

Jako pierwszy w Europie opracował technologię formowania rotacyjnego, jako pierwszy wprowadził designerski dzbanek i zaprojektował dzbanek ponadgabarytowy. Jako pierwsza zaprojektowała podświetlany dzbanek, jako pierwsza wystawiła wazon przemysłowy w muzeum i jako pierwsza opracowała nowe technologie malowania z wzorami. Ci, którzy wybierają Serralunga, potrafią rozpoznać i docenić oryginalność. RODZINNA FIRMA Z SERCEM **DZIEDZICTWO** Serralunga została założona w Biella w 1825 roku i jest nazwiskiem rodziny, która od sześciu pokoleń jest kreatywnym i przedsiębiorczym sercem firmy, produkującej nowoczesne meble ogrodowe. Firma została założona jako garbarnia, a następnie zajęła się przetwarzaniem skóry do celów przemysłowych. Prawdziwa rewolucja nadeszła wraz z przetwarzaniem plastiku, a następnie z techniką formowania rotacyjnego importowaną z USA, która dała początek niezliczonym włoskim przedmiotom designerskim, takim jak oświetlenie zewnętrzne i współczesne meble, wszystkie wyprodukowane we Włoszech. **WYPRODUKOWANE WE WŁOSZECH** Serralunga kontynuuje doskonałość, która od dawna kojarzy się z etykietą „Made in Italy”, oferując jednocześnie nowe sposoby życia, które pozwalają nam się zrelaksować i odprężyć dzięki meblom, które wzbogacają nasze życie. **INNOWACJE KULTUROWE** Serralunga jest znana z przesuwania granic materiałów, technologii i estetyki z poczuciem innowacyjności i





Informacje o produkcie



Polietylen matowy | Polietylen lakierowany z połyskiem | Polietylen lakierowany metalicznie

Na życzenie chętnie prześlemy bezpłatne próbki kolorów i materiałów. Koszt przesyłki zwrotnej w przypadku przesyłki ubezpieczonej ponosi klient - w przypadku zakupu koszt przesyłki zwrotnej zostanie zwrócony w całości. Prosimy o zwrot próbek kolorów i materiałów w ciągu 2 tygodni, aby inni klienci również mogli z nich skorzystać.

Wszystko o Twoim zakupie

Oferty indywidualne zamiast wojny cenowej

Masz pytania? Oto odpowiedzi

Wysyłka, jak być powinna

Program bonusowy

Aktualne promocje %

Nasz showroom w Rüsselsheim

Prawdziwe projekty, prawdziwa jakość

Materiały, pielęgnacja i akcesoria

dostępne opcje

Serralunga Kolor lakieru

Informacje o produkcie

Błyszczący - biały LWH

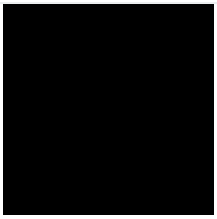
Błyszczący - czarny LBK


Glänzend - Oro LGO (+1.150,00 €)


Glänzend - Argento LCH (+1.150,00 €)


Matt - Titan LTM (+1.150,00 €)


Matt - Sand LSM (+1.150,00 €)

Mocowanie podłogowe


Nie

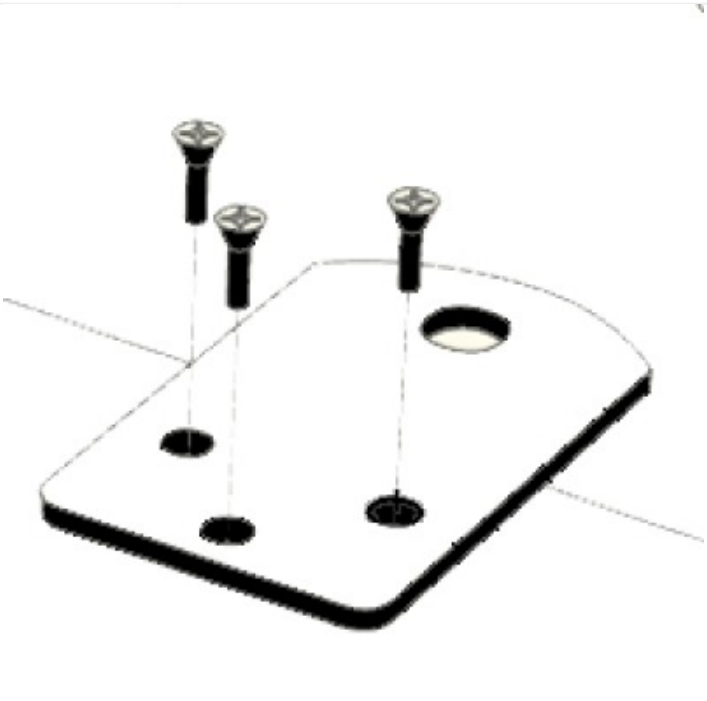
Tak (+60,00 €)