Informacje o produkcie

SERRALUNGA sadzarka i rzeźba HOLLY ALL jednokolorowa

Nr art: SER126 / Marka: Serralunga











SERRALUNGA

2.172,80 €

Regularna cena detaliczna ~~2.240,00 €~~ (Oszczędzasz 67,20 €)

w tym. 19% VAT w tym. Wysyłka

Czas dostawy: 3 - 4 Tygodnie

Informacje o produkcie

Wymiary / dane techniczne:

Przybliżone wymiary: Ø dna 89 do 92 cm, wysokość 200 cm

Głębokość rośliny ok. 15-18 cm

Materiał: polietylen barwiony na wskroś matowy lub lakierowany na wysoki połysk

Dostępne kolory opcjonalnie: Patrz paleta kolorów

Cecha szczególna:
Czysta powierzchnia Fighter - łatwe czyszczenie powierzchni dzięki nowemu uszczelniaczowi
Sadzarka jednościenna
Nadaje się do użytku wewnątrz i na zewnątrz
Bardzo odpowiednia do profesjonalnego użytku w gastronomii i biurach
Odporność na temperatury (od -60ºC do +80ºC)
Odporna na wstrząsy i zużycie. W 100% wielokrotnego użytku

Dostępne akcesoria: 3 płyty montażowe ze stali nierdzewnej Aisi 316 jako zabezpieczenie przed kradzieżą

Opis produktu

Sadzarka, siedzisko i obiekt designerski HOLLY ALL marki Serralunga Living Different for INDOOR + OUTDOOR:

Serralunga i Philippe Starck stworzyli niezwykły, niemal spektakularny obiekt z tą rzeźbą o wysokości 200 cm, która pełni jednocześnie funkcję wazonu i siedziska. Dzięki temu wyjątkowemu dziełu Starck oferuje nam niepowtarzalną okazję, aby wtulić się w dziuplę drzewa i rozgościć się w cieniu jego liści, nawet jeśli lokalizacja (taras lub wnętrze) nie pozwala na posadzenie prawdziwego drzewa... Daj się porwać w romantyczny świat... Obok "Holly All" nieuchronnie poczujesz się jak mała Calineczka. Jeśli ulegniesz pokusie dotknięcia go, zdasz sobie sprawę, że "Holly All" jest gładki jak kamień wypolerowany przez siły, które działały przez tysiące lat - i że brzmi jak stary wydrążony pień drzewa...

W swoich dziełach Starck stara się jak najbardziej zbliżyć do prostych i podstawowych form natury. Używając nowoczesnych materiałów i technologii (korpus z polietylenu, podstawa ze stali nierdzewnej), przywołuje świat roślin. Otwór, niczym okno, nadaje całej rzeźbie niezwykłej lekkości. Dzięki zakrzywionym liniom kształt "Holly All" przekształca się i odkrywa na nowo za każdym razem, w zależności od tego, z której strony się na niego patrzy.

"Holly All" wnosi poetycki i romantyczny akcent zarówno do wnętrz, jak i na zewnątrz.

Serralunga Clean Fighter

SERRALUNGA przedstawia CLEAN FIGHTER, nowy, innowacyjny środek do szybkiego i skutecznego czyszczenia. W ramach ciągłych badań i innowacji Serralunga opracowała nowy związek: Clean Fighter. Clean Fighter to innowacyjny kompozyt, który umożliwia szybkie i skuteczne czyszczenie wszystkich mebli, doniczek i wyposażenia Serralunga w standardowych kolorach. Rezultatem jest mniej czasu poświęcanego na czyszczenie. CLEAN FIGHTER nie jest wymagany w przypadku produktów z matowym lub błyszczącym wykończeniem. Clean Fighter jest niezwykle wszechstronny. Szczególną cechą jest zdolność materiału do dostosowywania się do różnych kształtów.

Informacje o produkcie

o Serralunga

Jako pierwszy w Europie opracował technologię formowania rotacyjnego, jako pierwszy wprowadził designerski dzbanek i zaprojektował dzbanek ponadgabarytowy. Jako pierwsza zaprojektowała podświetlany dzbanek, jako pierwsza wystawiła wazon przemysłowy w muzeum i jako pierwsza opracowała nowe technologie malowania z wzorami. Ci, którzy wybierają Serralunga, potrafią rozpoznać i docenić oryginalność. RODZINNA FIRMA Z SERCEM **DZIEDZICTWO** Serralunga została założona w Biella w 1825 roku i jest nazwiskiem rodziny, która od sześciu pokoleń jest kreatywnym i przedsiębiorczym sercem firmy, produkującej nowoczesne meble ogrodowe. Firma została założona jako garbarnia, a następnie zajęła się przetwarzaniem skóry do celów przemysłowych. Prawdziwa rewolucja nadeszła wraz z przetwarzaniem plastiku, a następnie z techniką formowania rotacyjnego importowaną z USA, która dała początek niezliczonym włoskim przedmiotom designerskim, takim jak oświetlenie zewnętrzne i współczesne meble, wszystkie wyprodukowane we Włoszech. **WYPRODUKOWANE WE WŁOSZECH** Serralunga kontynuuje doskonałość, która od dawna kojarzy się z etykietą „Made in Italy", oferując jednocześnie nowe sposoby życia, które pozwalają nam się zrelaksować i odprężyć dzięki meblom, które wzbogacają nasze życie. **INNOWACJE KULTUROWE** Serralunga jest znana z przesuwania granic materiałów, technologii i estetyki z poczuciem innowacyjności i





Informacje o produkcie



Polietylen matowy | Polietylen lakierowany z połyskiem | Polietylen lakierowany metalicznie

Na życzenie chętnie prześlemy bezpłatne próbki kolorów i materiałów. Koszt przesyłki zwrotnej w przypadku przesyłki ubezpieczonej ponosi klient - w przypadku zakupu koszt przesyłki zwrotnej zostanie zwrócony w całości. Prosimy o zwrot próbek kolorów i materiałów w ciągu 2 tygodni, aby inni klienci również mogli z nich skorzystać.

Wszystko o Twoim zakupie

Oferty indywidualne zamiast wojny cenowej

Masz pytania? Oto odpowiedzi

Wysyłka, jak być powinna

Program bonusowy

Aktualne promocje %

Nasz showroom w Rüsselsheim

Prawdziwe projekty, prawdziwa jakość

Materiały, pielęgnacja i akcesoria

dostępne opcje

Powierzchnia

Informacje o produkcie



matowy



błyszczący (+1.650,00 €)

Kolor Serralunga

schnee IWH

weiss WH

kreide WH5

stein AV

stein dolomiten GG

taube TO

salbei SAV

brombeer BK

anthrazit ANT

azurblau AZP

maddalena AQM

pfaugrün WP

Informacje o produkcie


oregano VMA


olive VOC


terracotta toscana TC

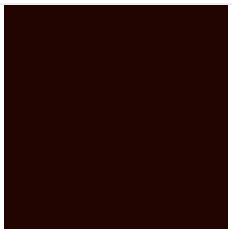
terracotta scura TC4


terracotta classica TC2

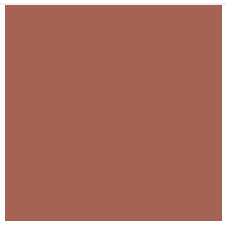
impruneta IMP


koralle COL


rot RO

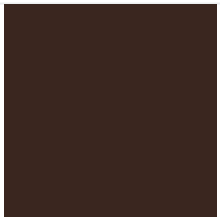
corten COR

transluzent NT

Mocowanie podłogowe

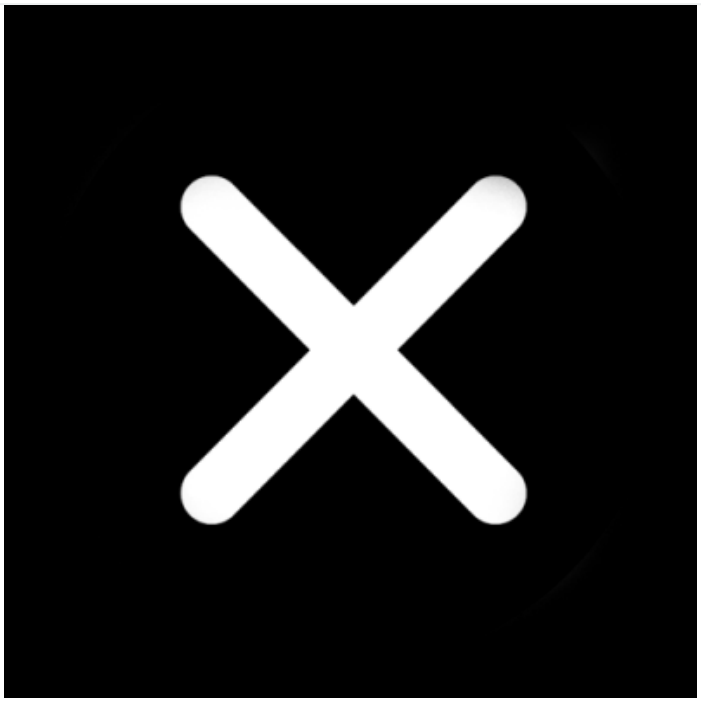
Nie

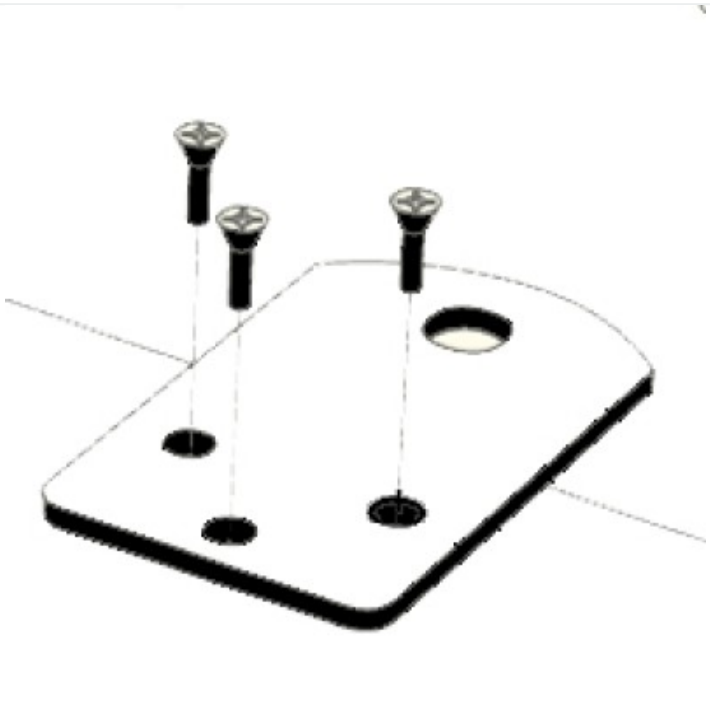
Tak (+60,00 €)