Informacje o produkcie

VONDOM CHRISMY designerska choinka LED-Outdoor 200

Nr art: VON222 / GTIN: 8412524208817 / Marka: Vondom



−5% przy każdej płatności

1.570,00 €

Regularna cena detaliczna ~~1.840,00 €~~ (Oszczędzasz 270,00 €)

w tym. 19% VAT w tym. Wysyłka

Czas dostawy: 2 - 4 Tygodnie



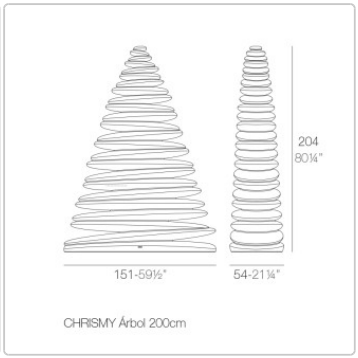





Informacje o produkcie




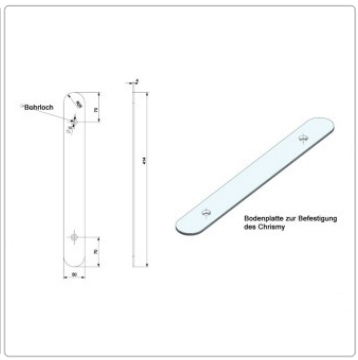



Wymiary / dane techniczne:

Wymiary ok.: szerokość 150 cm, głębokość 54 cm, wysokość 200 cm

Waga: 61 kg

Materiał i konstrukcja

Materiał: polietylen liniowy, półprzezroczysty, odporny na warunki atmosferyczne i nietłukący się

Podstawa: stal, malowana proszkowo, z nóżkami o regulowanej wysokości

Źródło światła: białe diody LED 4000–4500 kelwinów lub wielokolorowe 6500 kelwinów, maks. 16–72 W w zależności od modelu, zasilacz: wejście 100–240 V AC, 50–60 Hz

Warianty oświetlenia:
LED białe, 4000–4500 kelwinów
Oświetlenie LED RGB z pilotem
Oświetlenie LED RGB z pilotem oraz akumulatorem i ładowarką. Czas ładowania 4 godz., czas pracy 6 godz., 500 cykli
Oświetlenie LED RGB DMX z pilotem(wymagany punkt dostępowy Wi-Fi)
Oświetlenie LED RGB DMX z pilotem i akumulatorem + ładowarką. Czas ładowania 4 godz., czas pracy 6 godz., 500 cykli(wymagany punkt dostępowy Wi-Fi)

Pilot zdalnego sterowania: zasięg 10–15 metrów

Klasa ochrony: IP65

Przewód zasilający: 2 metry, biały (wtyczka do wyboru: UE, Australia, Wielka Brytania lub USA)

Cechy szczególne:

Informacje o produkcie

Nadaje się do użytku wewnątrz i na zewnątrz
Doskonale nadaje się do profesjonalnego zastosowania w gastronomii i biurze
Odporny na promieniowanie UV. Współczynnik UV8, odpowiadający 8 000 godzinom nasłonecznienia na Florydzie
Odporny na temperatury (od -60ºC do +80 ºC)
Odporne na uderzenia i zużycie. W 100% nadają się do ponownego wykorzystania

Dostępne akcesoria: bezprzewodowy punkt dostępowy DMX Home WIFI

DMX Home WIFI to punkt dostępowy, za pomocą którego można sterować wszystkimi produktami VONDOM za pomocą tabletu lub smartfona z systemem iOS lub Android.
Można tworzyć indywidualne i specjalne scenariusze oświetleniowe. Steruj oświetleniem rozrywkowym każdego produktu Vondom, np. mebli, donic i opraw oświetleniowych, pojedynczo lub w grupie.
Chętnie udzielimy Państwu szczegółowych porad – prosimy o kontakt telefoniczny!

Dodatkowe akcesoria: płytki mocujące do podłogi ze stali nierdzewnej.

Projekt: Teresa Sapey

Opis produktu

Ta nowoczesna choinka Vondom Chrismy jest wykonana z wysokiej jakości tworzywa sztucznego i nadaje się do użytku wewnątrz i na zewnątrz. Elegancki, nowoczesny kształt, stworzony przez projektantkę Teresę Sapey, tworzy luksusową atmosferę w każdym salonie. Harmonijne oświetlenie i unikalny design choinki Chrismy tworzą przytulną świąteczną atmosferę. Po wyłączeniu, choinka świeci zimową bielą.

Choinka Vondom Chrismy jest dostępna w następujących rozmiarach:

wys. 25 cm / szer. 19 cm / gł. 13 cm
wys. 50 cm / szer. 38 cm / gł. 26 cm
wys. 100 cm / szer. 75 cm / gł. 32 cm
wys. 150 cm / szer. 110 cm / gł. 40 cm
wys. 200 cm / szer. 150 cm / gł. 54 cm

FAQ Chrismy

VONDOM CHRISMY – FAQ o oświetleniu LED, sterowaniu i użytkowaniu na zewnątrz

Czy choinki VONDOM nadają się na zewnątrz?

Tak. CHRISMY i FOREST są przeznaczone do wnętrz i przestrzeni zewnętrznych. Materiały są odporne na promieniowanie UV i warunki atmosferyczne. Zewnętrzne wersje LED mają stopień ochrony IP65.

IP65 oznacza pełną ochronę odpowiednich elementów przed pyłem oraz odporność na strumienie wody. Dzięki temu produkty sprawdzają się w typowych zimowych warunkach pogodowych.

Informacje o produkcie

Połączenia elektryczne i akcesoria muszą być również instalowane i używane zgodnie z ich stopniem ochrony.

Jakie oświetlenie LED wybrać?

Wybór oświetlenia to jedna z najważniejszych decyzji przy zakupie designerskiej choinki LED. Poszczególne wersje różnią się nie tylko kolorami, lecz przede wszystkim możliwościami sterowania.

Białe LED – Eleganckie i jednolite światło
Wersja z białym LED emituje wyłącznie stałe neutralne białe światło o temperaturze około 4000–4500 K.

Pilot nie jest potrzebny ani dołączony do zestawu.

Zasilanie odbywa się przewodem z wtyczką. Oświetlenie można włączać i wyłączać przez odpowiednie gniazdko z wyłącznikiem lub programator czasowy.

Nasza rekomendacja: Idealne rozwiązanie do eleganckich dekoracji świątecznych bez zmiany kolorów.

LED RGB – 3 odcienie bieli, 9 kolorów i efekty świetlne
Wersja LED RGB oferuje znacznie większe możliwości aranżacji.

Do wyboru są trzy odcienie bieli – ciepły, neutralny i zimny – oraz dziewięć dodatkowych kolorów.

Dołączony pilot umożliwia:

- ustawianie stałych kolorów,
- włączanie automatycznych sekwencji,
- regulację szybkości zmian kolorów,
- dostosowanie jasności.

Oświetlenie można dopasować do otoczenia, okazji i indywidualnych preferencji.

Jeśli posiadasz kilka podświetlanych produktów VONDOM, każdemu możesz przypisać inny stały kolor.

Nasza rekomendacja: Standardowe LED RGB w zupełności wystarcza do większości zastosowań prywatnych i wielu komercyjnych.

WiFi i DMX – Synchronizacja oświetlenia produktów VONDOM
Zaawansowane sterowanie przydaje się szczególnie wtedy, gdy kilka podświetlanych produktów VONDOM ma automatycznie i jednocześnie zmieniać kolory.

Standardowe LED RGB również oferuje automatyczne sekwencje. Jednak przy sterowaniu osobnymi pilotami zmiany kolorów stopniowo tracą synchronizację.

Widoczne różnice mogą pojawić się już po kilku minutach.

Aby zsynchronizować pięć choinek CHRISMY lub zestaw choinek, podświetlanych donic i mebli wypoczynkowych, zalecamy kompatybilny centralny system sterowania.

VONDOM Access Point HOME – Sterowanie smartfonem lub tabletem
Kompatybilne sterowanie WiFi wymaga urządzenia VONDOM Access Point HOME, sprzedawanego oddzielnie.

Umożliwia ono obsługę oświetlenia przez odpowiednią aplikację na smartfonie lub tablecie.

Access Point HOME steruje maksymalnie dziesięcioma kompatybilnymi produktami w odległości około 12–15 m. Rzeczywisty zasięg zależy od warunków lokalnych.

Informacje o produkcie

Można dzięki temu wspólnie sterować wieloma obiektami i synchronizować zmiany kolorów.

Sterowanie odbywa się przez aplikację zamiast indywidualnych pilotów.

VONDOM Access Point PROFESSIONAL – Integracja z automatyką budynkową
VONDOM Access Point PROFESSIONAL jest przeznaczony do większych instalacji i profesjonalnych systemów automatyki budynkowej.

Sprawdza się, gdy oświetlenie ma być obsługiwane przez centralną konsolę lub zintegrowane z odpowiednio zaprojektowanym systemem KNX albo magistralowym.

Szczegóły techniczne należy uzgodnić z istniejącą instalacją automatyki.

Nasza rekomendacja: Wybieraj zaawansowane WiFi lub DMX tylko wtedy, gdy rzeczywiście potrzebujesz tych funkcji. Do stałych kolorów standardowe LED RGB zwykle wystarcza.

Akumulator czy zasilanie sieciowe – Co wybrać?

Wersja akumulatorowa zapewnia około 6–8 godzin pracy. Pełne ładowanie trwa około 4 godzin.

Akumulator jest przystosowany do około 500 cykli ładowania. Ładowarka jest dołączona. Odpowiednio wyposażona wersja ma także ochronę IP65.

Kiedy polecamy wersję akumulatorową?
Przede wszystkim tam, gdzie brakuje odpowiedniego stałego zasilania elektrycznego.

Typowe zastosowania:

- wydarzenia i instalacje tymczasowe,
- przyjęcia i prezentacje,
- krótkoterminowe dekoracje,
- miejsca bez odpowiedniego przyłącza elektrycznego.

Do codziennego oświetlenia świątecznego przez wiele godzin i kilka tygodni polecamy wersję przewodową.

Nasza rada: Nie wybieraj akumulatora wyłącznie ze względu na pozorną elastyczność. Przy dostępnym zasilaniu wersja sieciowa jest zwykle wygodniejsza.

Jak stabilna jest choinka VONDOM CHRISMY?

CHRISMY ma solidną stalową podstawę z regulowanymi nóżkami, które kompensują niewielkie nierówności podłoża.

Dodatkowe bezpieczeństwo zapewniają opcjonalne płyty mocujące ze stali nierdzewnej. Zastępują regulowane nóżki, wystają kilka centymetrów poza podstawę i mają otwory umożliwiające trwałe zakotwienie CHRISMY w podłożu.

Jak czyścić i pielęgnować CHRISMY?

Czyszczenie jest proste. Do zwykłych zabrudzeń wystarczą miękka ściereczka, woda i łagodny detergent. Trwalsze zabrudzenia można usuwać z wytrzymałych powierzchni plastikowych myjką ciśnieniową, jeśli producent dopuszcza to dla danej wersji. Unikaj agresywnych środków, materiałów ściernych i twardych szczotek.

O Vondom

Informacje o produkcie

Vondom oznacza nowoczesny styl życia. Meble wewnętrzne i zewnętrzne Vondom są projektowane z pasją dla osób ceniących innowacje i jakość—osób takich jak Ty, które kochają trendy i oczekują najlepszych produktów.

Skupienie na designie
Design jest kluczem do naszego sukcesu. Każda nowa kolekcja tworzy przestrzenie pełne przepychu i unikalności. Meble Vondom wnoszą życie i elegancję do każdego pomieszczenia, umożliwiając pełne cieszenie się życiem.

Projektanci z całego świata
Kolekcje Vondom są tworzone we współpracy z międzynarodowymi projektantami, takimi jak Fabio Novembre, Karim Rashid i wielu innych. Ich pasja do nowoczesnych form i kultury przekształca każdy mebel w ekskluzywne dzieło sztuki.

Zrównoważony rozwój i innowacje
Zrównoważony rozwój jest kluczową wartością Vondom. Ciągle badamy nowe technologie i materiały, aby chronić środowisko. Vondom dzieli się tą wiedzą podczas warsztatów, wystaw i wydarzeń na całym świecie.

Globalny sukces
Vondom jest obecny w ponad 120 krajach, z flagowymi sklepami i showroomami na całym świecie, w tym w Walencji, Miami, Los Angeles i Szanghaju.

Wszystko o Twoim zakupie

Oferty indywidualne zamiast wojny cenowej

Masz pytania? Oto odpowiedzi

Wysyłka, jak być powinna

Program bonusowy

Aktualne promocje %

Nasz showroom w Rüsselsheim

Prawdziwe projekty, prawdziwa jakość

Materiały, pielęgnacja i akcesoria

dostępne opcje

Wtyczka

Informacje o produkcie

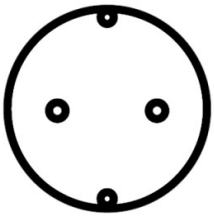

EU



AUS

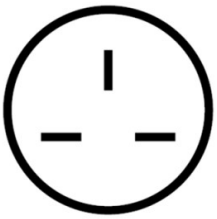

UK

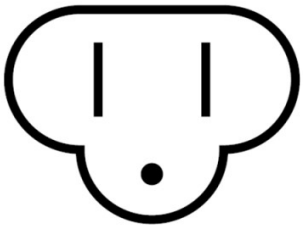

USA

Oświetlenie

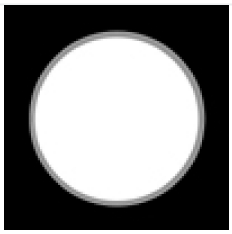

LED biały

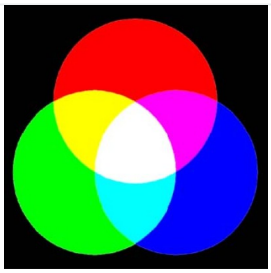

LED RGB (+189,00 €)

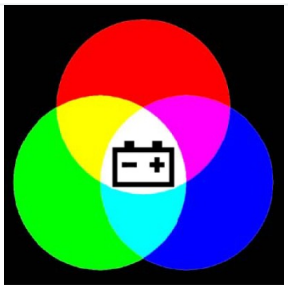

LED-RGB + akumulator (+325,00 €)



LED-RGB WIFI (+210,00 €)

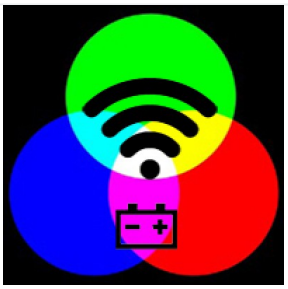

LED-RGB WIFI + akumulator (+409,00 €)

Mocowanie podłogowe

Informacje o produkcie

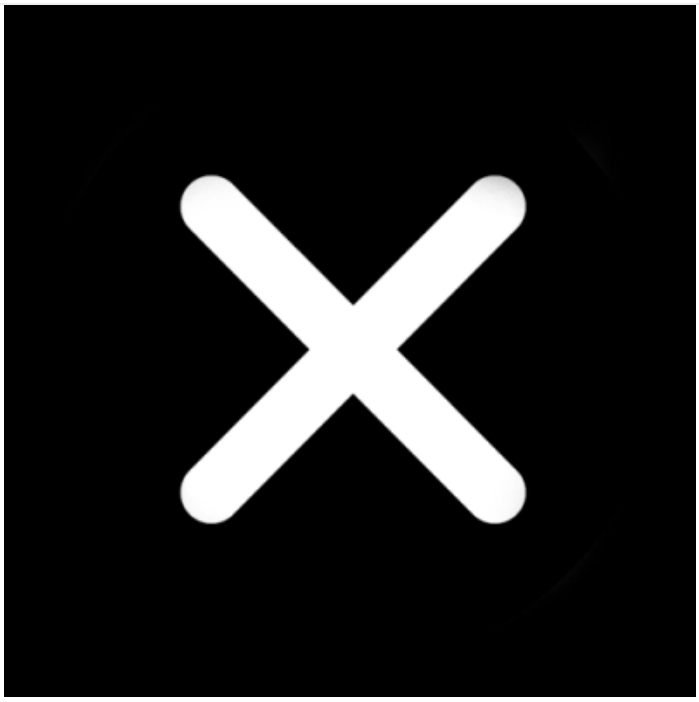

Nie

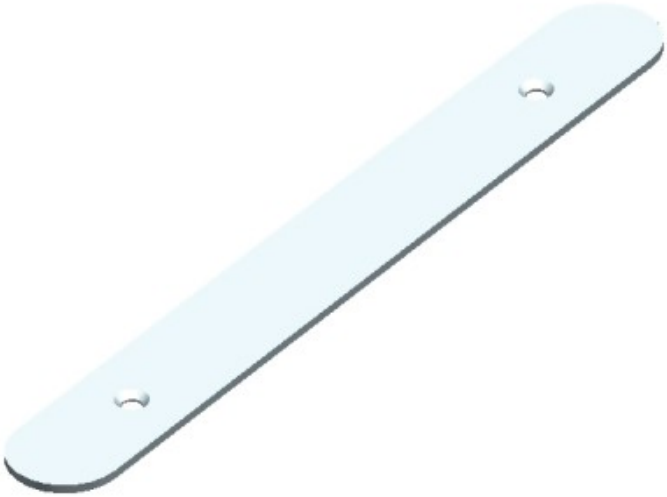

Tak (+115,00 €)

Środki pielęgnacyjne

Informacje o produkcie



nie



Czyścik powierzchni (+35,00 €)