Informacje o produkcie

SERRALUNGA Podświetlana donica TOP POT HARD

Nr art: SER37 / Marka: Serralunga









1.217,35 €

Regularna cena detaliczna ~~1.255,00 €~~ (Oszczędzasz 37,65 €)

w tym. 19% VAT w tym. Wysyłka

Czas dostawy: 3 - 4 Tygodnie

Informacje o produkcie



Opis produktu

Donica ze światłem, zaprojektowana przez Rona Arada dla Serralunga. Duża donica o wysokiej stabilności i specjalnym estetycznym kształcie, zdobywca nagrody Design Press Award ICFF New-York. Wykonana jest z liniowego polietylenu o niskiej gęstości, produkowanego metodą formowania rotacyjnego. Duża donica Top Pot marki Serralunga jest dostępna w neutralnym, półprzezroczystym kolorze z oświetleniem wewnętrznym.

Wymiary / dane techniczne:

Wymiary zewnętrzne ok.: Ø 65 cm, wysokość 100 cm

Głębokość sadzenia ok.: Ø 37 cm, głębokość 40 cm

Materiał: polietylen, półprzezroczysty, odporny na warunki atmosferyczne i nietłukący się

Opcjonalne oświetlenie:
Zimna biała dioda LED, 1250 lumenów, 6000 kelwinów, przewód zasilający 2 metry, czarny
Dioda LED RGB z pilotem, przewód 2 metry, czarna
Dioda LED RGB z akumulatorem. Sterowanie przez Bluetooth i aplikację

Uwaga dotycząca wersji z akumulatorem:
Czas pracy wersji LED z akumulatorem wynosi po wybraniu następujących ustawień kolorów:
20 godzin przy stałym ustawieniu światła białego
12 godzin z: innymi stałymi kolorami
8 godzin z: Tryb zmiany koloru
Czas ładowania akumulatora: 6 godzin
Akumulator wyjmuje się za pomocą pierścienia blokady bagnetowej na spodzie sadzarki. W tym celu sadzarkę należy lekko przechylić na bok.

Cecha szczególna:
Czysta powierzchnia Fighter - łatwe czyszczenie powierzchni dzięki nowemu uszczelnieniu
Nadaje się do użytku wewnątrz i na zewnątrz
Bardzo odpowiednia do profesjonalnego użytku w gastronomii i biurach
Odporność na temperatury (od -35ºC do +80ºC)
Odporna na wstrząsy i zużycie. W 100% wielokrotnego użytku

Dostępne akcesoria: 3 płyty montażowe ze stali nierdzewnej Aisi 316 jako zabezpieczenie przed kradzieżą

Serralunga Clean Fighter

Informacje o produkcie

SERRALUNGA przedstawia CLEAN FIGHTER, nowy, innowacyjny środek do szybkiego i skutecznego czyszczenia. W ramach ciągłych badań i innowacji Serralunga opracowała nowy związek: Clean Fighter. Clean Fighter to innowacyjny kompozyt, który umożliwia szybkie i skuteczne czyszczenie wszystkich mebli, doniczek i wyposażenia Serralunga w standardowych kolorach. Rezultatem jest mniej czasu poświęcanego na czyszczenie. CLEAN FIGHTER nie jest wymagany w przypadku produktów z matowym lub błyszczącym wykończeniem. Clean Fighter jest niezwykle wszechstronny. Szczególną cechą jest zdolność materiału do dostosowywania się do różnych kształtów.

o Serralunga

Jako pierwszy w Europie opracował technologię formowania rotacyjnego, jako pierwszy wprowadził designerski dzbanek i zaprojektował dzbanek ponadgabarytowy. Jako pierwsza zaprojektowała podświetlany dzbanek, jako pierwsza wystawiła wazon przemysłowy w muzeum i jako pierwsza opracowała nowe technologie malowania z wzorami. Ci, którzy wybierają Serralunga, potrafią rozpoznać i docenić oryginalność. RODZINNA FIRMA Z SERCEM **DZIEDZICTWO** Serralunga została założona w Biella w 1825 roku i jest nazwiskiem rodziny, która od sześciu pokoleń jest kreatywnym i przedsiębiorczym sercem firmy, produkującej nowoczesne meble ogrodowe. Firma została założona jako garbarnia, a następnie zajęła się przetwarzaniem skóry do celów przemysłowych. Prawdziwa rewolucja nadeszła wraz z przetwarzaniem plastiku, a następnie z techniką formowania rotacyjnego importowaną z USA, która dała początek niezliczonym włoskim przedmiotom designerskim, takim jak oświetlenie zewnętrzne i współczesne meble, wszystkie wyprodukowane we Włoszech. **WYPRODUKOWANE WE WŁOSZECH** Serralunga kontynuuje doskonałość, która od dawna kojarzy się z etykietą „Made in Italy”, oferując jednocześnie nowe sposoby życia, które pozwalają nam się zrelaksować i odprężyć dzięki meblom, które wzbogacają nasze życie. **INNOWACJE KULTUROWE** Serralunga jest znana z przesuwania granic materiałów, technologii i estetyki z poczuciem innowacyjności i kunsztu, aby tworzyć przełomowe produkty, które zarówno inspirują, jak i ekscytują.

Wszystko o Twoim zakupie

Oferty indywidualne zamiast wojny cenowej

Masz pytania? Oto odpowiedzi

Wysyłka, jak być powinna

Program bonusowy

Aktualne promocje %

Nasz showroom w Rüsselsheim

Prawdziwe projekty, prawdziwa jakość

Materiały, pielęgnacja i akcesoria

dostępne opcje

Oświetlenie

Informacje o produkcie

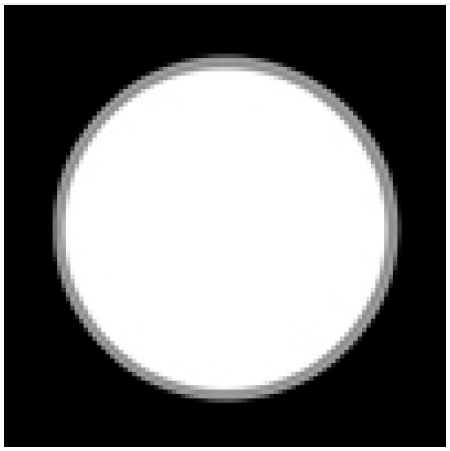

LED zimna biel

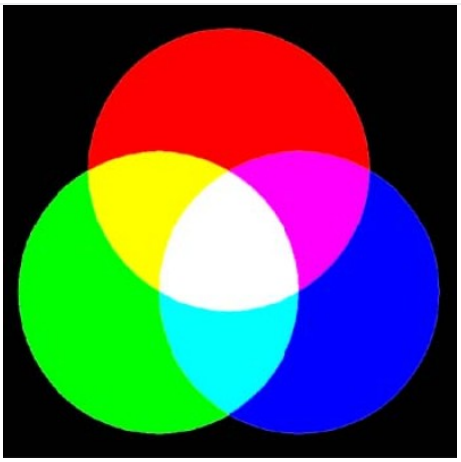

LED RGB (+65,00 €)

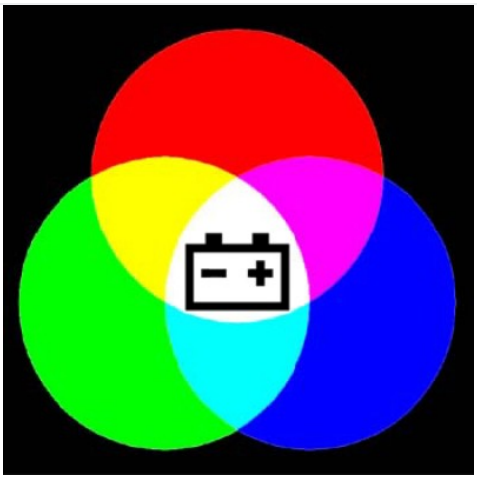

LED-RGB + akumulator (+150,00 €)

Mocowanie podłogowe

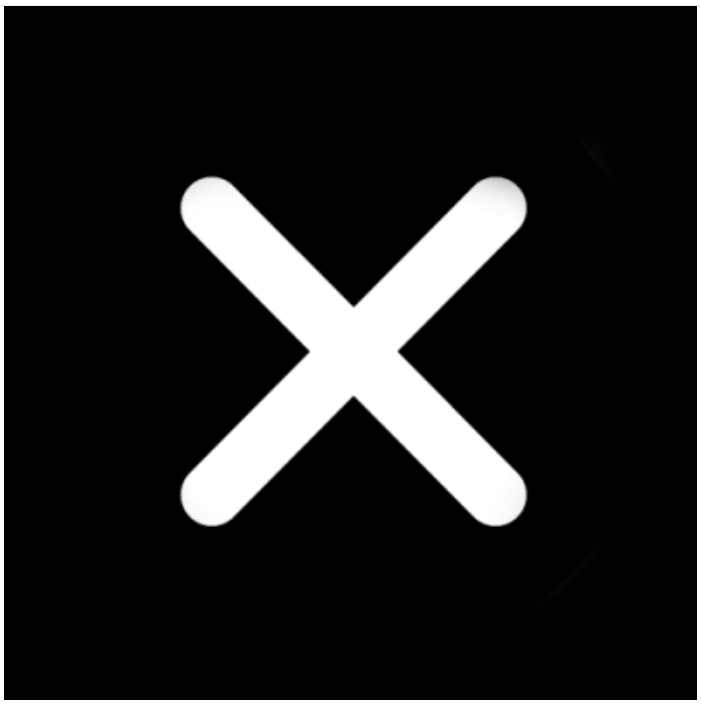

Nie

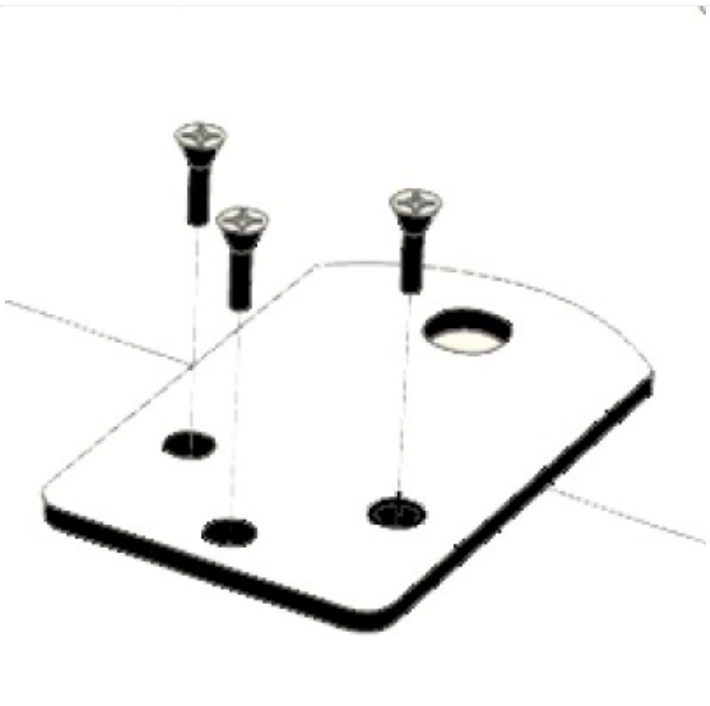

Tak (+60,00 €)