Informacje o produkcie

SERRALUNGA Sadzarka podświetlana BORDATO LISCIO Ø 58cm

Nr art: SER05 / Marka: Serralunga



407,40 €

Regularna cena detaliczna ~~420,00 €~~ (Oszczędzasz 12,60 €)

w tym. 19% VAT w tym. Wysyłka

Czas dostawy: 3 - 4 Tygodnie

Informacje o produkcie





Wymiary / dane techniczne:

Wymiary zewnętrzne ok.: Ø 58 cm, wysokość 50 cm

Głębokość sadzenia ok.: Ø 49,5 cm, głębokość sadzenia 24,5 cm

Materiał: półprzezroczysty polietylen (półprzezroczysty), odporny na warunki atmosferyczne i nietłukący się

Stopień ochrony: IP67

Opcjonalne oświetlenie:
LED chłodna biel, 1250 lumenów, 6000 kelwinów, przewód zasilający 3 metry, czarny
Dioda LED RGB z pilotem, przewód o długości 3 metrów, czarna
Dioda LED RGB z akumulatorem. Sterowanie przez Bluetooth i aplikację

Uwaga dotycząca wersji z akumulatorem:
Czas pracy wersji LED z akumulatorem wynosi po wybraniu następujących ustawień kolorów:
20 godzin przy stałym ustawieniu światła białego

Informacje o produkcie

12 godzin z: innymi stałymi kolorami
8 godzin z: Tryb zmiany koloru
Czas ładowania akumulatora: 6 godzin
Akumulator wyjmuje się za pomocą pierścienia blokady bagnetowej na spodzie sadzarki. W tym celu sadzarkę należy lekko przechylić na bok.

Cecha szczególna:
Czysta powierzchnia Fighter - łatwe czyszczenie powierzchni dzięki nowemu uszczelnieniu
Nadaje się do użytku wewnątrz i na zewnątrz
Bardzo odpowiednia do profesjonalnego użytku w gastronomii i biurach
Odporność na temperatury (od -35ºC do +80ºC)
Odporna na wstrząsy i zużycie. W 100% wielokrotnego użytku

Dostępne akcesoria: 3 płyty mocujące do podłoża ze stali nierdzewnej Aisi 316 jako zabezpieczenie przed kradzieżą

Minimalna ilość zamówienia: 2 donice

Opis produktu

Podświetlana donica Bordato Liscio 58 od Serralunga 1825 to znacznie więcej niż zwykła donica! Jest to bez wątpienia jeden z naszych klasyków w asortymencie produktów, który oprócz ponadczasowego piękna zachwyca również szeroką gamą wariantów i licznymi możliwościami zastosowania. Ta fantastyczna donica może być również wykorzystana do umiejętnego wyeksponowania choinki w oświetlonej scenerii. Wypełniona kostkami lodu, może być używana jako chłodziarka do napojów lub przekształcona w stolik boczny lub stolik barowy poprzez umieszczenie szklanego blatu na górze. Wyobraźnia nie ma granic!

Serralunga Clean Fighter

SERRALUNGA przedstawia CLEAN FIGHTER, nowy, innowacyjny środek do szybkiego i skutecznego czyszczenia. W ramach ciągłych badań i innowacji Serralunga opracowała nowy związek: Clean Fighter. Clean Fighter to innowacyjny kompozyt, który umożliwia szybkie i skuteczne czyszczenie wszystkich mebli, doniczek i wyposażenia Serralunga w standardowych kolorach. Rezultatem jest mniej czasu poświęcanego na czyszczenie. CLEAN FIGHTER nie jest wymagany w przypadku produktów z matowym lub błyszczącym wykończeniem. Clean Fighter jest niezwykle wszechstronny. Szczególną cechą jest zdolność materiału do dostosowywania się do różnych kształtów.

o Serralunga

Jako pierwszy w Europie opracował technologię formowania rotacyjnego, jako pierwszy wprowadził designerski dzbanek i zaprojektował dzbanek ponadgabarytowy. Jako pierwsza zaprojektowała podświetlany dzbanek, jako pierwsza wystawiła wazon przemysłowy w muzeum i jako pierwsza opracowała nowe technologie malowania z wzorami. Ci, którzy wybierają Serralunga, potrafią rozpoznać i docenić oryginalność. RODZINNA FIRMA Z SERCEM **DZIEDZICTWO** Serralunga została założona w Biella w 1825 roku i jest nazwiskiem rodziny, która od sześciu pokoleń jest kreatywnym i przedsiębiorczym sercem firmy, produkującej nowoczesne meble ogrodowe. Firma została założona jako garbarnia, a następnie zajęła się przetwarzaniem skóry do celów przemysłowych. Prawdziwa rewolucja nadeszła wraz z przetwarzaniem plastiku, a następnie z techniką formowania rotacyjnego importowaną z USA, która dała początek niezliczonym włoskim przedmiotom designerskim, takim jak oświetlenie zewnętrzne i współczesne meble, wszystkie wyprodukowane we Włoszech. **WYPRODUKOWANE WE WŁOSZECH** Serralunga kontynuuje doskonałość, która od dawna kojarzy się z etykietą „Made in Italy”, oferując jednocześnie nowe sposoby życia, które pozwalają nam się zrelaksować i odprężyć dzięki meblom, które wzbogacają nasze życie. **INNOWACJE KULTUROWE** Serralunga jest znana z przesuwania granic materiałów, technologii i estetyki z poczuciem innowacyjności i kunsztu, aby tworzyć przełomowe produkty, które zarówno inspirują, jak i ekscytują.

Serralunga 1825

Informacje o produkcie

Styl, piękno i dekoracyjny design produkcji Serralunga mają precyzyjne odniesienie historyczne i można je prześledzić wstecz do wielowiekowej włoskiej tradycji w dziedzinie artystycznego projektowania naczyń.

Pierwsze naczynia były używane już w czasach rzymskich do sadzenia drzew owocowych. Później,
Później, w okresie cesarskim, pojawiły się gliniane dzbany, urny i kielichy, których kształty były ograniczone do podstawowych i które były przeznaczone do przechowywania roślin ozdobnych.

W okresie renesansu styl toskańskich naczyń z terakoty ewoluował w misternie zdobione misy, kwadratowe pudełka, festonowe wazony, gliniane dzbany i inne formy, które kontynuowały swoją artystyczną ewolucję w okresie baroku. Z biegiem czasu Serralunga zachowała tradycyjną kreatywność i artystyczną witalność tego szlachetnego włoskiego produktu, wprowadzając wykorzystanie materiałów żywicznych. Historia firmy rozpoczyna się w 1825 roku, kiedy to Pietro Serralunga zrealizował pierwsze pojemniki wykonane z szytego pergaminu i wyprodukował pierwsze wyroby ze skóry prasowanej w formach i suszonej. W 1860 roku jego syn Giovanni Battista rozszerzył możliwości produkcyjne firmy i przekształcił ją w ważną rzeczywistość przemysłową.

Wybrany zastępcą, stał się reprezentatywną postacią w historii firmy i społeczeństwa w regionie Biellese. Tradycja innowacji produkcyjnych firmy była kontynuowana w XX wieku, a w 1959 roku Gianpietro Serralunga dostrzegł ogromny potencjał najnowszych tworzyw sztucznych i dodał nowe technologie do starych maszyn. W 1976 roku, już w piątym pokoleniu, jego synowie wprowadzili do firmy technologię formowania rotacyjnego, system wtrysku wykorzystujący najlepszej jakości polipropylen, który również nadaje się do recyklingu, oraz innowacyjną technikę przetwarzania tłoczenia gazowego, zwaną Airtouch. Obecnie firma zajmuje powierzchnię ponad 25 000 m_, eksportuje 70% swojej produkcji i zatrudnia 70 osób, w tym dużą liczbę wyspecjalizowanych techników, odpowiedzialnych za strategiczne obszary rozwoju i kontroli jakości, a także współpracuje z różnymi projektantami.

Wszystko o Twoim zakupie

Oferty indywidualne zamiast wojny cenowej

Masz pytania? Oto odpowiedzi

Wysyłka, jak być powinna

Program bonusowy

Aktualne promocje %

Nasz showroom w Rüsselsheim

Prawdziwe projekty, prawdziwa jakość

Materiały, pielęgnacja i akcesoria

dostępne opcje

Oświetlenie

Informacje o produkcie

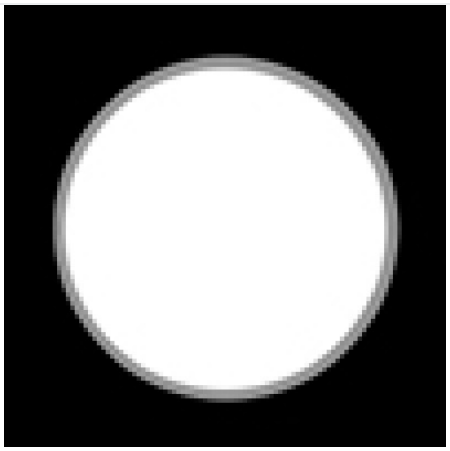

LED zimna biel

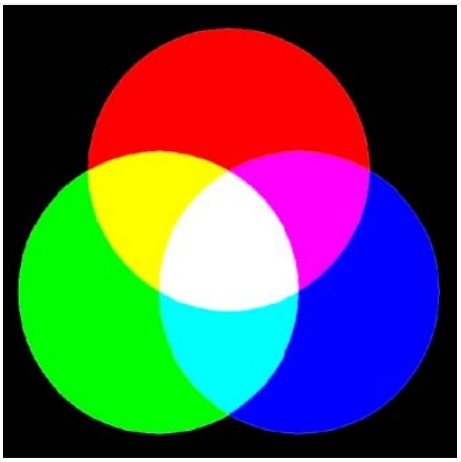

LED RGB (+40,00 €)

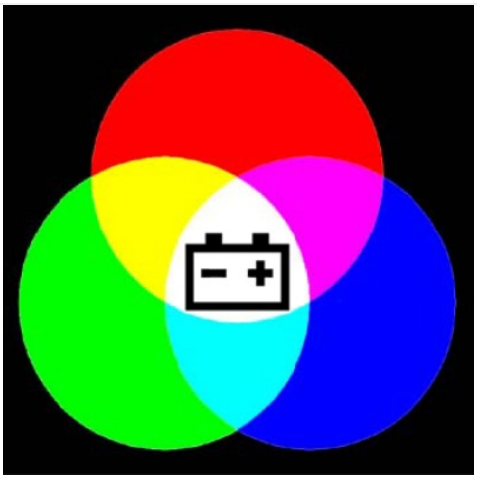

LED-RGB + akumulator (+150,00 €)

Mocowanie podłogowe

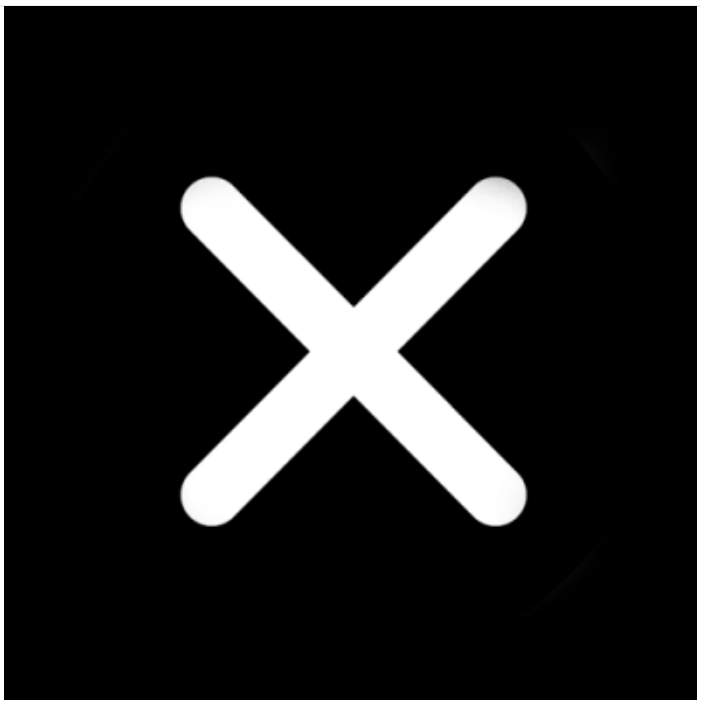

Nie

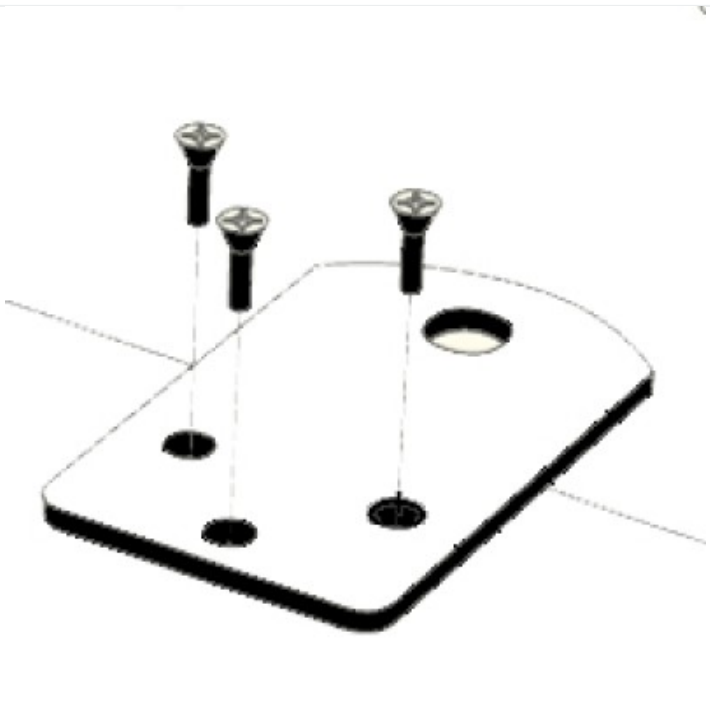

Tak (+48,00 €)