Informacje o produkcie

MOONLIGHT półkula HMFL wersja elastyczna

Nr art: MOO14 / Marka: Moonlight



517,75 €

Regularna cena detaliczna ~~545,00 €~~ (Oszczędzasz 27,25 €)

w tym. 19% VAT w tym. Wysyłka

Czas dostawy: 1 tydzień

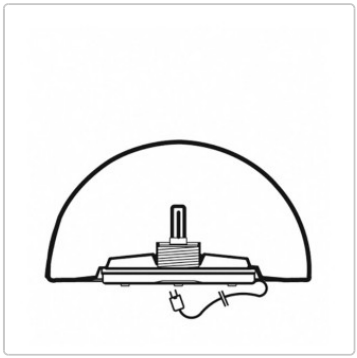







Informacje o produkcie



Wymiary / dane techniczne:

Opcjonalne wymiary ok:
Ø 35cm
Ø 55cm
Ø 75cm

Materiał: polietylen, biały

Opcjonalny kolor pełnej kuli:
Jasny granit
ciemny granit
piaskowiec

Zastosowanie: HMFL = Wersja elastyczna: Zawiera 2-metrowy kabel i wtyczkę sieciową

Źródło światła / temperatura barwowa (jasność) źródła światła opcjonalna:
2700 Kelwinów = stonowane światło
4000 Kelwinów = jasne światło
6500 kelwinów = bardzo jasne światło (zalecane dla wersji kolorowych)

Cecha szczególna:
Oprawy wykonane z nietłukącego się materiału PE, odpornego na uderzenia i wytrzymałego
Wodoodporne, stabilne wymiarowo i odporne na promieniowanie UV
Odporność na zimno i ciepło od -40° do +80°C
Każda półkula jest indywidualnie formowana z polietylenu
Idealnie nadaje się do użytku wewnątrz i na zewnątrz budynków

Dostępne akcesoria: zestaw do czyszczenia (etui z butelką z rozpylaczem, gąbka do czyszczenia, rękawice)

Opis produktu

Oprawa półkulista Moonlight

Informacje o produkcie

Moonlight jako półkula ma takie same właściwości świetlne jak pełna kula, ale ma nieco mniejszą wysokość całkowitą. Dzięki temu nadaje się szczególnie jako oświetlenie ścienne i podłogowe do użytku wewnętrznego i zewnętrznego.

Ze względu na konstrukcję, nie wszystkie źródła światła są kompatybilne z półkulą. Aby uzyskać optymalne oświetlenie, należy zapoznać się z naszymi zaleceniami.

Szczegóły

Wszechstronne kule Moonlight są indywidualnie formowane z polietylenu. Są niezwykle odporne na uderzenia i wytrzymałe. Temperatury od -40° do +80° Celsjusza nie stanowią dla nich żadnego problemu. Pozytywne ogólne wrażenie dopełniają inne właściwości, takie jak stabilność UV, trwałość i wodoodporność.

Produkty Moonlight posiadają certyfikaty: CSA C 22.2 / UL 153 / EN 60598 / VDE 0711
Rozwój, produkcja i dystrybucja zgodnie z normą DIN EN ISO 14001:1996

Czyszczenie i pielęgnacja

Wszystkie oprawy oświetleniowe Moonlight, niezależnie od powierzchni, są łatwe w czyszczeniu.
W przypadku silnych zabrudzeń spowodowanych czynnikami środowiskowymi, takimi jak sadza itp., zalecamy użycie specjalnego środka czyszczącego, który delikatnie czyści powierzchnię.

o Moonlight

Uszczęśliwianie ludzi nastrojowym oświetleniem Oprawy oświetleniowe Moonlight zachwycają swoim wzornictwem, wyjątkowym nastrojem świetlnym i najwyższymi standardami jakości - made in Germany. **Bezkonkurencyjne oświetlenie wewnętrzne i zewnętrzne** Bezkonkurencyjna atmosfera i rozproszenie światła jako oświetlenie zewnętrzne i wewnętrzne z wielką pasją wkracza w nową rundę. Możesz oczekiwać dalszego rozwoju wielokrotnie nagradzanego projektu. Dzięki naszemu wieloletniemu doświadczeniu w projektowaniu z wykorzystaniem światła, jedno pozostaje niezmienne: wysokiej jakości wygląd i niemal niezniszczalna trwałość oświetlenia Moonlight. **Oprawy oświetleniowe Moonlight - oświetlenie o wyjątkowym designie** Wykorzystując oprawy oświetleniowe Moonlight w projektowaniu ogrodów, można tworzyć akcentujące wyspy światła, które nie tylko przekształcają każdy ogród w nastrojową oazę, ale także wzmacniają jego strukturę.

Wszystko o Twoim zakupie

Oferty indywidualne zamiast wojny cenowej

Masz pytania? Oto odpowiedzi

Wysyłka, jak być powinna

Program bonusowy

Aktualne promocje %

Nasz showroom w Rüsselsheim

Prawdziwe projekty, prawdziwa jakość

Materiały, pielęgnacja i akcesoria

dostępne opcje

Średnica

Ø 35 cm

Informacje o produkcie

Ø 55 cm (+185,00 €)
Ø 75 cm (+660,00 €)

Kolor



Jasny granit



Ciemny granit



Piaskowiec

Źródło światła

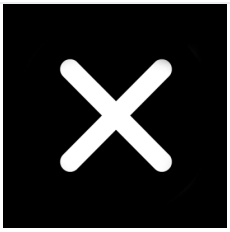

bez



LED biały, 3000 kelwinów (+15,00 €)



LED biały, 4000 kelwinów (+15,00 €)

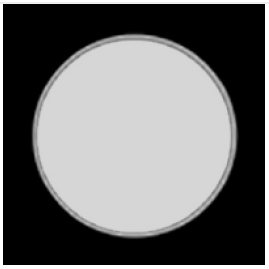

LED weiß, 6000 Kelvin (+15,00 €)



LED RGB z pilotem zdalnego sterowania (+55,00 €)

Zestaw czyszczący

Informacje o produkcie



nie



Tak (+34,00 €)